Haier

User Manual

H38MWID4ID27N

CANDY HOOVER GROUP - Via Comolli 16 Brugherio - Italy

Haier

User Instructions
MICROWAVE OVENS — EN 03

Manuale di istruzioni
FORNI A MICROONDE — IT 20

Manuel d'instructions
FOURS A MICRO-ONDES — FR 37

Instrucciones de uso
HORNOS MICROONDAS — ES 54

Instruções para o utilizador
FORNOS MICRO-ONDAS — PT 71

Kasutusjuhised
MIKROLAINEAHJUD — ET 88

Naudojimo instrukcijos
MIKROBANGŲ KROSNELĖS — LT 105

Norādījumi lietotajam
MIKROVIĻŅU KRĀSNIS — LV 122

Instrukcje obsługi
KUCHENKA MIKROFALOWA — PL 139

Инструкции за потребителя
МИКРОВЪЛНОВИ ФУРНИ — BG 156

Pokyny pro uživatele
MIKROVLNNÉ TROUBY — CZ 173

Návod na použitie
MIKROVLNNÉ RÚRY — SK 190

Summary

02 Important safety indications

09 Product description

10 Use of the appliance

16 Cleaning & maintenance

17 Trouble shooting

Dear Customer,

We would like to thank you and congratulate you on your choice. This new product has been carefully designed and built using high-quality materials, and meticulously tested to ensure that it meets all your culinary requirements.

Please read and observe these simple instructions, which will enable you to achieve excellent results from the very first use. This state-of-the-art appliance comes to you with our very best wishes.

SAFETY INSTRUCTIONS

Microwave Oven

INSTRUCTION MANUAL

MODEL: H38MWID4ID27N

Read these instructions carefully before using your microwave oven, and keep it carefully.

If you follow the instructions, your oven will provide you with many years of good service.

SAVE THESE INSTRUCTIONS CAREFULLY

PRECAUTIONS TO AVOID POSSIBLE EXPOSURE TO EXCESSIVE MICROWAVE ENERGY

(a) Do not attempt to operate this oven with the door open since this can result in harmful exposure to microwave energy. It is important not to break or tamper with the safety interlocks.

(b) Do not place any object between the oven front face and the door or allow soil or cleaner residue to accumulate on sealing surfaces.

(c) WARNING: If the door or door seals are damaged, the oven must not be operated until it has been repaired by a competent person.

ADDENDUM

If the apparatus is not maintained in a good state of cleanliness, its surface could be degraded and affect the lifespan of the apparatus and lead to a dangerous situation.

Specifications

Model:	H38MWID4ID27N
Rated Voltage:	230 V ~ 50 Hz
Rated Input Power (Microwave):	1450 W
Rated Output Power (Microwave):	900 W
Rated Input Power (Grill):	1100 W
Oven Capacity:	28 L
Turntable Diameter:	Ø 315 mm
External Dimensions:	595x401x388 mm
Net Weight:	Approx. 19 kg

Low power consumption data according to Commission Regulation (EU) 2023/826.

Condition	Power consumption	Period after which the equipment reaches automatically the condition
Standby mode with information or status display	0.8W	20 Min

IMPORTANT SAFETY INSTRUCTIONS

WARNING

To reduce the risk of fire, electric shock, injury to persons or exposure to excessive microwave oven energy when using your appliance, follow basic precautions, including the following:

1. Warning: Liquids and other foods must not be heated in sealed containers since they are liable to explode.
2. Warning: It is hazardous for anyone other than a competent person to carry out any service or repair operation that involves the removal of a cover which gives protection against exposure to microwave energy.
3. This appliance can be used by children aged from 8 years and above and persons with reduced physical, sensory or mental capabilities or lack of experience and knowledge if they have been given supervision or instruction concerning use of the appliance in a safe way and understand the hazards involved. Children shall not play with the appliance. Cleaning and user maintenance shall not be made by children unless they are older than 8 and supervised.
4. Keep the appliance and its cord out of reach of children less than 8 years.
5. Only use utensils suitable for use in microwave ovens.
6. The oven should be cleaned regularly and any food deposits should be removed.
7. Read and follow the specific: “PRECAUTIONS TO AVOID POSSIBLE EXPOSURE TO EXCESSIVE MICROWAVE ENERGY”.
8. When heating food in plastic or paper containers, keep an eye on the oven due to the possibility of ignition.
9. If smoke is emitted, switch off or unplug the appliance and keep the door closed in order to stifle any flames.
10. Do not overcook food.
11. Do not use the oven cavity for storage purposes.

    Do not store items, such as bread, cookies, etc. inside the oven.

12. Remove wire twist-ties and metal handles from paper or plastic containers/bags before placing them in the oven.
13. Install or locate this oven only in accordance with the installation instructions provided.
14. Eggs in the shell and whole hard-boiled eggs should not be heated in microwave ovens since they may explode, even after microwave heating has ended.
15. This appliance is intended to be used in household and similar applications such as:
    - staff kitchen areas in shops, offices and other working environments;
    - by clients in hotels, motels and other residential type environments;
    - farm houses;
    - bed and breakfast type environments.
16. If the supply cord is damaged, it must be replaced by the manufacturer, its service agent or similarly qualified persons in order to avoid a hazard.
17. Do not store or use this appliance outdoors.
18. Do not use this oven near water, in a wet basement or near a swimming pool.
19. The temperature of accessible surfaces may be high when the appliance is operating. The surfaces are liable to get hot during use. Keep cord away from heated surface, and do not cover any vents on the oven.
20. Do not let cord hang over edge of table or counter.
21. Failure to maintain the oven in a clean condition could lead to deterioration of the surface that could adversely affect the life of the appliance and possibly result in a hazardous situation.
22. The contents of feeding bottles and baby food jars shall be stirred or shaken and the temperature checked before consumption, in order to avoid burns.
23. Microwave heating of beverages can result in delayed eruptive boiling,

therefore care must be taken when handling the container.

24. The appliance is not intended for use by persons (including children) with reduced physical, sensory or mental capabilities, or lack of experience and knowledge, unless they have been given supervision or instruction concerning use of the appliance by a person responsible for their safety.
25. Children should be supervised to ensure that they do not play with the appliance.
26. The appliances are not intended to be operated by means of an external timer or separate remote-control system.
27. Accessible parts may become hot during use. Young children should be kept away.
28. Steam cleaner is not to be used.
29 During use the appliance becomes hot. Care should be taken to avoid touching heating elements inside the oven.
30. Only use the temperature probe recommended for this oven. (For ovens provided with a facility to use a temperature-sensing probe).
31. WARNING: The appliance and its accessible parts become hot during use. Care should be taken to avoid touching heating elements. Children less than 8 years of age shall be kept away unless continuously supervised. 32.The microwave oven must be operated with the decorative door open. (For ovens with a decorative door).
33. Surface of a storage cabinet can get hot.

READ CAREFULLY AND KEEP FOR FUTURE REFERENCE

To Reduce the Risk of Injury to Persons

Grounding Installation

DANGER

Electric Shock Hazard Touching some of the internal components can cause serious personal injury or death. Do not disassemble this appliance.

WARNING

Electric Shock Hazard Improper use of the grounding can result in electric shock. Do not plug into an outlet until appliance is properly installed and grounded.

This appliance must be grounded. In the event of an electrical short circuit, grounding reduces the risk of electric shock by providing an escape wire for the electric current. This appliance is equipped with a cord having a grounding wire with a grounding plug. The plug must be plugged into an outlet that is properly installed and grounded.

Consult a qualified electrician or serviceman if the grounding instructions are not completely understood or if doubt exists as to whether the appliance is properly grounded.

If it is necessary to use an extension cord, use only a 3-wire extension cord.

1. A short power-supply cord is provided to reduce the risks resulting from becoming entangled in or tripping over a longer cord.
2. If a long cord set or extension cord is used:
    1) The marked electrical rating of the cord set or extension cord should be at least as great as the electrical rating of the appliance.
    2) The extension cord must be a grounding-type 3-wire cord.
    3) The long cord should be arranged so that it will not drape over the counter top or tabletop where it can be pulled on by children or tripped over unintentionally.

MATERIALS YOU CAN USE IN MICROWAVE OVEN

Utensils	Remarks
Browning dish	Follow manufacturers instructions. The bottom of browning dish must be at least 3/16 inch (5 mm) above the turntable. Incorrect usage may cause the turntable to break.
Dinnerware	Microwave-safe only. Follow manufacturer's instructions. Do not use cracked or chipped dishes.
Glass jars	Always remove lid. Use only to heat food until just warm. Most glass jars are not heat resistant and may break.
Glassware	Heat-resistant oven glassware only. Make sure there is no metallic trim. Do not use cracked or chipped dishes.
Oven cooking bags	Follow manufacturer's instructions. Do not close with metal tie. Make slits to allow steam to escape.
Paper plates and cups	Use for short-term cooking/warming only. Do not leave oven unattended while cooking.
Paper towels	Use to cover food for reheating and absorbing fat. Use with supervision for a short-term cooking only.
Parchment paper	Use as a cover to prevent splattering or a wrap for steaming.
Plastic	Microwave-safe only. Follow the manufacturer's instructions. Should be labeled "Microwave Safe". Some plastic containers soften, as the food inside gets hot. "Boiling bags" and tightly closed plastic bags should be slit, pierced or vented as directed by package.
Plastic wrap	Microwave-safe only. Use to cover food during cooking to retain moisture. Do not allow plastic wrap to touch food.
Thermometers	Microwave-safe only (meat and candy thermometers).
Wax paper	Use as a cover to prevent splattering and retain moisture.

MATERIALS TO BE AVOIDED IN MICROWAVE OVEN

Utensils	Remarks
Aluminum tray	May cause arcing. Transfer food into microwave-safe dish.
Food carton with metal handle	May cause arcing. Transfer food into microwave-safe dish.
Metal or metal-trimmed utensils	Metal shields the food from microwave energy. Metal trim may cause arcing.
Metal twist ties	May cause arcing and could cause a fire in the oven.
Paper bags	May cause a fire in the oven.
Plastic foam	Plastic foam may melt or contaminate the liquid inside when exposed to high temperature.
Wood	Wood will dry out when used in the microwave oven and may split or crack.

SETTING UP YOUR OVEN

Names of Oven Parts and Accessories

Remove the oven and all materials from the carton and oven cavity. Your oven comes with the following accessories:

Glass tray	1
Turntable ring assembly	1
Instruction Manual	1

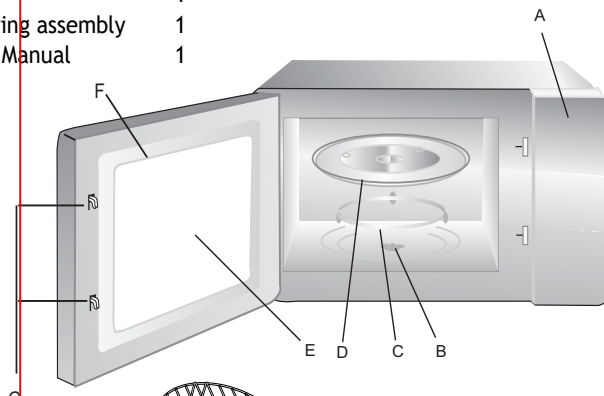

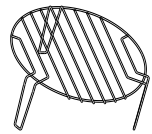

Grill Rack (Only for Grill series)

A) Control panel
B) Turntable shaft
C) Turntable ring assembly
D) Glass tray
E) Observation window
F) Door assembly
G) Safety interlock system

TURNTABLE INSTALLATION

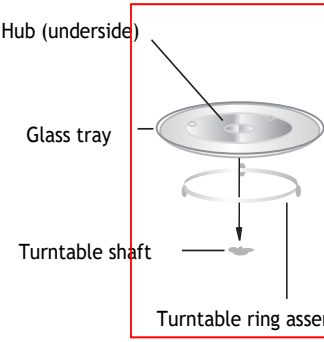

a. Never place the glass tray upside down. The glass tray should never be restricted.
b. Both glass tray and turntable ring assembly must always be used during cooking.
c. All food and containers of food are always placed on the glass tray for cooking.
d. If glass tray or turntable ring assembly cracks or breaks, contact your nearest authorized service center.

OPERATION INSTRUCTION

CLOCK SETTING	When the microwave oven is electrified, the LED will display "00:00", buzzer will ring once. 1) Press "🕒" twice, the hour figures will flash 2) Press "-"or "+" to adjust the hour figures, the input time should be within 0--23. 3) Press "🕒" the minute figures will flash. 4) Press "-"or "+" to adjust the minute figures, the input time should be within 0—59. 5) Press "🕒" to finish clock setting. ":" will flash, and the time will light. Note: 1) If the clock is not set, the clock would not function when powered. 2) During the process of clock setting, if you press "▽ 3" ", the oven will go back to the previous status automatically.
MICROWAVE COOKING	Press "☰" the LCD will display "P100". Press "☰" for times or press "-" or "+" to choose the power you want, and "P100", "P80", "P50", "P30", "P10", "G", "C-1" or "C-2" will display for each added press. Then press "▷ +30" " to confirm, and press "-" or "+" to set cooking time from 0:05 to 95:00. Press "▷ +30" " again to start cooking. Example: If you want to use 80% microwave power to cook for 20 minutes, you can operate the oven as the following steps. 1) Press "☰" once, the screen displays "P100". 2) Press "☰" once again or press "-" or "+" to choose 80% microwave power. 3) Press "▷ +30" " to confirm, and the screen displays "P 80". 4) Press "-" or "+" to adjust the cooking time until the oven displays "20:00".

5) Press "▷+30"" to start cooking.

Note: The step quantities for the adjustment time of the coding switch are as follow:

0—1 min : 5 seconds
1—5 min : 10 seconds
5—10 min : 30 seconds
10—30 min : 1 minute
30—95 min : 5 minutes

"⋮☰" Order	Pad instructions Display	Microwave Power	
1	P100	100%	
2	P80	80%	
3	P50	50%	
4	P30	30%	
5	P10	10%	
6	G	0%	100%
7	C-1	55%	45%
8	C-2	36%	64%

GRILL OR COMBI. COOKING

Press "⋮☰" once. "P100" displays and then press "⋮☰" for times or press the "-" or "+" to choose the power you want, and "P100", "P80", "P50", "P30" , "P10", " G ", "C-1"or "C-2" will display for each added press.

Then press "▷+30"" to confirm, and press "-" or "+" to set cooking time from 0:05 to 95:00. Press "▷+30""again to start cooking.

Example: If you want to use 55% microwave power and 45% grill power (C-1) to cook for 10 minutes, you can operate the oven as the following steps.

1) Press "⋮☰" once, the screen displays "P100".

2) Press "⋮☰" for rimes of press "-" or "+" to chose combi. 1 mode.

3) Press "▷+30"" to confirm, and the screen displays "C-1".

	4) Press “-” or “+”to adjust the cooking time until the oven displays “10:00”. 5) Press “▷+30″” to start cooking. Note: If half the grill time passes, the oven sounds twice, and this is normal. In order to have a better effect of grilling food, you should turn the food over, close the door, and then press “▷+30″” to continue cooking. If no operation, the oven will continue working.
QUICK START	1) In waiting state, press “▷+30″” to start cooking with 100% power, each added press will increase 30 seconds cooking time up to 95 minutes. 2) In microwave, grill, combi., cooking, each press of “ ▷+30″ ”can increase 30 seconds of cooking time.
DEFROST BY WEIGHT	1) Press “⁂” once, and the oven will display “dEF1”. 2) Press “-” or “+” to select the weight of food from 100 to 2000 g. 3) Press “▷+30″” to start defrosting.
DEFROST BY TIME	1) Press “⁂” twice, and the oven will display “dEF2”. 2) Press “-” or “+” to select the defrost time. 3) Press “ ▷+30″” to start defrosting.
KITCHEN TIMER	1) Press “🕒” once, LED will display “00:00”. 2) Turn “-” or “+” to enter the correct timer. (The maximum cooking time is 95 minutes) 3) Press “▷+30″” to confirm setting. 4) When the kitchen time is reached, the buzzer will ring 5 times. If the clock has been set (24-hour system), LED will display the current time. Note: The kitchen Time is different from 24-hour system.

	Kitchen Timer is a timer.
MULTI-SECTION COOKING	At most 2 sections can be set for cooking. In multi-section cooking, if one section is defrosting, then defrosting shall be placed in the first section. Example: If you want to defrost food for 5 minutes and then cook with 80% microwave power for 7 minutes, operate it as the following: 1) Press "⁄○" twice, and the oven will display "dEF2". 2) Turn "**-**" or "**+**" to select the defrost time till "5:00" displays. 3) Press "☰" once, the screen displays "P100". 4) Press "☰" once again or turn "**-**" or "**+**" to choose 80% microwave power. 5) Press "▷+30″" to confirm, and the screen displays "P 80". 6) Turn "**-**" or "**+**" to adjust the cooking time till the oven displays "7:00". 7) Press "▷+30″" to start cooking, and buzzer will sound once for the first section, defrosting time counts down: buzzer will sound once again entering the second cooking. When cooking finishes, buzzer sounds five times.
INQUIRING FUNCTION	1) In states of microwave, grill and combination cooking, press "☰", the current power will be displayed for 3 seconds. After 3 seconds, the oven will turn back to the former state. 2) In cooking state, press "🕒" to inquire the time and the time will display for 3 seconds.
LOCK FUNCTION FOR CHILDREN	Lock: In waiting state, press "▽3″" for 3 seconds, there will be a beep denoting entering the children-lock state and the current time will display if the time has been set. otherwise, the LED will display "0:00". The lock indicator will light. Lock quitting: In locked state, press "▽3″" for 3 seconds, there will be a "beep" denoting that the lock is released. The lock indicator will go out.

SPECIFICATION	1) "▷+30″" must be Passed to continue cooking if the door is opened during cooking. 2) Once the cooking programme has been set, "▷+30″" is not pressed in 5 minute. The current time will be displayed. The setting will be cancelled. 3) The buzzer sounds once by efficient press, inefficient press will be no responce. 4) The buzzer will sound five times to remind you when cooking is finished.
OPEN THE OVEN DOOR	Press " ▯ " button, the oven door will open.
AUTO MENU	1) Press "+" to choose the menu, and "A1" to "A8" will display, which means pizza, meat, vegetable, pasta, potato, fish, beverage and popcorn. 2) Press "▷+30″" to confirm. 3) Press "-" or "+" to choose the default weight as the menu chart. 4) Press "▷+30″" to start cooking. Example: If you want to use "Auto Menu" to cook fish for 350g. 1) Press "+" till "A6" displays. 2) Press "▷+30″" to confirm. 3) Press "-" or "+" to select the weight of fish till "350" displays. 4) Press "▷+30″" start cooking.

Menu	Weight	Power
A1 Pizza	200 g	200
	400 g	400
A2 Meat	250 g	250
	350 g	350
	450 g	450
A3 Vegetable	200 g	200
	300 g	300
	400 g	400
A4 Pasta	50 g (with 450g cold water)	50
	100 g (with 800g cold water)	100
A5 Potato	200 g	200
	400 g	400
	600 g	600
A6 Fish	250 g	250
	350 g	350
	450 g	450
A7 Beverage	1 cup (120 ml)	1
	2 cups (240 ml)	2
	3 cups (360 ml)	3
A8 Popcorn	50 g	50
	100 g	100

CLEANING

Be sure to unplug the appliance from the power supply.

1. Clean the cavity of the oven after using with a slightly damp cloth.
2. Clean the accessories in the usual way in soapy water.
3. The door frame and seal and neighboring parts must be cleaned carefully with a damp cloth when they are dirty.
4. Do not use harsh abrasive cleaners or sharp metal scrapers to clean the oven door glass since they can scratch the surface, which may result in shattering of the glass.
5. Cleaning Tip---For easier cleaning of the cavity walls that the food cooked can touch: Place half a lemon in a bowl, add 300 ml (1/2 pint) water and heat on 100% microwave power for 10 minutes. Wipe the oven clean using a soft, dry cloth.

UTENSILS

CAUTION

Personal Injury Hazard

It is hazardous for anyone other than a competent person to carry out any service or repair operation that involves the removal of a cover which gives protection against exposure to microwave energy.

See the instructions on “Materials you can use in microwave oven or to be avoided in microwave oven”. There may be certain non-metallic utensils that are not safe to use for microwaving. If in doubt, you can test the utensil in question following the procedure below.
Utensil Test:

1. Fill a microwave-safe container with 1 cup of cold water (250 ml) along with the utensil in question.
2. Cook on maximum power for 1 minute.
3. Carefully feel the utensil. If the empty utensil is warm, do not use it for microwave cooking.
4. Do not exceed 1 minute cooking time.

Trouble shooting

If something does trouble shooting; before seeking assistanace carry out the following checks first.

Normal	
Microwave oven interfering TV reception	Radio and TV reception may be interfered when microwave oven operating. It is similar to the interference of small electrical appliances, like mixer, vacuum cleaner, and electric fan. It is normal.
Dim oven light	In low power microwave cooking, oven light may become dim. It is normal.
Steam accumulating on door, hot air out of vents	In cooking, steam may come out of food. Most will get out from vents. But some may accumulate on cool place like oven door. It is normal.
Oven started accidentally with no food in.	It is forbidden to run the unit without any food inside. It is very dangerous.

Trouble	Possible Cause	Remedy
Oven cannot be started.	(1) Power cord is not plugged in tightly.	Unplug. Then plug again after 10 seconds.
	(2) Fuse blowing or circuit breaker works.	Replace fuse or reset circuit breaker (repaired by professional personnel of our company).
	(3) Trouble with outlet.	Test outlet with other electrical appliances.
Oven does not heat.	(4) Door is not closed well.	Close door well.

This appliance is marked according to the European directive 2002/96/EC on Waste Electrical and Electronic Equipment (WEEE). By ensuring this product is disposed of correctly, you will help prevent potential negative consequences for the environment and human health, which could otherwise be caused by inappropriate waste handling of this product.
The symbol on the product indicates that this product may not be treated as household waste. Instead it shall be handed over to the applicable collection point for the recycling of electrical and electronic equipment Disposal must be carried out in accordance with local environmental regulations for waste disposal.
For more detailed information about treatment, recovery and recycling of this product, please contact your local city office, your household waste disposal service or the shop where you purchased the product.

Sommario

02 Istruzioni importanti per la sicurezza

09 Descrizione del prodotto

10 Uso dell'elettrodomestico

16 Pulizia e manutenzione

17 Soluzione dei problemi

Gentile Cliente,

La ringraziamo e ci congratuliamo con Lei per la scelta effettuata. Questo nuovo prodotto è stato progettato e costruito accuratamente con materiali di alta qualità, ed è stato collaudato meticolosamente affinché soddisfi tutte le Sue esigenze culinarie.

Consulti attentamente queste semplici istruzioni per ottenere risultati eccellenti fin dal primo utilizzo. Assieme a questo elettrodomestico all'avanguardia Le porgiamo i nostri migliori auguri.

AVVERTENZE SULLA SICUREZZA

Forno a microonde

MANUALE DI ISTRUZIONI

MODELLO: H38MWID4ID27N

Leggere attentamente queste istruzioni prima di utilizzare il forno a microonde e conservarle con cura.
Se si seguono le istruzioni, il forno funzionerà perfettamente per molti anni.

CONSERVARE CON CURA QUESTE ISTRUZIONI

PRECAUZIONI PER EVITARE LA POSSIBILE ESPOSIZIONE A UN'ECCESSIVA ENERGIA A MICROONDE

(a) Per evitare esposizioni nocive all'energia a microonde, non provare a utilizzare questo forno con lo sportello aperto. Prestare particolare attenzione a non danneggiare o manomettere gli interblocchi di sicurezza.

(b) Non collocare alcun oggetto tra il lato anteriore del forno e lo sportello. Evitare l'accumulo di sporcizia o residui di detersivo sulle superfici di tenuta.

(c) AVVERTENZA: in caso di danni allo sportello o alle guarnizioni dello sportello, utilizzare il forno solo dopo che è stato riparato da una persona competente.

ALTRE ISTRUZIONI

Se l'apparecchio non viene mantenuto pulito, la superficie potrebbe danneggiarsi, l'apparecchio potrebbe durare meno e potrebbe causare situazioni pericolose.

Specifiche

Modello:	H38MWID4ID27N
Tensione nominale:	230 V ~ 50 Hz
Potenza nominale in ingresso (microonde):	1450 W
Potenza nominale in uscita (microonde):	900 W
Potenza nominale in ingresso (grill):	1100 W
Capacità del forno:	28 L
Diametro del piatto girevole:	Ø 315 mm
Dimensioni esterne:	595x401x388 mm
Peso netto:	Circa 19 kg

Dati sul basso consumo energetico secondo il regolamento (UE) 2023/826 della Commissione.

Condizione	Consumo energetico	Tempo dopo il quale l'apparecchio raggiunge automaticamente la condizione
Modalità standby con visualizzazione delle informazioni o dello stato	0,8 W	20 minuti

ISTRUZIONI IMPORTANTI PER LA SICUREZZA

AVVERTENZA

Per ridurre il rischio di incendi, scosse elettriche, lesioni personali o esposizione a un'energia eccessiva del forno a microonde durante l'uso, attenersi alle precauzioni basilari e alle seguenti avvertenze:

1. Avvertenza: non riscaldare liquidi o altri alimenti in contenitori sigillati perché potrebbero esplodere.
2. Avvertenza: Le operazioni di manutenzione e riparazione che implicano la rimozione degli involucri possono essere pericolose se non effettuate da personale competente, dal momento che causano l'esposizione all'energia a microonde.
3. Questo elettrodomestico può essere utilizzato da bambini di almeno 8 anni, da persone con ridotte capacità fisiche, sensoriali o mentali e da persone inesperte solo sotto stretta sorveglianza o se hanno appreso le modalità di utilizzo sicuro dell'elettrodomestico e sono consapevoli dei relativi pericoli. Impedire ai bambini di giocare con l'elettrodomestico. La pulizia e la manutenzione non devono essere effettuate da bambini di età inferiore a 8 anni senza supervisione.
4. Tenere l'elettrodomestico e il cavo fuori dalla portata di bambini di età inferiore a 8 anni.
5. Adoperare solo utensili da cucina idonei all'uso nei forni a microonde.
6. È indispensabile pulire regolarmente il forno e rimuovere tutti i residui di alimenti.
7. Attenersi alla seguente specifica: "PRECAUZIONI PER EVITARE LA POSSIBILE ESPOSIZIONE A UN'ECCESSIVA ENERGIA A MICROONDE".
8. Quando si riscaldano alimenti contenuti in una vaschetta in plastica o carta, controllare frequentemente il forno perché i contenitori potrebbero incendiarsi.
9. Se il formo emette fumo, spegnerlo o scollegarlo dall'alimentazione elettrica e mantenere chiuso lo sportello per evitare la propagazione alle fiamme.
10. Non cuocere eccessivamente il cibo.

11. Non utilizzare la cavità del forno per conservare gli alimenti.

    Non riporre prodotti come pane, biscotti, ecc. all'interno del forno.

12. Rimuovere i laccetti di chiusura e i manici di metallo dei contenitori/sacchetti di carta o di plastica prima di collocarli nel forno.

13. Installare o posizionare questo forno solo in conformità con le istruzioni di installazione fornite.

14. Non riscaldare nel microonde uova col guscio e uova sode intere perché potrebbero esplodere anche dopo la fine della cottura.

15. Questo elettrodomestico è destinato all'uso domestico e a utilizzi simili a quelli di seguito indicati:

    - zone cucina per il personale di negozi, uffici e altri ambienti lavorativi;
    - clienti di hotel, motel e altri ambienti residenziali;
    - agriturismi;
    - bed & breakfast.

16. Se il cavo di alimentazione è danneggiato, deve essere sostituito dal produttore, da un tecnico dell'assistenza o da una persona con analoga qualifica per evitare rischi.

17. Non conservare o utilizzare questo apparecchio all'aperto.

18. Non utilizzare questo forno vicino all'acqua, in un seminterrato umido o in prossimità a una piscina.

19. Quando l'elettrodomestico è in funzione, la temperatura delle superfici accessibili potrebbe essere alta. Le superfici possono scaldarsi durante l'uso. Tenere il cavo lontano dalla superficie riscaldata e non coprire le prese d'aria del forno.

20. Non lasciare che il cavo penda dal bordo del tavolo o del top della cucina.

21. Se il forno non viene tenuto sempre pulito, le superfici potrebbero deteriorarsi, riducendo la durata dell'elettrodomestico e causando situazioni pericolose.

22. Per evitare ustioni, mescolare e agitare il contenuto di biberon e barattoli contenenti alimenti per neonati, e controllare la temperatura prima del consumo.

23. Il riscaldamento di bevande nel forno a microonde può provocare una violenta ebollizione ritardata, per cui manipolare il contenitore con cautela.

24. La piastra non deve essere utilizzata da persone (bambini inclusi) con ridotte capacità fisiche, sensoriali o mentali o senza esperienza e sufficiente conoscenza del suo utilizzo, a meno che ciò avvenga sotto la supervisione di una persona responsabile della loro sicurezza o siano state date istruzioni relative al suo utilizzo.

25. Sorvegliare i bambini affinché non giochino con l'elettrodomestico.

26. Gli elettrodomestici non sono progettati per essere azionati tramite un timer esterno o un sistema di controllo da remoto separato.

27. durante l'uso, i componenti accessibili potrebbero diventare caldi. Tenere lontani i bambini.

28. Non adoperare elettrodomestici per la pulizia a vapore.

29 Durante l'uso, l'elettrodomestico diventa caldo. Non toccare le resistenze all'interno del forno.

30. Per questo forno utilizzare solo la sonda per la temperatura consigliata (per i forni dotati di apparecchiature per l'uso di una sonda di rilevamento della temperatura).

31. AVVERTENZA: l'elettrodomestico e i componenti accessibili diventano molto caldi durante l'uso. Non toccare le resistenze. Tenere lontani i bambini di età inferiore a 8 anni se non sono sorvegliati continuamente. 32.Il forno a microonde deve essere utilizzato con lo sportello decorativo aperto (per i forni dotati di sportello decorativo).

33. La superficie di un mobiletto potrebbe riscaldarsi.

LEGGERE ATTENTAMENTE QUESTE ISTRUZIONI E CONSERVARLE PER FUTURI RIFERIMENTI

Installazione del collegamento a terra per ridurre il rischio di lesioni personali

PERICOLO

Per evitare scosse elettriche e lesioni personali gravi o fatali, non toccare gli elementi interni. Non smontare questo elettrodomestico.

AVVERTENZA

Eventuali difetti del collegamento a terra potrebbero provocare scosse elettriche. Se l'elettrodomestico non è installato e collegato correttamente a terra, non collegarlo alla presa elettrica.

L’elettrodomestico deve essere dotato di messa a terra. In caso di cortocircuito, il collegamento a terra limita il rischio di scosse elettriche in quanto il conduttore di terra garantisce un percorso per la dissipazione della corrente elettrica. Questo elettrodomestico è fornito con un cavo dotato di un conduttore di terra e di una spina di messa a terra. La spina deve essere collegata a una presa correttamente installata e dotata di messa a terra.

In caso di dubbi relativi al collegamento a terra dell'elettrodomestico, consultare un tecnico o un elettricista qualificato.

Se è necessario adoperare una prolunga, utilizzare un cavo tripolare.

1. Il cavo di alimentazione fornito è corto per ridurre i rischi di intrappolamento e inciampo.
2. Se si utilizza un cavo lungo o una prolunga:
    1) Le caratteristiche elettriche nominali del cavo o della prolunga devono essere idonee alle caratteristiche elettriche dell'elettrodomestico.
    2) L'eventuale prolunga deve essere costituita da un cavo tripolare dotato di conduttore di terra.
    3) I cavi lunghi devono essere sistemati in modo che non ciondolino sul top della cucina, per evitare che vengano tirati dai bambini o possano far inciampare.

MATERIALI UTILIZZABILI NEL FORNO A MICROONDE

Utensili da cucina	Note
Piatto per doratura	Seguire le istruzioni del fabbricante. Il fondo del piatto per doratura deve trovarsi ad almeno 5 mm al di sopra del piatto girevole. Utilizzi errati potrebbero causare la rottura del piatto girevole.
Stoviglie	Solo quelle utilizzabili nei forni a microonde. Seguire le istruzioni del fabbricante. Non adoperare piatti screpolati o scheggiati.
Barattoli di vetro	Rimuovere sempre il coperchio. Adoperarli solo per riscaldare lievemente gli alimenti. La maggior parte dei barattoli di vetro non resistono al calore e possono rompersi.
Cristalleria	Adoperare solo cristalleria che resiste nei forni a microonde. Accertarsi che non siano presenti finiture metalliche. Non adoperare piatti screpolati o scheggiati.
Sacchetti per la cottura in forno	Seguire le istruzioni del fabbricante. Non chiuderli con fascette metalliche. Creare qualche feritoia per lasciare uscire il vapore.
Piatti e bicchieri di carta	Adoperarli solo per cottura o riscaldamento breve. Non lasciare il forno incustodito durante la cottura.
Carta assorbente	Adoperarla per coprire gli alimenti per riscaldarli e assorbire i grassi. Adoperarla solo per cotture brevi, senza lasciare incustodito il forno.
Carta da forno	Adoperarla come coperchio per evitare schizzi o per la cottura a vapore.
Plastica	Solo quelle utilizzabili nei forni a microonde. Seguire le istruzioni del fabbricante. Deve essere presente un'apposita etichetta indicante che è possibile utilizzarla nei forni a microonde. Alcuni contenitori in plastica si ammorbidiscono quando gli alimenti diventano caldi. Se si utilizzano sacchetti per la cottura e sacchetti in plastica chiusi ermeticamente, praticare piccoli tagli o fori come indicato sulla confezione.
Pellicola di plastica	Solo quelle utilizzabili nei forni a microonde. Utilizzarla per coprire gli alimenti durante la cottura per trattenere l'umidità. Evitare il contatto della plastica con gli alimenti.
Termometri	Solo quelli utilizzabili nei forni a microonde (termometri per la carne e i dolci).
Carta cerata	Adoperarla come coperchio per evitare schizzi o per trattenere l'umidità.

MATERIALI DA EVITARE NEL FORNO A MICROONDE

Utensili da cucina	Note
Vaschette di alluminio	Possono causare archi elettrici. Trasferire gli alimenti in un piatto adatto alla cottura a microonde.
Cartone per alimenti con maniglie metalliche	Possono causare archi elettrici. Trasferire gli alimenti in un piatto adatto alla cottura a microonde.
Utensili da cucina in metallo o con finiture metalliche	Il metallo scherma gli alimenti dall'energia a microonde. Le finiture metalliche possono causare archi elettrici.
Fascette metalliche	Possono causare archi elettrici e incendi nel forno.
Sacchetti di carta	Possono causare incendi nel forno.
Materiale espanso plastico	Il materiale espanso plastico può fondere o contaminare il liquido interno quando viene esposto ad alte temperature.
Legno	Quando viene utilizzato nel forno a microonde, il legno si secca e potrebbe creparsi o rompersi.

IMPOSTAZIONE DEL FORNO

Nomi dei componenti e degli accessori del forno

Togliere il forno e tutti i materiali dal cartone e dalla cavità del forno. Il forno viene fornito con i seguenti accessori:

Vassoio di vetro	1
Anello di supporto del piatto girevole	1
Manuale di istruzioni	1

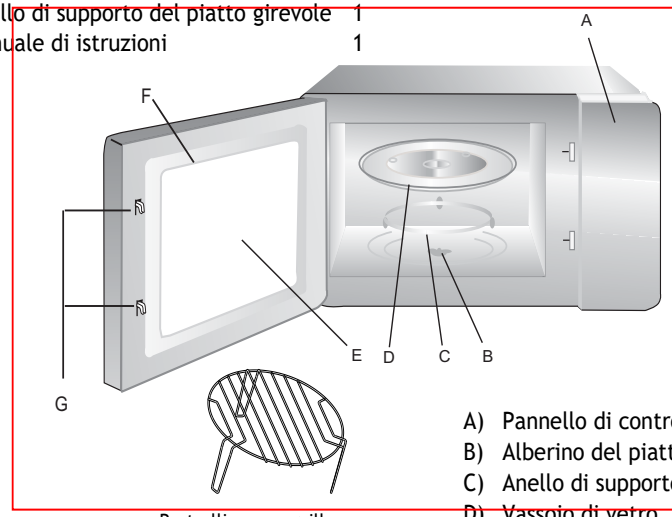

Rastrelliera per grill
(solo per la serie Grill)

A) Pannello di controllo
B) Alberino del piatto girevole
C) Anello di supporto del piatto girevole
D) Vassoio di vetro
E) Finestra di ispezione
F) Sportello
G) Sistema di interblocco di sicurezza

INSTALLAZIONE DEL PIATTO GIREVOLE

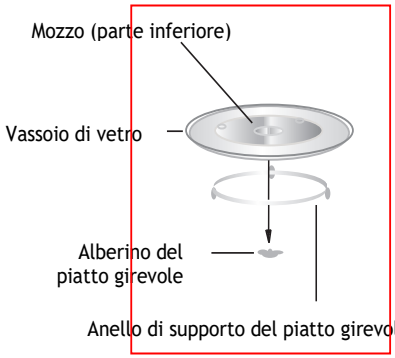

a. Non capovolgere il vassoio di vetro. Il vassoio di vetro non deve mai bloccarsi.
b. Durante la cottura, utilizzare sia il vassoio di vetro che l'anello di supporto del piatto girevole.
c. Tutti gli alimenti e i contenitori devono essere collocati sempre sul vassoio di vetro per la cottura.
d. Se il vassoio di vetro o l'anello di supporto del piatto girevole si incrina o si rompe, rivolgersi al centro assistenza autorizzato più vicino.

ISTRUZIONI DI FUNZIONAMENTO

IMPOSTAZIONE DELL'OROLOGIO	Quando il forno a microonde è alimentato, il LED visualizza "00:00" e viene emesso un singolo segnale acustico. 1) Premere "🕒" due volte, in tal modo le cifre dell'ora lampeggiano 2) Premere "**-**" o "**+**" per regolare l'ora (da 0 a 23). 3) Premere "🕒" in tal modo le cifre dei minuti lampeggiano. 4) Premere "**-**" o "**+**" per regolare i minuti (da 0 a 59). 5) Premere "🕒" per terminare l'impostazione dell'orologio. In tal modo, lampeggia ":" e l'ora si illumina. Nota: 1) Se non è impostato, l'orologio non funziona quando si accende il forno. 2) Durante il processo di impostazione dell'orologio, se si preme "▽ 3″", il forno torna automaticamente allo stato precedente.
MODALITÀ DI COTTURA CON MICROONDE	Premere " ☰ ", il display LCD visualizza "P100". Premere 4 volte " ☰ " o premere "**-**" o "**+**" per scegliere la potenza desiderata; in tal modo, lo schermo visualizza "P100", "P80", "P50", "P30" , "P10", " G ", "C-1"o "C-2" per ogni pressione ulteriore. Quindi premere "▷ +30″" per confermare e premere "**-**" o "**+**" per impostare il tempo di cottura da 0:05 a 95:00. Premere nuovamente "▷ +30″" per iniziare la cottura. Esempio: per utilizzare il microonde all'80% della potenza per 20 minuti, impostare il forno in base alla procedura seguente. 1) Premere " ☰ " una volta, in tal modo lo schermo visualizza "P100". 2) Premere un'altra volta " ☰ " o premere "**-**" o "**+**" per scegliere la cottura a microonde all'80% della potenza. 3) Premere "▷ +30″" per confermare, in tal modo lo schermo visualizza "P 80". 4) Premere " **−** " o " **+** " per regolare il tempo di cottura fino a quando il forno visualizza "20:00". 5) Premere "▷ +30″" per iniziare la cottura.

Nota: il tempo di cottura è regolabile con i seguenti incrementi per i diversi intervalli:

0—1 min : 5 secondi
1—5 min : 10 secondi
5—10 min : 30 secondi
10—30 min : 1 minuto
30—95 min : 5 minuti

“ ☰ ” Ordine	Visualizzazione delle istruzioni per il selettore	Potenza microonde	
1	P100	100%	
2	P80	80%	
3	P50	50%	
4	P30	30%	
5	P10	10%	
6	G	0%	100%
7	C-1	55%	45%
8	C-2	36%	64%

COTTURA GRILL O COMBI.

Premere “ ☰ ” una volta. Viene visualizzato “P100”, premere 4 volte “ ☰ ” o premere “**-**” o “**+**” per scegliere la potenza desiderata; in tal modo, lo schermo visualizza “P100”, “P80”, “P50”, “P30” , “P10”, “ G ”, “C-1” o “C-2” per ogni pressione ulteriore.

Quindi premere “ ▷+30” ” per confermare e premere “**-**” o “**+**” per impostare il tempo di cottura da 0:05 a 95:00.

Premere nuovamente “ ▷+30” ” per iniziare la cottura.

Esempio: per utilizzare il microonde al 55% della potenza e il grill al 45% della potenza (C-1) per una cottura di 10 minuti, impostare il forno in base alla procedura seguente.

1) Premere “ ☰ ” una volta, in tal modo lo schermo visualizza "P100".

2) Premere " ☰ " 4 volte oppure "**-**" o "**+**" per scegliere Combi. Modalità 1.

3) Premere " ▷+30” " per confermare, in tal modo lo schermo visualizza "C-1".

4) Premere "**−**" o "**+**" per regolare il tempo di cottura fino a quando il forno visualizza "10:00".

	5) Premere "▷+30"" per iniziare la cottura. Nota: quando è trascorso metà del tempo impostato per il grill, il forno emette due segnali acustici: si tratta di un evento normale. Per ottimizzare la cottura degli alimenti con il grill, a questo punto voltare gli alimenti, chiudere lo sportello e premere "▷+30"" per continuare la cottura. Se non viene effettuata alcuna operazione, il forno continua a funzionare.
AVVIO RAPIDO	1) In stato di attesa, premere "▷+30"" per avviare la cottura al 100% di potenza; ad ogni pressione, il tempo di cottura aumenta di 30 secondi, fino a 95 minuti. 2) Durante la cottura a microonde, grill o combi, ogni pressione di "▷+30"" aumenta di 30 secondi il tempo di cottura.
SCONGELAMENTO IN BASE AL PESO	1) Premere "⁄" una volta, in tal modo il forno visualizza "dEF1". 2) Premere **"-"** o **"+"** per selezionare il peso degli alimenti da 100 a 2000 g. 3) Premere "▷+30"" per iniziare lo scongelamento.
SCONGELAMENTO IN BASE AL TEMPO	1) Premere "⁄" due volte, in tal modo il forno visualizza "dEF2". 2) Premere **"-"** o **"+"** per selezionare il tempo di scongelamento. 3) Premere "▷+30"" per iniziare lo scongelamento.
TIMER PER COTTURA	1) Premere "🕒" una volta, il LED visualizza "00:00". 2) Ruotare "**-**" o "**+**" per regolare il timer. (Il tempo massimo di cottura è 95 minuti) 3) Premere "▷+30"" per confermare l'impostazione. 4) Al raggiungimento dell'ora di cottura il cicalino suona 5 volte. Se l'orologio è stato impostato (sistema 24 ore), il LED visualizza l'ora corrente. Nota: l'ora di cottura è diversa dal sistema 24 ore. Il timer di cottura è un timer.

COTTURA MULTISEZIONE	È possibile impostare fino a 2 sezioni per la cottura. Nella cottura multisezione, se una sezione viene utilizzata per scongelare, lo scongelamento deve essere effettuato nella prima sezione. Esempio: per scongelare alimenti per 5 minuti e cuocerli a microonde all'80% della potenza per 7 minuti, effettuare le seguenti operazioni: 1) Premere "⁄" due volte, in tal modo il forno visualizza "dEF2". 2) Ruotare **"-"** o **"+"** per selezionare il tempo di scongelamento fino a visualizzare "5:00". 3) Premere " ☰ " una volta, in tal modo lo schermo visualizza "P100". 4) Premere un'altra volta " ☰ " o ruotare **"-"** o **"+"** per scegliere la cottura a microonde all'80% della potenza. 5) Premere "▷ +30" " per confermare, in tal modo lo schermo visualizza "P 80". 6) Ruotare **"-"** o **"+"** per regolare il tempo di cottura fino a quando il forno visualizza "7:00". 7) Premere "▷ +30" " per avviare la cottura; a questo punto, viene emesso un solo segnale acustico per la prima sezione e si avvia il conto alla rovescia dello sbrinamento, quindi viene emesso un altro segnale acustico quando si passa alla seconda cottura. Alla fine della cottura, vengono emessi 5 segnali acustici.
FUNZIONE DI INTERROGAZIONE	1) Negli stati di cottura a microonde, grill e cottura combinata, premere " ☰ " in tal modo la potenza attuale viene visualizzata per 3 secondi. Dopo 3 secondi, il forno torna allo stato precedente. 2) In stato di cottura, premere "🕒" per controllare la durata della cottura, che verrà visualizzata per 3 secondi.
FUNZIONE DI BLOCCO BAMBINI	Blocco: in stato di attesa, premere " ▽🔒3" " per 3 secondi; verrà emesso un segnale acustico indicante l'accesso allo stato di blocco bambini e verrà visualizzata l'ora corrente, se è stata impostata, altrimenti il LED visualizzerà "0:00". La spia del blocco si accende. Annullamento del blocco: in stato bloccato, premere " ▽🔒3" " per 3 secondi; verrà emesso un segnale acustico per segnalare che il blocco è stato annullato. La spia del blocco si spegne.

PROVA	1) Se viene aperto lo sportello durante la cottura, è necessario premere “ ▷+30” per continuare la cottura. 2) Se una volta impostato il programma di cottura, " ▷+30" non viene premuto entro 5 minuto, verrà visualizzata l'ora corrente e l'impostazione verrà annullata. 3) Se la pressione ha effetto, viene emesso un segnale acustico, altrimenti no. 4) Per segnalare la fine della cottura, viene emesso un segnale acustico per cinque volte.
APRIRE LO SPORTELLO DEL FORNO	Premere il pulsante " ▯ ", lo sportello del forno si apre.
MENU AUTO	1) Premere “+” per scegliere il menu; in tal modo, il display visualizza da "A1" a "A8", ossia pizza, carne, verdura, pasta, patate, pesce, bevande e pop-corn. 2) Premere " ▷+30" per confermare. 3) Premere “-” o “+” per scegliere il peso predefinito in base al grafico del menu. 4) Premere " ▷+30" per iniziare la cottura. Esempio: utilizzare il menu "Auto" per cuocere un pesce di 350 g. 1) Premere "+" finché non viene visualizzato "A6". 2) Premere " ▷+30" per confermare. 3) Premere “-” o “+” per selezionare il peso del pesce fino a visualizzare "350". 4) Premere " ▷+30" per iniziare la cottura.

Menu	Peso	Potenza
A1 Pizza	200 g	200
	400 g	400
A2 Carne	250 g	250
	350 g	350
	450 g	450
A3 Verdure	200 g	200
	300 g	300
	400 g	400
A4 Pasta	50 g (con 450 g di acqua fredda)	50
	100 g (con 800 g di acqua fredda)	100
A5 Patate	200 g	200
	400 g	400
	600 g	600
A6 Pesce	250 g	250
	350 g	350
	450 g	450
A7 Bevande	1 tazza (120 ml)	1
	2 tazze (240 ml)	2
	3 tazze (360 ml)	3
A8 Popcorn	50 g	50
	100 g	100

PULIZIA

Accertarsi che l'elettrodomestico sia scollegato dalla fonte di alimentazione.

1. Pulire la cavità del forno con un panno lievemente bagnato.
2. Pulire gli accessori con acqua e sapone.
3. La cornice dello sportello, la guarnizione e i componenti vicini devono essere puliti attentamente con un panno bagnato se sono sporchi.
4. Non adoperare detersivi aggressivi e abrasivi o raschietti metallici affilati per pulire il vetro dello sportello del forno, altrimenti la superficie potrebbe graffiarsi e il vetro potrebbe frantumarsi.
5. Suggerimento per la pulizia: per facilitare la pulizia delle pareti della cavità che potrebbero entrare a contatto con gli alimenti cotti: collocare mezzo limone in una scodella, aggiungere 300 ml d'acqua e riscaldarla per 10 minuti con il forno a microonde al 100% della potenza. Per pulire il forno, strofinarlo con un panno morbido e asciutto.

UTENSILI DA CUCINA

ATTENZIONE

Rischio di lesioni personali

Le operazioni di manutenzione e riparazione che implicano la rimozione degli involucri possono essere pericolose se non effettuate da personale competente, dal momento che causano l'esposizione all'energia a microonde.

Consultare le istruzioni che indicano i "Materiali utilizzabili e non utilizzabili nel forno a microonde". L'uso di determinati utensili da cucina non metallici non è sicuro per la cottura a microonde. In caso di dubbi, provare l'utensile da cucina effettuando la procedura indicata di seguito.

Prova dell'utensile da cucina:

1. Riempire un contenitore utilizzabile nel forno a microonde con una tazza d'acqua fredda (250 ml) assieme all'utensile da cucina da provare.
2. Accendere il forno alla massima potenza per 1 minuto.
3. Toccare con attenzione l'utensile da cucina. Se l'utensile da cucina vuoto è caldo, non deve essere utilizzato per la cottura a microonde.
4. Non superare il tempo di cottura di 1 minuto.

Soluzione dei problemi

Se si presenta un problema per qualsiasi motivo; prima di richiedere assistenza effettuare innanzitutto le verifiche indicate di seguito.

Normale	
Il forno a microonde interferisce con la ricezione del segnale televisivo	Quando il forno a microonde è in funzione, potrebbe interferire sulla ricezione del segnale radio e televisivo. Il fenomeno è simile alle interferenze di piccoli elettrodomestici (ad es. frullatore, aspirapolvere, ventilatori elettrici). È normale.
La spia del forno è debole	Se la cottura a microonde avviene a bassa potenza, la spia del forno potrebbe diventare debole. È normale.
Accumulo di vapore sullo sportello, fuoriuscita di aria calda dagli sfiati	Durante la cottura, potrebbe fuoriuscire vapore dagli alimenti. La maggior parte viene estratto dagli sfiati. Parte, però, potrebbe accumularsi su una zona fresca, ad esempio lo sportello del forno. È normale.
Il forno si è avviato accidentalmente senza alimenti.	Non azionare l'elettrodomestico senza alimenti all'interno. È molto pericoloso.

Problema	Causa possibile	Soluzione
Il forno non si avvia.	(1) Il cavo di alimentazione non è collegato saldamente.	Staccare il cavo. Ricollegare il cavo dopo 10 secondi.
	(2) Il fusibile si brucia o interviene il salvavita.	Sostituire il fusibile o resettare il salvavita (riparato da un professionista della società elettrica).
	(3) Problema con la presa elettrica.	Provare la presa elettrica con altri elettrodomestici.
Il forno non si riscalda.	(4) Lo sportello non è chiuso correttamente.	Chiudere bene lo sportello.

Sull'unità è riportato il simbolo di conformità con la direttiva europea 2002/96/CE relativa allo smaltimento di apparecchiature elettriche ed elettroniche usate (WEEE). Garantendo il corretto smaltimento del prodotto, è possibile evitare conseguenze negative per l'ambiente e per la salute umana dovute alla gestione impropria dei rifiuti.
Il simbolo sul prodotto indica che non può essere smaltito come rifiuto domestico. Il prodotto deve essere conferito in un punto di raccolta per il riciclo delle apparecchiature elettriche ed elettroniche. Lo smaltimento deve essere effettuato in conformità alle normative locali in materia di smaltimento dei rifiuti.
Per informazioni più dettagliate sul trattamento, il recupero e il riciclo di questo prodotto, rivolgersi all'ente locale competente, all'azienda addetta allo smaltimento dei rifiuti domestici o al negozio dove è stato acquistato.

Table des matières

02 Consignes de sécurité importantes

09 Description du produit

10 Utilisation de l'appareil

16 Nettoyage et entretien

17 Dépannage

Cher client,

Nous vous remercions et nous vous félicitons de votre choix. Ce nouveau produit a été soigneusement conçu et construit à l'aide de matériaux de grande qualité et a été testé minutieusement pour s'assurer qu'il répond à toutes vos exigences culinaires.

Veuillez lire et observer ces simples instructions, qui vous permettront d'obtenir d'excellents résultats dès la première utilisation. Cet appareil de pointe est accompagné de nos meilleurs souhaits.

CONSIGNES DE SÉCURITÉ

Four à micro-ondes

MANUEL D'INSTRUCTIONS

MODÈLE : H38MWID4ID27N

Lisez attentivement ces instructions avant d'utiliser votre four à micro-ondes et conservez-les soigneusement.
Si vous suivez les instructions, votre four vous servira pendant de nombreuses années.

CONSERVEZ CES INSTRUCTIONS EN LIEU SÛR

PRÉCAUTIONS À PRENDRE POUR ÉVITER UNE EXPOSITION ÉVENTUELLE À UNE ÉNERGIE EXCESSIVE DUE AUX MICRO-ONDES

(a) N'essayez pas de faire fonctionner ce four avec la porte ouverte, car cela peut entraîner une exposition dangereuse à l'énergie des micro-ondes. Il est important de ne pas casser ou modifier les dispositifs de verrouillage de sécurité.

(b) Ne placez aucun objet entre la face avant du four et la porte et ne laissez aucun résidu de saleté ou de détergent s'accumuler sur les surfaces d'étanchéité.

(c) AVERTISSEMENT : si la porte ou les joints de porte sont endommagés, le four ne doit pas être utilisé tant qu'il n'a pas été réparé par une personne compétente.

ADDENDUM

Si l'appareil n'est pas maintenu en bon état de propreté, sa surface pourrait être dégradée, ce qui affecterait la durée de vie de l'appareil et entraînerait une situation dangereuse.

Caractéristiques techniques

Modèle :	H38MWID4ID27N
Tension nominale :	230 V ~ 50 Hz
Puissance d'entrée nominale (micro-ondes) :	1450 W
Puissance de sortie nominale (micro-ondes) :	900 W
Puissance d'entrée nominale (gril) :	1100 W
Capacité du four :	28 L
Diamètre du plateau tournant :	Ø 315 mm
Dimensions extérieures :	595x401x388 mm
Poids net :	Env. 19 kg

Données de faible consommation d'électricité selon le règlement (UE) 2023/826 de la Commission.

Condition	Consommation d'électricité	Laps de temps après lequel l'équipement atteint automatiquement la condition
Mode veille avec affichage d'une information ou d'un état	0,8 W	20 min

CONSIGNES DE SÉCURITÉ IMPORTANTES

AVERTISSEMENT

Pour réduire les risques d'incendie, de choc électrique, de blessures ou d'exposition à une énergie excessive du four à micro-ondes lors de l'utilisation de votre appareil, respectez les précautions de base, y compris celles qui suivent :

1. Avertissement : les liquides et autres aliments ne doivent pas être chauffés dans des contenants scellés, car ils sont susceptibles d'exploser.
2. Avertissement : il est dangereux pour toute personne autre qu'une personne compétente d'effectuer toute opération d'entretien ou de réparation impliquant l'enlèvement d'un couvercle qui protège contre l'exposition à l'énergie micro-ondes.
3. Cet appareil peut être utilisé par des enfants âgés de 8 ans et plus et par des personnes ayant des capacités physiques, sensorielles ou mentales réduites, ou connaissant mal l'appareil, s'ils bénéficient d'une surveillance ou reçoivent des instructions concernant l'utilisation de l'appareil de manière sûre et qu'ils comprennent les risques encourus. Les enfants ne doivent pas jouer avec l'appareil. Le nettoyage et l'entretien par l'utilisateur ne doivent pas être effectués par des enfants, sauf s'ils ont plus de 8 ans et s'ils sont surveillés.
4. Gardez l'appareil et son cordon hors de portée des enfants de moins de 8 ans.
5. N'utilisez que des ustensiles adaptés à l'utilisation dans les fours à micro-ondes.
6. Le four doit être nettoyé régulièrement et tout dépôt de nourriture doit être enlevé.
7. Lisez et respectez les instructions spécifiques : « PRÉCAUTIONS À PRENDRE POUR ÉVITER TOUTE EXPOSITION POSSIBLE À UNE ÉNERGIE MICRO-ONDES EXCESSIVE ».
8. Lorsque vous chauffez des aliments dans des contenants en plastique ou en papier, gardez un œil sur le four en raison du risque d'inflammation.
9. En cas d'émission de fumée, éteignez ou débranchez l'appareil et gardez la porte fermée afin d'étouffer toute flamme.
10. Ne faites pas trop cuire les aliments.

11. N’utilisez pas la cavité du four à des fins de conservation.

    Ne conservez pas d’aliments tels que du pain, des biscuits, etc. à l’intérieur du four.

12. Retirez les attaches en métal et les poignées en métal des contenants/sacs en papier ou en plastique avant de les placer dans le four.

13. Installez ou positionnez ce four uniquement conformément aux instructions d’installation fournies.

14. Les œufs en coquille et les œufs durs entiers ne doivent pas être chauffés dans un four à micro-ondes, car ils peuvent exploser, même après la fin du chauffage au micro-ondes.

15. Cet appareil est conçu pour être utilisé dans une habitation et pour des applications similaires telles que :

    - coins-cuisine du personnel dans des magasins, bureaux et autres environnements de travail ;
    - par des clients dans des hôtels, motels et autres environnements de type résidentiel ;
    - habitations rurales ;
    - environnements de type chambres d’hôtes ou B&B.

16. Si le cordon d’alimentation est endommagé, faites-le remplacer par le fabricant, le service clientèle ou un électricien qualifié pour éviter tout risque d’accident.

17. Ne rangez pas et n’utilisez pas cet appareil à l’extérieur.

18. N’utilisez pas ce four près de sources d’eau, dans un sous-sol humide ou près d’une piscine.

19. La température des surfaces accessibles peut être élevée durant le fonctionnement. Les surfaces risquent de s’échauffer pendant l’utilisation. Tenez le cordon éloigné de la surface chauffée et ne couvrez pas les évents du four.

20. Ne laissez pas le cordon pendre sur le bord de la table ou du comptoir.

21. Le fait de ne pas conserver le four propre peut entraîner une détérioration de la surface qui pourrait nuire à la durée de vie de l’appareil et éventuellement entraîner une situation dangereuse.

22. Le contenu des biberons et des pots d'aliments pour bébés doit être mélangé ou agité et la température vérifiée avant consommation, afin d'éviter les brûlures.

23. Le chauffage des boissons par micro-ondes peut retarder l'ébullition par éruption ; il faut donc être prudent lors de la manipulation du contenant.

24. Cet appareil n'est pas prévu pour être utilisé par des personnes (y compris des enfants) à capacités physiques, sensorielles ou intellectuelles réduites ou sans expérience et connaissances, à moins d'être surveillés ou d'avoir appris à utiliser l'appareil par une personne responsable de leur sécurité.

25. Surveillez les enfants pour éviter qu'ils ne jouent avec l'appareil.

26. Les appareils ne sont pas prévus pour être utilisés au moyen d'une minuterie extérieure ou d'un système de télécommande séparé.

27. Les parties accessibles peuvent devenir brûlantes au cours de l'utilisation. Les jeunes enfants doivent être tenus à l'écart.

28. N'utilisez pas de nettoyeur vapeur.

29 Au cours de l'utilisation, l'appareil devient brûlant. Faites attention à ne pas toucher les éléments de chauffage à l'intérieur du four.

30. N'utilisez que la sonde de température recommandée pour ce four. (Pour les fours munis d'un dispositif permettant d'utiliser une sonde de mesure de la température).

31. AVERTISSEMENT : l'appareil et ses parties accessibles peuvent devenir brûlants au cours de l'utilisation. Il convient de faire attention à ne pas toucher les éléments de chauffage. Les enfants de moins de 8 ans doivent être tenus à l'écart à moins d'être surveillés constamment.

32. Le four à micro-ondes doit fonctionner avec la porte décorative ouverte. (Pour les fours avec porte décorative).

33. La surface d'une armoire de rangement peut devenir chaude.

LISEZ ATTENTIVEMENT ET CONSERVEZ CE MANUEL POUR POUVOIR LE CONSULTER EN CAS DE BESOIN

Pour réduire les risques de blessures aux personnes

Installation de mise à la terre

DANGER

Risque de choc électrique. Toucher certains des composants internes peut causer des blessures graves, voire mortelles. Ne démontez pas cet appareil.

AVERTISSEMENT

Risque de choc électrique. Toute utilisation inappropriée de la mise à la terre vous expose à un risque de choc électrique. Ne branchez pas l'appareil à une prise de courant avant qu'il ne soit correctement installé et mis à la terre.

Cet appareil doit être mis à la terre. En cas de court-circuit électrique, la mise à la terre réduit le risque de choc électrique en fournissant un câble d'évacuation du courant électrique. Cet appareil est équipé d'un cordon muni d'un câble de mise à la terre doté d'une fiche de mise à la terre. La fiche doit être branchée sur une prise correctement installée et mise à la terre.

Consultez un électricien ou un technicien qualifié si vous ne comprenez pas totalement les instructions de mise à la terre ou s'il existe un doute quant à la mise à la terre correcte de l'appareil.

S'il est nécessaire d'utiliser une rallonge, utilisez uniquement une rallonge à 3 fils.

1. Un cordon d'alimentation court est fourni pour réduire les risques de s'emmêler ou de trébucher sur un cordon plus long.
2. Si un ensemble de cordons long ou une rallonge est utilisé(e) :
    1) La puissance électrique marquée de l'ensemble de cordons ou de la rallonge doit être au moins aussi élevée que la puissance électrique de l'appareil.
    2) La rallonge doit être un cordon à 3 fils de type mise à la terre.
    3) Le long cordon doit être disposé de façon à ne pas s'enrouler sur le comptoir ou sur le dessus de la table, afin que les enfants ne puissent pas tirer dessus et qu'il ne puisse pas causer de chutes.

MATÉRIAUX UTILISABLES AU FOUR À MICRO-ONDES

Ustensiles	Remarques
Plat brunisseur	Suivez les instructions du fabricant. Le fond du plat brunisseur doit être à au moins 5 mm (3/16 po) au-dessus de la plaque tournante. Une utilisation incorrecte peut entraîner la rupture de la plaque tournante.
Vaisselle de table	Uniquement si compatible micro-ondes. Suivez les instructions du fabricant. N'utilisez pas de vaisselle craquelée ou ébréchée.
Bocaux en verre	Ôtez toujours le couvercle. Ne l'utilisez que pour réchauffer les aliments jusqu'à ce qu'ils soient chauds. La plupart des bocaux en verre ne sont pas résistants à la chaleur et peuvent se briser.
Verres	Verres résistants à la chaleur uniquement. Assurez-vous de l'absence de garniture métallique. N'utilisez pas de vaisselle craquelée ou ébréchée.
Sacs de cuisson au four	Suivez les instructions du fabricant. Ne fermez pas avec une attache métallique. Faites des fentes pour permettre à la vapeur de s'échapper.
Assiettes et gobelets en papier	Utilisez-les uniquement pour la cuisson/le réchauffement rapide. Ne laissez pas le four sans surveillance pendant la cuisson.
Essuie-mains en papier	Utilisez-le pour couvrir les aliments afin de les réchauffer et d'absorber les graisses. Utilisez-le sous surveillance pour une cuisson de courte durée seulement.
Papier sulfurisé	Utilisez-le comme couvercle pour éviter les éclaboussures ou comme emballage pour la cuisson à la vapeur.
Plastique	Uniquement si compatible micro-ondes. Suivez les instructions du fabricant. Doit porter la mention « Compatible micro-ondes ». Certains contenants en plastique s'assouplissent lorsque la nourriture à l'intérieur devient chaude. Les « sachets cuisson » et les sacs en plastique hermétiquement fermés doivent être fendus, percés ou ventilés selon les directives de l'emballage.
Film plastique	Uniquement si compatible micro-ondes. À utiliser pour couvrir les aliments pendant la cuisson afin de retenir l'humidité. Ne laissez pas le film plastique toucher les aliments.
Thermomètres	Seulement si compatibles micro-ondes (thermomètres à viande et à bonbons).
Papier paraffiné	À utiliser comme protection pour éviter les éclaboussures et retenir l'humidité.

MATÉRIAUX À ÉVITER DANS LE FOUR À MICRO-ONDES

Ustensiles	Remarques
Plateau en aluminium	Peut provoquer des arcs électriques. Transférez les aliments dans un plat adapté pour le micro-ondes.
Carton alimentaire avec poignée en métal	Peut provoquer des arcs électriques. Transférez les aliments dans un plat adapté pour le micro-ondes.
Ustensiles en métal ou à garniture métallique	Le métal protège les aliments de l'énergie des micro-ondes. Les garnitures métalliques peuvent causer des arcs électriques.
Attaches en métal	Risque de formation d'arcs électriques et d'incendie dans le four.
Sacs en papier	Peuvent causer un incendie dans le four.
Mousse plastique	La mousse plastique peut fondre ou contaminer le liquide à l'intérieur lorsqu'elle est exposée à des températures élevées.
Bois	Le bois se dessèche lorsqu'il est utilisé dans le four à micro-ondes et peut se fendre ou se briser.

INSTALLATION DE VOTRE FOUR

Noms des pièces et accessoires du four

Enlevez le four et tous les matériaux du carton et de la cavité du four.
Votre four est livré avec les accessoires suivants :

Plateau en verre	1
Anneau du plateau tournant	1
Manuel d'instructions	1

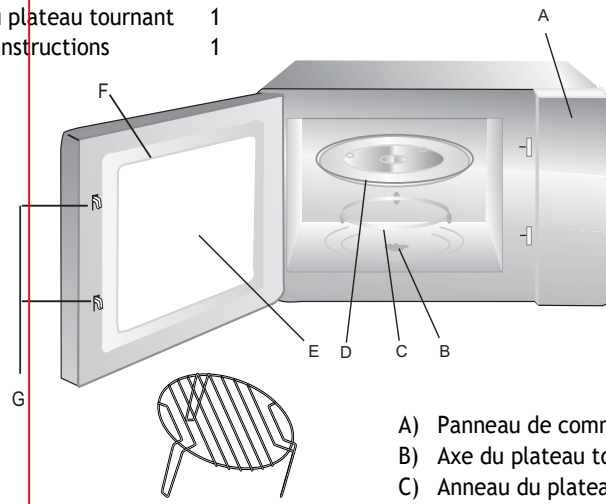

Grille du gril
(uniquement pour la série Gril)

A) Panneau de commande
B) Axe du plateau tournant
C) Anneau du plateau tournant
D) Plateau en verre
E) Fenêtre d'observation
F) Ensemble porte
G) Système de verrouillage de sécurité

INSTALLATION DU PLATEAU TOURNANT

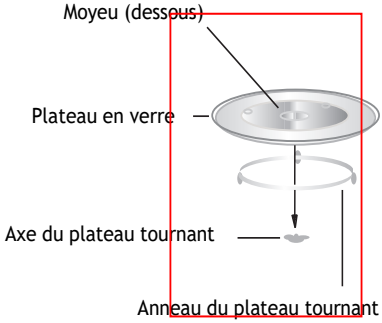

a. Ne placez jamais le plateau en verre à l'envers. Le plateau en verre ne doit jamais être bloqué.
b. Le plateau en verre et son anneau doivent toujours être utilisés pendant la cuisson.
c. La nourriture et les contenants alimentaires doivent toujours être placés sur le plateau en verre pour la cuisson.
d. Si le plateau en verre ou l'anneau se fend ou se brise, contactez le SAV agréé le plus proche.

MODE D'EMPLOI

RÉGLAGE DE L'HORLOGE	Lorsque le four à micro-ondes est sous tension, la LED affiche « 00:00 », le signal sonore retentit une fois. 1) Appuyez deux fois sur « ⏲ », les chiffres des heures clignotent. 2) Appuyez sur « - » ou « + » pour régler les chiffres des heures, la valeur saisie doit être comprise entre 0 et 23. 3) Appuyez sur « ⏲ », les chiffres des minutes clignotent. 4) Appuyez sur « - » ou « + » pour régler les chiffres des minutes, la valeur saisie doit être comprise entre 0 et 59. 5) Appuyez sur « ⏲ » pour terminer le réglage de l'horloge. « : » clignote et l'heure s'allume. Remarque : 1) Si l'horloge n'est pas réglée, elle ne fonctionnera pas une fois alimentée en courant. 2) Pendant le réglage de l'horloge, si vous appuyez sur « ▽ 3" », le four revient automatiquement à l'état précédent.
CUISSON AU MICRO-ONDES	Appuyez sur « ☰ », l'écran LCD affiche « P100 ». Appuyez à plusieurs reprises sur « ☰ » ou appuyez sur « - » ou « + » pour choisir la puissance souhaitée, et "P100", "P80", "P50", "P30" , "P10", " G ", "C-1" ou"C-2" s'affiche pour chaque pression supplémentaire. Appuyez ensuite sur « ▷ +30" » pour confirmer, puis appuyez sur « - » ou « + » pour régler le temps de cuisson de 0:05 à 95:00. Appuyez de nouveau sur « ▷ +30" » pour démarrer la cuisson. Exemple : si vous souhaitez utiliser 80 % de la puissance des micro-ondes pour une cuisson pendant 20 minutes, utilisez le four en suivant les étapes ci-après. 1) Appuyez une fois sur « ☰ », l'écran affiche « P100 ». 2) Appuyez une nouvelle fois sur « ☰ » ou sur « - » ou « + » pour choisir une puissance de micro-ondes de 80 %. 3) Appuyez sur « ▷ +30" » pour confirmer et l'écran affiche « P 80 ».

4) Appuyez sur « - » ou « + » pour régler le temps de cuisson jusqu'à ce que le four affiche « 20:00 ».

5) Appuyez sur « $\triangleright_{+30''}$ » pour démarrer la cuisson.

Remarque : les incréments pour la durée de réglage du commutateur de codage sont les suivants :

0—1 min : 5 secondes
1—5 min : 10 secondes
5—10 min : 30 secondes
10—30 min : 1 minute
30—95 min : 5 minutes

« ☰ » Ordre	Affichage des instructions	Puissance du micro-ondes	
1	P100	100 %	
2	P80	80 %	
3	P50	50 %	
4	P30	30 %	
5	P10	10 %	
6	G	0 %	100 %
7	C-1	55 %	45 %
8	C-2	36 %	64 %

CUISSON GRIL OU COMBINÉE

Appuyez une fois sur « ☰ ». "P100" s'affiche, puis appuyez sur « ☰ » plusieurs fois ou appuyez sur « - » ou « + » pour choisir la puissance que vous souhaitez, et "P100", "P80", "P50", "P30" , "P10", " G ", "C-1" ou "C-2" s'affichent pour chaque pression supplémentaire.

Appuyez ensuite sur « $\triangleright_{+30''}$ » pour confirmer, puis appuyez sur « - » ou « + » pour régler le temps de cuisson de 0:05 à 95:00. Appuyez de nouveau sur « $\triangleright_{+30''}$ » pour démarrer la cuisson.

Exemple : si vous souhaitez utiliser 55 % de puissance micro-ondes et 45 % de puissance du gril (C-1) pour cuire pendant 10 minutes, vous pouvez faire fonctionner le four comme suit.

1) Appuyez une fois sur « ☰ », l'écran affiche « P100 ».

2) Appuyez quatre fois sur « ☰ », appuyez sur « - » ou « + » pour choisir le mode combi. 1.

	3) Appuyez sur « ▷+30″ » pour confirmer et l'écran affiche « C-1 ». 4) Appuyez sur « - » ou « + » pour régler le temps de cuisson jusqu'à ce que le four affiche « 10:00 ». 5) Appuyez sur « ▷+30″ » pour démarrer la cuisson. Remarque : lorsque la moitié du temps de gril est écoulée, le four sonne deux fois, ce qui est normal. Pour que les aliments soient mieux grillés, vous devez les retourner, fermer la porte et appuyer sur « ▷+30″ » pour poursuivre la cuisson. Si aucune opération n'est effectuée, le four continue à fonctionner.
DÉMARRAGE RAPIDE	1) En mode attente, appuyez sur « ▷+30″» pour démarrer la cuisson à 100 % de puissance et chaque pression supplémentaire augmentera le temps de cuisson de 30 secondes jusqu'à 95 minutes. 2) En mode micro-ondes, grill, combiné, chaque pression sur « ▷+30″» permet d'augmenter le temps de cuisson de 30 secondes.
DÉCONGÉLATION EN FONCTION DU POIDS	1) Appuyez une fois sur « ✳/10 » et le four affiche « dEF1 ». 2) Appuyez sur « - » ou « + » pour sélectionner le poids des aliments de 100 à 2000 g. 3) Appuyez sur « ▷+30″ » pour démarrer la décongélation.
DÉCONGÉLATION EN FONCTION DU TEMPS	1) Appuyez deux fois sur « ✳/10 » et le four affiche « dEF2 ». 2) Appuyez « - » ou « + » pour sélectionner le temps de décongélation. 3) Appuyez sur « ▷+30″ » pour démarrer la décongélation.
MINUTERIE	1) Appuyez une fois sur « ◷ » et la LED affiche « 00:00 ». 2) Tournez « - » ou « + » pour saisir la valeur de minuterie souhaitée. (Le temps de cuisson maximal est de 95 minutes) 3) Appuyez sur « ▷+30″ » pour confirmer le réglage. 4) Lorsque le temps de cuisson est atteint, le signal sonore retentit 5 fois.

	Si l'horloge a été réglée (système de 24 heures), la LED affiche l'heure actuelle. Remarque : le temps de cuisson est différent du système 24 heures. Il s'agit d'une minuterie.
CUISSON EN PLUSIEURS SECTIONS	Deux sections au maximum peuvent être réglées pour la cuisson. Dans le cas d'une cuisson en plusieurs sections, si une section effectue une décongélation, la décongélation doit être placée dans la première section. Exemple : si vous souhaitez décongeler des aliments pendant 5 minutes, puis les cuire avec une puissance de micro-ondes de 80 % pendant 7 minutes, procédez comme suit : 1) Appuyez deux fois sur « ⁂ » et le four affiche « dEF2 ». 2) Tournez « - » ou « + » pour sélectionner la durée de décongélation jusqu'à ce que « 5:00 » s'affiche. 3) Appuyez une fois sur « ☰ », l'écran affiche « P100 ». 4) Appuyez une nouvelle fois sur « ☰ » ou tournez « - » ou « + » pour choisir une puissance de micro-ondes de 80 %. 5) Appuyez sur « ▷+30" » pour confirmer et l'écran affiche « P 80 ». 6) Tournez « - » ou « + » pour régler le temps de cuisson jusqu'à ce que le four affiche « 7:00 ». 7) Appuyez sur « ▷+30" » pour démarrer la cuisson, la sonnerie retentit une fois pour la première section, le temps de décongélation est décompté : la sonnerie retentit à nouveau pour la deuxième cuisson. Lorsque la cuisson est terminée, la sonnerie retentit cinq fois.
FONCTION DE CONSULTATION	1) Aux états de cuisson au micro-ondes, au gril et combinée, appuyez sur « ☰ » pour afficher la puissance actuelle pendant 3 secondes. Au bout de 3 secondes, le four revient à son ancien état. 2) En mode de cuisson, appuyez sur « 🕒 » pour demander l'heure et l'heure s'affiche alors pendant 3 secondes.
SÉCURITÉ ENFANTS	Activation de la sécurité enfants : Dans l'état d'attente, appuyez sur « ▽🔒3" » pendant 3 secondes, un bip sonore indique que l'on passe en mode sécurité enfants et l'heure actuelle s'affiche si l'heure a été réglée, sinon,

	la LED affiche « 0:00 ». L'indicateur de verrouillage s'allume. Désactivation de la sécurité enfants : Lorsque le four est verrouillé, appuyez sur « » pendant 3 secondes, un « bip » retentit indiquant que le verrou est libéré. Le voyant du verrouillage s'éteint.
CARACTÉRISTIQUES TECHNIQUES	1) Il faut appuyer sur « » pour poursuivre la cuisson si la porte est ouverte pendant la cuisson. 2) Une fois le programme de cuisson sélectionné, n'appuyez pas sur « » pendant 5 minute. L'heure actuelle s'affiche. Le réglage est annulé. 3) Le signal sonore retentit une fois si vous appuyez vigoureusement sur la touche, sinon vous n'entendrez rien. 4) La sonnerie retentira cinq fois pour vous rappeler que la cuisson est terminée.
OUVREZ LA PORTE DU FOUR	Appuyez sur la touche « », la porte du four s'ouvre.
MENU AUTO	1) Appuyez sur « + » pour choisir le menu, et de « A1 » à « A8 » s'affichent, ce qui signifie pizza, viande, légumes, pâtes, pomme de terre, poisson, boissons et popcorn. 2) Appuyez sur « » pour confirmer. 3) Appuyez sur « - » ou « + » pour choisir le poids par défaut dans le tableau des menus. 4) Appuyez sur « » pour démarrer la cuisson. Exemple : si vous souhaitez utiliser le menu automatique pour cuire un poisson de 350 g. 1) Appuyez sur « + » jusqu'à ce que « A6 » s'affiche. 2) Appuyez sur « » pour confirmer. 3) Appuyez sur « - » ou « + » pour sélectionner le poids du poisson jusqu'à ce que « 350 » s'affiche. 4) Appuyez sur « » pour démarrer la cuisson.

Menu	Poids	Puissance
A1 Pizza	200 g	200
	400 g	400
A2 Viande	250 g	250
	350 g	350
	450 g	450
A3 Légumes	200 g	200
	300 g	300
	400 g	400
A4 Pâtes	50 g (avec 450 g d'eau froide)	50
	100 g (avec 800 g d'eau froide)	100
A5 Pomme de terre	200 g	200
	400 g	400
	600 g	600
A6 Poisson	250 g	250
	350 g	350
	450 g	450
A7 Boissons	1 tasse (120 ml)	1
	2 tasses (240 ml)	2
	3 tasses (360 ml)	3
A8 Popcorn	50 g	50
	100 g	100

NETTOYAGE

Assurez-vous de débrancher l'appareil de l'alimentation électrique.

1. Après utilisation, nettoyez la cavité de l'appareil avec un chiffon humide.
2. Nettoyez les accessoires à l'eau savonneuse comme d'habitude.
3. Le cadre et le joint de la porte ainsi que les parties voisines doivent être nettoyés soigneusement avec un chiffon humide lorsqu'ils sont sales.
4. N'utilisez pas de nettoyants abrasifs agressifs ni des racloirs en métal pointus pour nettoyer la vitre de la porte du four, car ils peuvent rayer la surface du verre et briser la vitre.
5. Conseil de nettoyage --- pour un nettoyage plus facile des parois de la cavité que les aliments cuits peuvent toucher : placez un demi-citron dans un bol, ajoutez 300 ml (1/2 pinte) d'eau et chauffez au micro-ondes à 100 % de la puissance pendant 10 minutes. Nettoyez le four à l'aide d'un chiffon doux et sec.

USTENSILES

ATTENTION

Danger de blessures corporelles

il est dangereux pour toute personne autre qu'une personne compétente d'effectuer toute opération d'entretien ou de réparation impliquant l'enlèvement d'un couvercle qui protège contre l'exposition à l'énergie micro-ondes.

Voir les instructions sur les « Matériaux à utiliser dans un four à micro-ondes ou à éviter dans un four à micro-ondes ». Certains ustensiles non métalliques peuvent ne pas être adaptés à une utilisation sûre dans un micro-ondes. En cas de doute, vous pouvez tester l'ustensile en question en suivant la procédure ci-dessous.

Test des ustensiles :

1. Remplissez un contenant allant au micro-ondes avec 1 tasse d'eau froide (250 ml) et placez également l'ustensile en question.
2. Faites-le chauffer à la puissance maximale pendant 1 minute.
3. Touchez délicatement l'ustensile. Si l'ustensile vide est chaud, ne l'utilisez pas pour la cuisson au micro-ondes.
4. Ne dépassez pas 1 minute de cuisson.

Dépannage

En cas de problème, avant de faire appel à l'assistance, effectuez d'abord les vérifications suivantes.

Fonctionnement normal	
Four à micro-ondes interférant avec la réception TV	La réception des radios et des téléviseurs peut être perturbée lorsque le four à micro-ondes fonctionne. Il s'agit d'un phénomène similaire à l'interférence des petits appareils électriques comme les mixeurs, les aspirateurs et les ventilateurs électriques. C'est tout à fait normal.
Lumière du four tamisée	Durant la cuisson au micro-ondes à faible puissance, la lumière du four peut devenir plus faible. C'est tout à fait normal.
La vapeur s'accumule sur la porte, de l'air chaud s'échappe des évents	Durant la cuisson, de la vapeur peut s'échapper des aliments. Elle sortira principalement par les évents d'aération. Mais il est possible qu'un peu de vapeur s'accumule sur un endroit frais comme la porte du four. C'est tout à fait normal.
Le four a démarré accidentellement sans nourriture.	Il est interdit de faire fonctionner l'appareil sans nourriture à l'intérieur. Il est très dangereux de faire fonctionner l'appareil ainsi.

Problème	Cause possible	Solution
Il est impossible de démarrer le four.	(1) Le cordon d'alimentation n'est pas bien branché.	Débranchez-le. Puis rebranchez au bout de 10 secondes.
	(2) Les fusibles ont sauté ou le disjoncteur fonctionne.	Remplacez le fusible ou réinitialisez le disjoncteur (réparé par le personnel professionnel de notre entreprise).
	(3) Problème avec la prise de courant.	Testez la prise avec d'autres appareils électriques.
Le four ne chauffe pas.	(4) La porte n'est pas bien fermée.	Fermez bien la porte.

Cet appareil est marqué conformément à la Directive Européenne 2002/96/CE relative aux déchets d'équipements électriques et électroniques (DEEE).
En éliminant correctement cet appareil, vous évitez toutes les conséquences négatives pour l'environnement et la santé humaine susceptibles de se présenter si cet appareil n'est pas éliminé correctement.
Le symbole figurant sur le produit indique qu'il ne doit pas être traité comme des ordures ménagères. Vous devez l'apporter à un centre de tri pour le recyclage des produits électriques et électroniques. Vous devez l'éliminer conformément aux réglementations environnementales en vigueur pour l'élimination des déchets.
Pour des informations plus détaillées sur le traitement, la récupération et le recyclage de ce produit, veuillez contacter votre mairie, votre service de collecte des ordures ménagères ou le magasin où vous avez acheté le produit.

Índice

02 Indicaciones de seguridad importantes

09 Descripción del producto

10 Uso del aparato

16 Limpieza y mantenimiento

17 Resolución de problemas

Estimado/a cliente/a:

Queremos agradecerle y felicitarle por su elección. Este nuevo producto ha sido cuidadosamente diseñado y fabricado con materiales de alta calidad y meticulosamente probado para asegurarse de que cumple con todas sus necesidades culinarias.

Por favor, lea y siga estas instrucciones sencillas, que le permitirán obtener excelentes resultados ya desde el primer uso. Recibe este electrodoméstico de última generación con nuestros mejores deseos.

INSTRUCCIONES DE SEGURIDAD

Horno de microondas

MANUAL DE INSTRUCCIONES

MODELO: H38MWID4ID27N

Lea atentamente estas instrucciones antes de utilizar su horno de microondas y guárdelas en un lugar seguro y accesible.

Si sigue las instrucciones, su horno le proporcionará un funcionamiento satisfactorio durante muchos años.

GUARDE CUIDADOSAMENTE ESTAS INSTRUCCIONES

PRECAUCIONES PARA EVITAR UNA POSIBLE EXPOSICIÓN A UN EXCESO DE ENERGÍA DE MICROONDAS

(a) No intente hacer funcionar este horno con la puerta abierta, ya que esto puede provocar una exposición perjudicial a la energía de las microondas. Es importante no romper o manipular los mecanismos de cierre de seguridad.

(b) No coloque ningún objeto entre la parte frontal del horno y la puerta ni permita que se acumulen restos de suciedad o de productos limpiadores en las superficies de las juntas.

(c) ADVERTENCIA: Si la puerta o las juntas de la puerta están dañadas, no debe utilizarse el horno hasta que un técnico competente lo haya reparado.

NOTA
Si el aparato no se mantiene en buen estado de limpieza, su superficie podría degradarse y afectar a la vida útil del aparato y provocar una situación peligrosa.

Especificaciones

Modelo:	H38MWID4ID27N
Tensión nominal:	230 V ~ 50 Hz
Potencia nominal de entrada (microondas):	1450 W
Potencia nominal de salida (microondas):	900 W
Potencia nominal de entrada (grill):	1100 W
Capacidad del horno:	28 L
Diámetro del plato giratorio:	Ø 315 mm
Dimensiones exteriores:	595x401x388 mm
Peso neto:	Aprox. 19 kg

Datos de bajo consumo según el Reglamento (UE) 2023/826 de la Comisión.

Condición	Consumo eléctrico	Periodo tras el cual el equipo alcanza automáticamente la condición
Modo de espera con visualización de información o estado	0,8 W	20 min

INSTRUCCIONES DE SEGURIDAD IMPORTANTES

ADVERTENCIA

Para reducir el riesgo de incendio, de descarga eléctrica, de lesiones personales o de exposición a un exceso de energía del horno microondas mientras utiliza el aparato, siga las precauciones básicas, incluyendo las siguientes:

1. Advertencia: No se deben calentar líquidos ni otros alimentos en recipientes cerrados, ya que pueden explotar.
2. Advertencia: Es peligroso que alguien que no sea una persona competente lleve a cabo cualquier tarea de mantenimiento o reparación que implique la retirada de una cubierta que proteja de la exposición a la energía de microondas.
3. Este electrodoméstico puede ser utilizado por niños a partir de 8 años y por personas con capacidades físicas, sensoriales o mentales reducidas, o sin experiencia o conocimientos previos, siempre y cuando hayan sido supervisados o hayan recibido las instrucciones necesarias para un uso seguro, y comprendan los riesgos que esto implica. Los niños no deben jugar con este electrodoméstico. La limpieza y el mantenimiento no deben dejarse en manos de niños, a no ser que sean mayores de 8 años y estén supervisados.
4. Mantenga el electrodoméstico y su cable fuera del alcance de los niños menores de 8 años.
5. Utilice únicamente utensilios y accesorios aptos para su uso en hornos microondas.
6. El horno debe limpiarse regularmente y eliminar cualquier resto de alimento.
7. Lea y siga las siguientes indicaciones: «PRECAUCIONES PARA EVITAR UNA POSIBLE EXPOSICIÓN A UN EXCESO DE ENERGÍA DE MICROONDAS».
8. Cuando caliente alimentos en recipientes de plástico o papel, vigile el horno por la posibilidad de que se inflamen.
9. Si se genera humo, apague o desenchufe el aparato y mantenga la puerta cerrada para apagar las posibles llamas.
10. No cocine demasiado los alimentos.
11. No utilice el interior del horno para guardar cosas.

No guarde artículos, como pan, galletas, etc. dentro del horno.

12. Retire las bridas de alambre y las asas metálicas de los recipientes/bolsas de papel o plástico antes de introducirlos en el horno.
13. Instale o ubique este horno sólo de acuerdo con las instrucciones de instalación proporcionadas.
14. Los huevos con cáscara y los huevos duros enteros no deben calentarse en los hornos microondas, ya que pueden explotar, incluso después de haber terminado de calentarlos.
15. Este aparato está diseñado para su uso doméstico y para aplicaciones similares, tales como:
    - Cocinas para personal de tiendas, oficinas y otros entornos de trabajo.
    - El uso por clientes en hoteles, moteles y otros entornos de tipo residencial;
    - Fincas agrícolas;
    - Alojamientos turísticos del tipo "bed and breakfast".
16. Si el cable de alimentación está dañado, debe ser sustituido por el fabricante, por su servicio técnico o por cualquier profesional cualificado similar para evitar riesgos.
17. No almacene ni utilice este aparato en el exterior.
18. No utilice este horno cerca del agua, en un sótano húmedo o cerca de una piscina.
19. Cuando el aparato está en funcionamiento, la temperatura de las superficies accesibles puede ser elevada. Las superficies pueden calentarse durante el uso. Mantenga el cable alejado de la superficie caliente y no cubra ninguna de las rejillas de ventilación del horno.
20. No deje que el cable cuelgue del borde de la mesa o del mostrador.
21. No mantener el horno en buenas condiciones de limpieza podría provocar un deterioro de la superficie que podría afectar negativamente a la vida útil del aparato y posiblemente provocar una situación de peligro.
22. Antes de consumir el contenido de los biberones y de los tarros de comida para bebés, hay que removerlo o agitarlo y comprobar su temperatura, para evitar quemaduras.

23. Calentar las bebidas en el microondas puede provocar una ebullición retardada, por lo que hay que tener cuidado al manipular el recipiente.
24. Este electrodoméstico no está pensado para ser utilizado por personas (incluidos niños) con capacidades físicas, sensoriales o mentales reducidas o con falta de experiencia y conocimiento, a no ser que sea bajo supervisión o después de recibir instrucciones precisas respecto al uso del electrodoméstico por parte de una persona responsable de su seguridad.
25. En presencia de niños, vigile el aparato para evitar que los niños jueguen con él.
26. El aparato no está diseñado para que se use por medio de un temporizador externo o sistema de control remoto independiente.
27. Las partes accesibles pueden calentarse durante el uso. Los niños pequeños deben mantenerse alejados de este electrodoméstico.
28. No se debe utilizar un limpiador a vapor.
29 Durante el uso, el electrodoméstico se calienta. Procure no tocar la resistencia interna del horno.
30. Utilice exclusivamente la sonda de temperatura recomendada para este horno. (Para los hornos compatibles con el uso de una sonda de temperatura).
31. ADVERTENCIA: El electrodoméstico y sus partes accesibles se calientan durante el uso. Debe prestarse atención para no tocar los elementos calientes. Los niños menores de 8 años deben mantenerse alejados del electrodoméstico, a menos que estén constantemente vigilados. 32. El horno microondas debe funcionar con la puerta decorativa abierta. (Para hornos con puerta decorativa).
33. Se puede calentar la superficie de un armario.

LEER CON ATENCIÓN Y GUARDAR PARA FUTURAS CONSULTAS

Instalación de la toma de tierra
para reducir el riesgo de lesiones a las personas
PELIGRO

Peligro de descarga eléctrica Tocar algunos de los componentes internos puede causar graves lesiones personales o la muerte. No desmonte este aparato.

ADVERTENCIA

Peligro de descarga eléctrica El uso inadecuado de la toma de tierra puede provocar una descarga eléctrica. No lo enchufe en una toma de corriente hasta que el aparato esté correctamente instalado y conectado a tierra.

Este electrodoméstico debe ser puesto a tierra. En el caso de un cortocircuito eléctrico, la conexión a tierra reduce el riesgo de descarga eléctrica al proporcionar un cable de fuga para la corriente eléctrica. Este electrodoméstico está equipado con un cable con un conductor de puesta a tierra del equipo y el enchufe correspondiente. El enchufe debe conectarse a una toma de corriente correctamente instalada y con puesta a tierra.

Consulte a un electricista o técnico cualificado si las instrucciones de conexión a tierra no se entienden completamente o si existen dudas sobre si el aparato está correctamente conectado a tierra.

Si es necesario utilizar un cable alargador, utilice solo un cable de 3 hilos.

1. Se proporciona un cable de alimentación corto para reducir los riesgos que se producen al enredarse o tropezar con un cable más largo.
2. Si se utiliza un juego de cables largos o un alargador:
    1) La capacidad eléctrica indicada del cable o alargador debe ser como mínimo igual a la capacidad eléctrica del aparato.
    2) El cable alargador debe ser un cable de 3 hilos con conexión a tierra.
    3) El cable largo debe colocarse de forma que no cuelgue sobre la encimera o el tablero de la mesa, donde los niños puedan tirar de él o tropezar con él involuntariamente.

MATERIALES QUE SE PUEDEN UTILIZAR EN EL HORNO MICROONDAS

Utensilios	Observaciones
Plato para dorar	Siga las instrucciones del fabricante. El fondo del plato para dorar debe quedar de al menos 3/16 pulgadas (5 mm) por encima del plato giratorio. El uso incorrecto puede causar que el plato giratorio se rompa.
Vajilla	Solo apto para microondas. Siga las instrucciones del fabricante. No utilice platos agrietados o astillados.
Frascos de vidrio	Quite siempre la tapa. Utilícelos sólo para calentar ligeramente los alimentos. La mayoría de los frascos de vidrio no son resistentes al calor y pueden romperse.
Cristalería	Sólo cristalería de horno resistente al calor. Asegúrese de que no tengan adornos metálicos. No utilice platos agrietados o astillados.
Bolsas de cocción para el horno	Siga las instrucciones del fabricante. No las cierre con bridas metálicas. Abra hendiduras para permitir que salga el vapor.
Platos y tazas de papel	Utilícelas sólo para cocinar/calentar durante un breve periodo de tiempo. No deje el horno sin vigilancia mientras cocina.
Servilletas de papel	Utilizar para cubrir los alimentos para recalentarlos y absorber la grasa. Utilizar con supervisión sólo para una cocción de corta duración.
Papel de pergamino	Utilícelo a modo de tapa para evitar salpicaduras o como envoltorio para cocinar al vapor.
Plástico	Solo apto para microondas. Siga las instrucciones del fabricante. Debe estar etiquetado como «Seguro para microondas». Algunos recipientes de plástico se reblandecen al calentarse los alimentos de su interior. En las «bolsas de ebullición» y en las bolsas de plástico cerradas herméticamente se deben hacer cortes, perforaciones o aberturas de ventilación según las indicaciones del envase.
Envoltorio de plástico	Solo apto para microondas. Utilizar para cubrir los alimentos durante la cocción para retener la humedad. No permita que el envoltorio de plástico toque los alimentos.
Termómetros	Sólo aptos para microondas (termómetros para carne y caramelo).
Papel de cera	Utilizar a modo de tapa para evitar las salpicaduras y retener la humedad.

MATERIALES QUE DEBEN EVITARSE EN EL HORNO MICROONDAS

Utensilios	Observaciones
Bandeja de aluminio	Puede provocar un arco eléctrico. Cambie los alimentos a un plato apto para microondas.
Envase de cartón para alimentos con asa metálica	Puede provocar un arco eléctrico. Cambie los alimentos a un plato apto para microondas.
Utensilios de metal o con adornos metálicos	El metal protege los alimentos de la energía de las microondas. Los adornos metálicos pueden provocar la formación de arcos eléctricos.
Bridas de metal	Puede provocar un arco eléctrico y causar fuego en el horno.
Bolsas de papel	Puede provocar fuego en el horno.
Espuma plástica	La espuma plástica puede derretirse o contaminar el líquido interior cuando se expone a altas temperaturas.
Madera	Al utilizarla en el horno microondas, la madera se seca y puede partirse o agrietarse.

CONFIGURACIÓN DEL HORNO

Nombres de las piezas y accesorios del horno

Saque el horno y todos los materiales de la caja y de la cavidad de cocción del horno.
Su horno incluye los siguientes accesorios:

Bandeja de cristal	1
Aro de montaje del plato giratorio	1
Manual de instrucciones	1

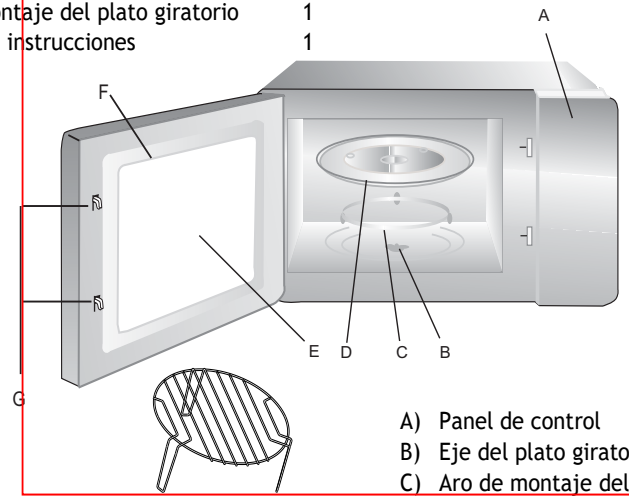

Parrilla (solamente para la serie Grill)

A) Panel de control
B) Eje del plato giratorio
C) Aro de montaje del plato giratorio
D) Bandeja de cristal
E) Ventana de la puerta
F) Puerta
G) Sistema de cierre de seguridad

INSTALACIÓN DEL PLATO GIRATORIO

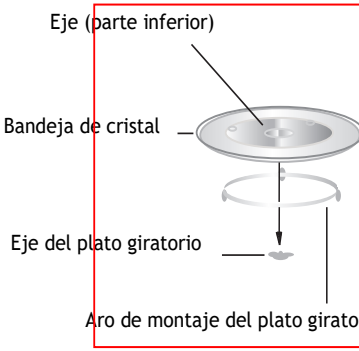

a. No coloque nunca la bandeja de cristal boca abajo. La bandeja de cristal nunca debe quedar atascada.
b. Tanto la bandeja de cristal como el aro de montaje del plato giratorio deben utilizarse siempre durante la cocción.
c. Todos los alimentos y recipientes de comida deben colocarse siempre en la bandeja de cristal para cocinar.
d. Si la bandeja de cristal o el aro de montaje del plato giratorio se agrietan o se rompen, póngase en contacto con el servicio técnico autorizado más cercano.

INSTRUCCIONES DE FUNCIONAMIENTO

AJUSTE DEL TEMPORIZADOR	Cuando el horno microondas está conectado a la red eléctrica, la pantalla LED mostrará "00:00" y el zumbador sonará una vez. 1) Pulse dos veces "🕒" hasta que parpadeen los dígitos correspondientes a las horas. 2) Pulse **"-"** o **"+"** para ajustar las cifras de las horas. La entrada de las horas debe estar entre 0--23. 3) Pulse "🕒" hasta que parpadeen los dígitos correspondientes a los minutos. 4) Pulse **"-"** o **"+"** para ajustar los minutos entre 0—59. 5) Pulse "🕒" para finalizar el ajuste del reloj. ":" parpadeará y se mostrará la hora. Nota: 1) Si no se ajusta el reloj, éste no funcionará al encender el aparato. 2) Durante el proceso de ajuste del reloj, si pulsa "⏚ 3s", el horno volverá automáticamente al estado anterior.
COCCIÓN POR MICROONDAS	Pulse " ☰ ", en la pantalla LCD se mostrará "P100". Pulse " ☰ " algunas veces o pulse **"-"** o **"+"** para seleccionar la potencia deseada; aparecerá "P100", "P80", "P50", "P30" ,"P10" " G ", "C-1"o "C-2" a cada pulsación adicional. A continuación pulse " ▷ +30" " para confirmar y, seguidamente, pulse **"-"** o **"+"** para ajustar el tiempo de cocción desde 0:05 hasta 95:00. Vuelva a pulsar "▷ +30" " para iniciar la cocción. Ejemplo: Si desea utilizar el 80% de la potencia del microondas para cocinar durante 20 minutos, puede hacer funcionar el horno como se indica a continuación. 1) Pulse " ☰ " una vez; en la pantalla se muestra "P100". 2) Vuelva a pulsar " ☰ " o pulse **"-"** o **"+"** para seleccionar una potencia del horno de microondas del 80%. 3) Pulse "▷ +30" " para confirmar; en la pantalla se muestra "P 80".

4) Pulse **“-”** o **“+”** para ajustar el tiempo de cocción hasta que en la pantalla del horno se muestre “20:00”.

5) Pulse "▷+30"" para iniciar la cocción.

Nota: El selector permite aumentar o disminuir el tiempo de cocción en los siguientes incrementos:

0—1 min : 5 segundos
1—5 min : 10 segundos
5—10 min : 30 segundos
10—30 min : 1 minuto
30—95 min : 5 minutos

“☰” Comando	Visualización en la pantalla	Potencia del microondas	
1	P100	100 %	
2	P80	80%	
3	P50	50%	
4	P30	30%	
5	P10	10%	
6	G	0 %	100 %
7	C-1	55 %	45%
8	C-2	36 %	64 %

COCCIÓN CON GRILL O COMBINADA

Pulse una vez "☰ ". hasta que en la pantalla aparezca "P100" y, a continuación, pulse "☰ " para el tiempo o pulse **“-”** o **“+”** para seleccionar la potencia deseada, y se mostrará "P100", "P80","P50","P30","P10","G", "C-1" o "C-2" a cada pulsación adicional. A continuación pulse "▷+30"" para confirmar y, seguidamente, pulse **“-”** o **“+”** para ajustar el tiempo de cocción desde 0:05 hasta 95:00. Vuelva a pulsar "▷+30"" para iniciar la cocción.

Ejemplo: Si desea utilizar el 55% de la potencia del microondas y el 45% de la potencia del grill (C-1) para cocinar durante 10 minutos, puede hacer funcionar el horno según los siguientes pasos.

1) Pulse "☰ " una vez; en la pantalla se muestra "P100".

2) Pulse "☰ " 4 veces o pulse **“-”** o **“+”** para elegir la opción combi. 1 modo.

	3) Pulse "▷+30″" para confirmar; en la pantalla se muestra "C-1". 4) Pulse **"-"** o **"+"** para ajustar el tiempo de cocción hasta que en la pantalla del horno se muestre «10:00». 5) Pulse "▷+30″" para iniciar la cocción. Nota: Si transcurre la mitad del tiempo del modo grill, el horno emitirá dos pitidos que son normales. Para obtener un mejor efecto de asado de los alimentos, debe dar la vuelta a los alimentos, cerrar la puerta y, a continuación, pulsar "▷+30″" para continuar la cocción. Si no se realiza ninguna operación, el horno seguirá cocinando.
INICIO RÁPIDO	1) En el modo de espera, pulse "▷+30″" para iniciar la cocción con el 100 % de potencia, cada vez que pulse aumentará el tiempo de cocción en 30 segundos hasta los 95 minutos. 2) En el modo de microondas, grill y cocción combinada, cada pulsación de "▷+30″" puede aumentar 30 segundos el tiempo de cocción.
DESCONGELACIÓN POR PESO	1) Pulse una vez "⅟10", en la pantalla se muestra "dEF1". 2) Pulse **"-"** o **"+"** para seleccionar el peso del alimento entre 100 y 2000 g. 3) Pulse "▷+30″" para iniciar la descongelación.
DESCONGELACIÓN POR TIEMPO	1) Pulse "⅟10" dos veces, en la pantalla se muestra "dEF2". 2) Pulse **"-"** o **"+"** para seleccionar el tiempo de descongelación. 3) Pulse "▷+30″" para iniciar la descongelación.
TEMPORIZADOR DE COCINA	1) Pulse una vez "🕒" hasta que en la pantalla LED se muestre "00:00". 2) Gire **"-"** o **"+"** para introducir el temporizador correcto. (El tiempo máximo de cocción es de 95 minutos). 3) Pulse "▷+30″" para confirmar el ajuste. 4) Cuando se alcanza el tiempo del temporizador de cocina programado, el zumbador sonará 5 veces.

	Si se ha ajustado el reloj (24 horas), se mostrará la hora actual en la pantalla LED. Nota: El tiempo del reloj de cocina es diferente al reloj de 24 horas. El reloj de cocina es un temporizador.
COCINAR EN VARIAS SECCIONES	Como máximo, se pueden programar 2 secciones para la cocción. En la cocción de varias secciones, si una de ellas se descongela, la descongelación se realizará en la primera sección. Ejemplo: Si desea descongelar el alimento durante 5 minutos y luego cocinar con el 80% de la potencia del microondas durante 7 minutos, proceda de la siguiente manera: 1) Pulse "⁄" dos veces, en la pantalla se muestra "dEF2". 2) Gire **"-"** o **"+"** para seleccionar el tiempo de descongelación hasta que se muestre "5:00" en la pantalla. 3) Pulse " " una vez; en la pantalla se muestra "P100". 4) Vuelva a pulsar " " o gire **"-"** o **"+"** para seleccionar el 80% de la potencia del horno de microondas. 5) Pulse "+30"" para confirmar; en la pantalla se muestra "P 80". 6) Gire **"-"** o **"+"** para ajustar el tiempo de cocción hasta que en la pantalla se muestre "7:00". 7) Pulse "+30"" para iniciar la cocción. El zumbador sonará una vez para la primera sección mientras sigue contando el tiempo de descongelación; el zumbador sonará una segunda vez más al comenzar la segunda cocción. Al finalizar la cocción, el zumbador sonará cinco veces.
FUNCIÓN DE CONSULTA	1) En los estados de microondas, grill y cocción combinada, pulse " " para ver la potencia actual durante 3 segundos. Después de 3 segundos, el horno volverá al estado anterior. 2) En el modo de cocción, pulse "" para consultar el tiempo, que se mostrará en pantalla durante 3 segundos.
FUNCIÓN DE BLOQUEO PARA NIÑOS	Bloqueo: En estado de espera, pulse " 3" durante 3 segundos; se emitirá un pitido que indica que se ha entrado en el estado de bloqueo para niños y se mostrará la hora actual si se ha ajustado la hora, de lo contrario, se mostrará "0:00"

	en la pantalla LED. Se encenderá el indicador de bloqueo. Salir del modo de bloqueo: En el estado de bloqueo, pulse "3" durante 3 segundos; se emitirá un "pitido" que indica que se ha anulado el bloqueo. Se apagará el indicador de bloqueo.
ESPECIFICACIONES	1) En caso de que se abra la puerta durante la cocción, es necesario pulsar "+30" para reanudar la cocción. 2) Una vez ajustado el programa de cocción, no se pulsa "+30" en 5 minuto. Se mostrará la hora actual. Se cancelará el ajuste. 3) El zumbador suena una vez si se pulsa de forma correcta, mientras que si se pulsa de forma incorrecta no habrá respuesta. 4) El zumbador sonará cinco veces para recordarle que la cocción ha terminado.
ABRIR LA PUERTA DEL HORNO	Pulse el botón " ", la puerta del horno se abrirá.
MENÚ AUTO	1) Pulse "+" para elegir el menú y se mostrarán de "A1" a "A8", que equivale a pizza, carne, verdura, pasta, patatas, pescado, bebida y palomitas. 2) Pulse "+30" para confirmar. 3) Pulse "-" o "+" para seleccionar el peso por defecto con respecto a la tabla de menús. 4) Pulse "+30" para iniciar la cocción. Ejemplo: Si desea utilizar el "Menú Auto" para cocinar el pescado para un peso de 350g. 1) Pulse "+" hasta que en la pantalla se muestre "A6". 2) Pulse "+30" para confirmar. 3) Pulse ""-" o "+" para seleccionar el peso del pescado hasta que se muestre "350" en la pantalla. 4) Pulse "+30" para iniciar la cocción.

Menú	Peso	Potencia
A1 Pizza	200 g	200
	400 g	400
-2 Carne	250 g	250
	350 g	350
	450 g	450
A3 Verdura	200 g	200
	300 g	300
	400 g	400
A4 Pasta	50 g (con 450 g de agua fría)	50
	100 g (con 800 g de agua fría)	100
A5 Patata	200 g	200
	400 g	400
	600 g	600
A6 Pescado	250 g	250
	350 g	350
	450 g	450
A7 Bebidas	1 taza (120 ml)	1
	2 tazas (240 ml)	2
	3 tazas (360 ml)	3
A8 Palomitas de maíz	50 g	50
	100 g	100

LIMPIEZA

Asegúrese de desenchufar el aparato de la red eléctrica.

1. Tras el uso, limpie la cavidad de cocinado del horno con un paño ligeramente húmedo.
2. Limpie los accesorios de la forma habitual con agua y jabón.
3. El marco y la junta de la puerta, así como las piezas adyacentes, deben limpiarse bien con un paño húmedo si están sucios.
4. No utilice limpiadores abrasivos o raspadores metálicos afilados para limpiar el cristal de la puerta del horno, ya que pueden rayar la superficie, lo que podría provocar la rotura del cristal.
5. Consejo de limpieza---Para facilitar la limpieza de las paredes de la cavidad que pueden tocar los alimentos cocinados: Ponga medio limón en un bol, añada 300 ml de agua (1/2 pinta) y caliéntelo al 100 % de potencia en el microondas durante 10 minutos. Limpie el horno con un paño suave y seco.

UTENSILIOS

PRECAUCIÓN

Peligro de lesiones personales

Es peligroso que alguien que no sea una persona competente lleve a cabo cualquier tarea de mantenimiento o reparación que implique la retirada de una cubierta que proteja de la exposición a la energía de microondas.

Consulte las instrucciones de «Materiales que puede utilizar en el horno microondas o que debe evitar en el horno microondas». Es posible que haya ciertos utensilios no metálicos que no sean seguros para usar en el microondas. En caso de duda, puede probar el utensilio en cuestión siguiendo el procedimiento que se indica a continuación.

Comprobación del utensilio:

1. Llene un recipiente apto para el microondas con 1 taza de agua fría (250 ml) junto con el utensilio en cuestión.
2. Cocine a potencia máxima durante 1 minuto.
3. Con cuidado, toque el utensilio. Si el utensilio vacío está caliente, no lo utilice para cocinar en el microondas.
4. No supere el tiempo de cocción de 1 minuto.

Resolución de problemas

En caso de que se produzca algún problema, antes de solicitar ayuda, realice las siguientes comprobaciones.

Normal	
El horno microondas interfiere en la recepción de la televisión	La recepción de radio y televisión puede verse afectada cuando el horno microondas está en funcionamiento. Se trata de una interferencia similar a la que causan los pequeños electrodomésticos, como la batidora, la aspiradora y el ventilador eléctrico. Se trata de algo normal.
Luz del horno tenue	En la cocción con el horno microondas a baja potencia, es posible que la luz del horno se atenúe. Se trata de algo normal.
Acumulación de vapor en la puerta, salida de aire caliente por las rejillas de ventilación	Al cocinar, puede salir vapor de los alimentos. La mayoría del vapor sale por las rejillas de ventilación. Pero puede acumularse algo de vapor en un lugar más frío, como la puerta del horno. Se trata de algo normal.
El horno se pone en marcha accidentalmente sin comida dentro.	Queda prohibido hacer funcionar la unidad sin ningún alimento en su interior. Es muy peligroso.

Problema	Causa posible	Solución
No se puede arrancar el horno.	(1) El cable de alimentación no está bien enchufado.	Desenchúfelo. Vuelva a enchufarlo transcurridos 10 segundos.
	(2) Salta el fusible o el disyuntor del circuito.	Sustituya el fusible o restablezca el disyuntor de circuito (reparado por personal profesional de nuestra empresa).
	(3) Problemas con la toma de corriente.	Pruebe la toma de corriente con otros aparatos eléctricos.
El horno no calienta.	(4) La puerta no está bien cerrada.	Cierre bien la puerta.

Este electrodoméstico cumple la directiva europea 2002/96/CE en materia de Residuos de Aparatos Eléctricos y Electrónicos (RAEE). Asegurándose de que este producto se elimina correctamente, ayudará a evitar posibles consecuencias negativas para el medio ambiente y la salud humana, provocadas por una eliminación inadecuada de este producto.
El símbolo presente en el producto indica que este producto no puede ser tratado como residuo doméstico. En su lugar, se entregará al
punto de recogida aplicable para el reciclado En su lugar, se entregará al punto de recogida previsto para el reciclaje de equipos eléctricos y electrónicos. La eliminación debe realizarse de acuerdo con la normativa medioambiental local para la eliminación de residuos.
Para información más detallada sobre el tratamiento, recuperación y reciclaje de este producto, póngase en contacto con su oficina municipal, servicio de basuras domésticas o el establecimiento en el que adquirió el producto.

Resumo

02 Indicações de segurança importantes

09 Descrição do produto

10 Utilização do aparelho

16 Limpeza e manutenção

17 Resolução de problemas

Caro Cliente,

Gostaríamos de agradecer-lhe e felicitá-lo pela sua escolha. Este novo produto foi cuidadosamente projetado e construído com materiais de alta qualidade e testado meticulosamente para garantir que satisfaz todos os requisitos culinários.

Por favor, leia e observe estas instruções simples, o que lhe permitirá obter excelentes resultados a partir da primeira utilização. Este aparelho de última geração é-lhe fornecido com os nossos melhores desejos.

INSTRUÇÕES DE SEGURANÇA

Forno Micro-ondas

MANUAL DE INSTRUÇÕES

MODELO: H38MWID4ID27N

Leia cuidadosamente estas instruções antes de utilizar o seu forno micro-ondas e guarde-as cuidadosamente.
Se seguir as instruções, o seu forno irá dar-lhe muitos anos de bom serviço.

GUARDE ESTAS INSTRUÇÕES CUIDADOSAMENTE

PRECAUÇÕES PARA EVITAR UMA POSSÍVEL EXPOSIÇÃO A ENERGIA DE MICRO-ONDAS EXCESSIVA

(a) Não tente operar este forno com a porta aberta, pois isso pode resultar em exposição prejudicial à energia de micro-ondas. É importante não quebrar nem violar os bloqueios de segurança.

(b) Não coloque nenhum objeto entre a parte frontal do forno e a porta, nem deixe que sujidade ou resíduos de agentes de limpeza se acumulem sobre as superfícies vedantes.

(c) AVISO: Se a porta ou os vedantes da porta estiverem danificados, o forno não deve ser operado até ter sido reparado por uma pessoa competente.

ADENDA

Se o aparelho não for mantido num bom estado de limpeza, a sua superfície poderá ficar degradada e afetar a vida útil do aparelho e provocar uma situação perigosa.

Especificações

Modelo:	H38MWID4ID27N
Tensão Nominal:	230 V ~ 50 Hz
Potência nominal de entrada (micro-ondas):	1450 W
Potência nominal de saída (micro-ondas):	900 W
Potência nominal de entrada (grelhador):	1100 W
Capacidade do forno:	28 L
Diâmetro do prato giratório:	Ø 315 mm
Dimensões externas:	595x401x388 mm
Peso Líquido:	Aprox. 19 kg

Dados de baixo consumo de energia de acordo com o Regulamento (UE) 2023/826 da Comissão.

Estado	Consumo de energia	Período após o qual o equipamento atinge automaticamente o estado
Modo de espera com visualização de informações ou de estado	0,8 W	20 min.

INSTRUÇÕES DE SEGURANÇA IMPORTANTES

AVISO

Para reduzir o risco de incêndio, choque elétrico, ferimentos a pessoas ou exposição a energia excessiva do forno de micro-ondas ao usar o seu aparelho, siga as precauções básicas, incluindo as seguintes:

1. Aviso: Os líquidos e outros alimentos não devem ser aquecidos em recipientes fechados, uma vez que são suscetíveis de explodir.
2. Aviso: É perigoso para qualquer pessoa que não seja uma pessoa competente efetuar qualquer operação de serviço ou reparação que envolva a remoção de uma tampa que ofereça proteção contra exposição à energia de micro-ondas.
3. Este aparelho pode ser utilizado por crianças de idade igual ou superior a 8 anos e por pessoas com capacidades físicas, sensoriais ou mentais reduzidas ou falta de experiência e conhecimento, caso lhes tenha sido fornecida supervisão ou instruções relativas à utilização do aparelho de forma segura e desde que compreendam os perigos envolvidos. As crianças não devem brincar com o aparelho. A limpeza e a manutenção do utilizador não devem ser feitas por crianças a menos que tenham mais de 8 e sejam supervisionadas.
4. Mantenha o aparelho e o cabo fora do alcance de crianças com menos de 8 anos.
5. Use apenas utensílios adequados para utilização em fornos de micro-ondas.
6. O forno deve ser limpo regularmente e quaisquer depósitos de alimentos devem ser removidos.
7. Leia e siga as instruções específicas: "PRECAUÇÕES PARA EVITAR UMA POSSÍVEL EXPOSIÇÃO A ENERGIA EXCESSIVA DOS MICRO-ONDAS".
8. Ao aquecer os alimentos em recipientes de plástico ou de papel, fique atento ao forno devido à possibilidade de ignição.
9. Se estiver a sair fumo, desligue ou desconecte o aparelho e mantenha a porta fechada para abafar qualquer chama.
10. Não coza demasiado os alimentos.
11. Não utilize a cavidade do forno para efeitos de armazenamento.

Não guarde artigos, tais como pão, biscoitos, etc. dentro do forno.

12. Remova as torções dos fios e as alças de metal dos recipientes/sacos de papel ou plástico antes de os colocar no forno.
13. Instale ou localize este forno apenas de acordo com as instruções de instalação fornecidas.
14. Os ovos com casca e ovos cozidos inteiros não devem ser aquecidos em fornos micro-ondas porque podem explodir, mesmo depois de o aquecimento no micro-ondas ter terminado.
15. Este aparelho destina-se a ser utilizado em meio doméstico e aplicações semelhantes tais como:
    - áreas de cozinha em lojas, escritórios e outros ambientes de trabalho;
    - por clientes em hotéis, motéis e outros ambientes de tipo residencial;
    - quintas;
    - ambientes de tipo alojamento e pequeno-almoço.
16. Se o cabo de alimentação estiver danificado, tem de ser substituído pelo fabricante, pelo agente de serviço ou por pessoas igualmente qualificadas de forma a evitar o perigo.
17. Não guarde ou utilize este aparelho no exterior.
18. Não use este forno perto de água, numa cave molhada ou perto de uma piscina.
19. A temperatura das superfícies acessíveis pode ser elevada quando o aparelho estiver a funcionar. As superfícies são suscetíveis de aquecer durante a utilização. Mantenha o cabo longe da superfície aquecida e não cubra nenhuns orifícios no forno.
20. Não deixe o cabo pendurado sobre a borda da mesa ou bancada.
21. A falta de manutenção do forno numa condição limpa pode provocar uma deterioração da superfície suscetível de afetar negativamente a vida útil do aparelho e eventualmente resultar numa situação perigosa.
22. O conteúdo dos biberões e da comida para bebé em frascos deve ser mexido ou abanado, e a sua temperatura deve ser verificada antes do consumo de forma a evitar queimaduras.

23. O aquecimento de bebidas no micro-ondas pode resultar em ebulição eruptiva tardia, portanto, deve ter-se cuidado ao manusear o recipiente.
24. O aparelho não está concebido para ser utilizado por pessoas (incluindo crianças) com capacidades físicas, sensoriais ou mentais reduzidas, ou falta de experiência e conhecimento, salvo se providas de supervisão e instrução referente à utilização do aparelho por uma pessoa responsável pela sua segurança.
25. As crianças devem ser supervisionadas para garantir que não brincam com o aparelho.
26. Os aparelhos não se destinam a ser operados através de um temporizador externo ou de um sistema de controlo remoto separado.
27. As peças acessíveis podem ficar quentes durante a utilização. As crianças pequenas devem ser mantidas afastadas.
28. Não deve nunca utilizar um aparelho de limpeza a vapor.
29 Durante a utilização, o aparelho fica quente. Deve ter-se cuidado para evitar tocar nas resistências dentro do forno.
30. Utilize apenas a sonda de temperatura recomendada para este forno. (Para fornos fornecidos com uma instalação para utilizar uma sonda de compensação de temperatura).
31. AVISO: O aparelho e as suas peças acessíveis ficam quentes durante a utilização. Deve ter-se cuidado para evitar tocar nas resistências. As crianças com menos de 8 anos devem ser mantidas afastadas, a menos que supervisionadas continuamente. 32. O forno micro-ondas deve ser operado com a porta decorativa aberta. (Para fornos com uma porta decorativa).
33. A superfície de um armário de armazenamento pode ficar quente.

LEIA ATENTAMENTE E GUARDE PARA CONSULTA FUTURA

Reduzir o risco de ferimentos

Instalação de ligação à terra

PERIGO

Risco de choque elétrico Tocar em alguns dos componentes internos pode provocar lesão grave ou morte. Não desmontar este aparelho.

AVISO

Risco de choque elétrico Uma utilização inadequada da ligação à terra pode resultar em choque elétrico. Não ligue a uma tomada até que o aparelho esteja instalado e ligado à terra.

Este aparelho tem de estar ligado à terra. No caso de um curto-circuito elétrico, a ligação à terra reduz o risco de choque elétrico, fornecendo um fio de escape para a corrente elétrica. Este aparelho está equipado com um cabo que possui um fio de terra com uma tomada de ligação à terra. A ficha deve ser ligada a uma tomada corretamente instalada e ligada à terra.

Consulte um eletricista qualificado ou técnico se as instruções de ligação à terra não estiverem completamente compreendidas ou se existirem dúvidas sobre se o aparelho está corretamente ligado à terra.

Se for necessário utilizar um cabo de extensão, utilize apenas um cabo de extensão de 3 fios.

1. É fornecido um curto cabo de alimentação para reduzir os riscos resultantes de se enredar ou tropeçar num cabo comprido.
2. Se for utilizado um conjunto de cabos ou cabo de extensão:
    1) A classificação elétrica marcada do conjunto de cabo ou extensão deve ser igual ou superior à classificação elétrica do aparelho.
    2) O cabo de extensão deve ter 3 fios e ligação à terra.
    3) O cabo comprido deve ser disposto de modo a não ficar dobrado sobre a bancada ou tampo de mesa onde possa ser puxado por crianças ou fazer com que as pessoas tropecem.

MATERIAIS QUE PODE USAR NO FORNO MICRO-ONDAS

Utensílios	Comentários
Prato para micro-ondas	Seguir as instruções do fabricante. O fundo do prato deve ficar a pelo menos 3/16 polegadas (5 mm) acima do prato giratório. O uso incorreto pode fazer com que o prato giratório quebre.
Loiça	Apenas para micro-ondas. Siga as instruções do fabricante. Não use pratos rachados ou com falhas.
Taças de vidro	Remova sempre a tampa. Utilize apenas para aquecer alimentos. A maioria dos frascos de vidro não é resistente ao calor e pode quebrar.
Artigos de vidro	Apenas artigos de vidro para forno resistentes ao calor. Certifique-se de que não há qualquer decoração de metal. Não use pratos rachados ou com falhas.
Sacos para cozinhar no forno	Siga as instruções do fabricante. Não feche com atilho de metal. Faça fendas para permitir que o vapor se liberte.
Pratos e copos de papel	Utilizar apenas para cozinhar/aquecer durante pouco tempo. Não deixe o forno sem vigilância durante a cozedura.
Toalhas de papel	Use para cobrir alimentos para reaquecer e absorver a gordura. Use com supervisão apenas para cozinhar a curto prazo.
Papel manteiga	Use como cobertura para evitar salpicar ou como uma película para vapor.
Plástico	Apenas para micro-ondas. Siga as instruções do fabricante. Deve ter a etiqueta "Seguro para Micro-ondas". Alguns recipientes de plástico amolecem, à medida que a comida aquece. Os "sacos para cozer" e sacos de plástico estanques devem ser cortados, perfurados ou ventilados consoante indicado na embalagem.
Película de plástico	Apenas para micro-ondas. Use para cobrir alimentos durante a cozedura para reter a humidade. Não permita que a película de plástico toque na comida.
Termómetros	Apenas seguro para micro-ondas (termómetros para carne e doces).
Papel de cera	Use como cobertura para evitar salpicar ou reter humidade.

MATERIAIS A EVITAR NO FORNO MICRO-ONDAS

Utensílios	Comentários
Bandeja de alumínio	Pode causar arco. Transfira os alimentos para um prato seguro para micro-ondas.
Caixa de cartão com pega de metal para alimentos	Pode causar arco. Transfira os alimentos para um prato seguro para micro-ondas.
Utensílios de metal ou com decoração de metal	O metal blinda os alimentos da energia do micro-ondas. Uma decoração de metal pode causar arco.
Atilhos de metal	Podem provocar arco e pode causar um incêndio no forno.
Sacos de papel	Pode provocar um incêndio no forno.
Espuma de plástico	A espuma de plástico pode derreter ou contaminar o líquido no interior quando exposta a altas temperaturas.
Madeira	A madeira secará quando utilizada no forno micro-ondas e pode rachar ou quebrar.

Descrição do produto

CONFIGURAR O SEU FORNO

Nomes de peças de forno e acessórios

Remova o forno e todos os materiais da caixa de cartão e da cavidade do forno.
O seu forno é fornecido com os seguintes acessórios:

Bandeja de vidro	1
Montagem do anel do prato giratório	1
Manual de Instruções	1

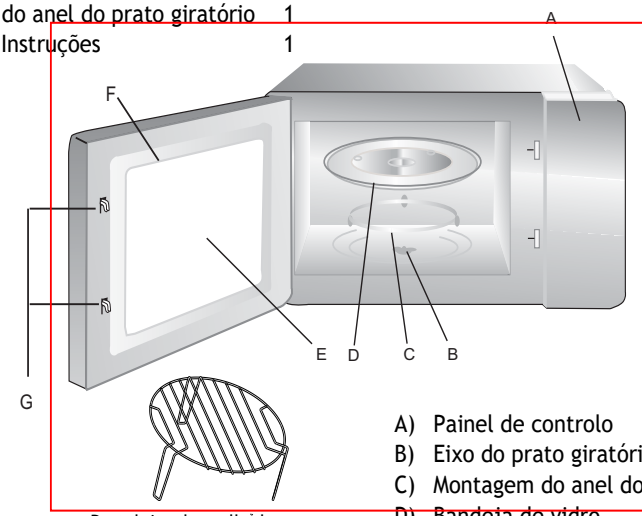

Prateleira de grelhador
(Apenas para série Grill)

A) Painel de controlo
B) Eixo do prato giratório
C) Montagem do anel do prato giratório
D) Bandeja de vidro
E) Janela de observação
F) Montagem da porta
G) Sistema de bloqueio de segurança

INSTALAÇÃO DO PRATO GIRATÓRIO

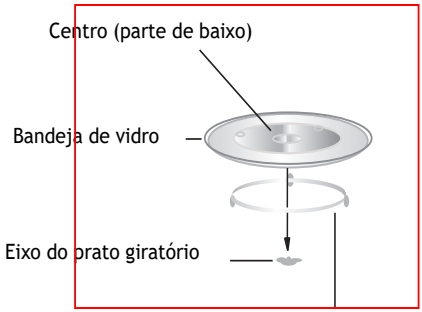

Montagem do anel do prato giratório

a. Nunca coloque a bandeja de vidro voltada para baixo. A bandeja de vidro nunca deve estar restringida.
b. Deve utilizar-se sempre a bandeja de vidro e prato giratório em conjunto durante a cozedura.
c. Todos os alimentos e recipientes de alimentos são sempre colocados na bandeja de vidro para cozinhar.
d. Se bandeja de vidro ou anel do prato giratório se rachar ou quebrar, entre em contato com o seu centro de serviço autorizado mais próximo.

INSTRUÇÕES DE FUNCIONAMENTO

DEFINIÇÃO DO RELÓGIO	Quando o forno micro-ondas é ligado à corrente, o LED irá exibir "00:00", o sinal sonoro soa uma vez. 1) Prima "🕒" duas vezes, os números das horas piscam. 2) Prima "-" ou "+" para ajustar os números das horas, a hora de entrada deve estar dentro de 0--23. 3) Prima "🕒", os números dos minutos piscam. 4) Prima "-"ou "+" para ajustar os números dos minutos, a hora de entrada deve estar dentro de 0--59. 5) Prima "🕒" para terminar a configuração do relógio. ":" pisca, e as horas acendem-se. Nota: 1) se o relógio não estiver definido, o relógio não funciona quando ligado à corrente. 2) Durante o processo de definição do relógio, se premir "▽ 3s", o forno regressa automaticamente ao estado anterior.
COZEDURA NO MICRO-ONDAS	Prima "☰", o LCD exibe "P100". Prima "☰" para tempos ou prima "-" ou "+" para selecionar a potência que deseja e "P100", "P80", "P50", "P30", "P10", "G", "C-1" ou "C-2" irá aparecer por cada pressão adicional. Em seguida, prima "▷ +30s" para confirmar, e prima "-" ou "+" para regular o o tempo de cozedura de 0:05 a 95:00. Prima "▷ +30s" novamente para começar a cozinhar. Exemplo: Se desejar utilizar 80% de potência de micro-ondas para cozinhar durante 20 minutos, pode operar o forno como os seguintes passos. 1) Prima "☰" uma vez, o visor exibe "P100". 2) Prima "☰" mais uma vez ou prima "-" ou "+" para escolher 80% de potência de micro-ondas. 3) Prima "▷ +30s" para confirmar e o ecrã exibe "P 80". 4) Prima "-" ou "+" para ajustar o tempo de cozedura até o forno exibir "20:00".

	5) Prima "$\triangleright_{+30''}$" para começar a cozinhar. Nota: As quantidades dos passos para o tempo de ajuste do codificador são as seguintes: 0—1 min : 5 segundos 1—5 min : 10 segundos 5—10 min : 30 segundos 10—30 min : 1 minuto 30—95 min : 5 minutos

“ ☰ ” Ordem	Visor de instruções do pad	Potência do Micro-ondas	
1	P100	100%	
2	P80	80%	
3	P50	50%	
4	P30	30%	
5	P10	10%	
6	G	0%	100%
7	C-1	55%	45%
8	C-2	36%	64%

GRELHADOR OU COMBI. A COZINHAR	Prima " ☰ " uma vez. "P100" é exibido e, em seguida, prima “ ☰ " para tempos ou prima **“-”** ou **“+”** para selecionar a potência que deseja, e "P100", "P80", "P50", "P30", "P10", "G", "C-1" ou "C-2" irá aparecer para cada vez que prime. Em seguida, prima "$\triangleright_{+30''}$" para confirmar, e prima **“-”** ou **“+”** para regular o tempo de cozedura de 0:05 a 95:00. Prima "$\triangleright_{+30''}$" novamente para começar a cozinhar. Exemplo: Se desejar utilizar 55% de potência de micro-ondas e 45% de potência do grelhador (C-1) para cozinhar durante 10 minutos, pode operar o forno como os seguintes passos.
	1) Prima " ☰ " uma vez, o visor exibe "P100".
	2) Prima " ☰ " para os tempos de pressão "-" ou "+" para escolher a combinação. 1 modo.
	3) Prima "$\triangleright_{+30''}$" para confirmar e o ecrã exibe "C-1".

	4) Prima “-” ou “+” para ajustar o tempo de cozedura até o forno exibir “10:00”. 5) Prima "▷+30s" para começar a cozinhar. Nota: Se metade do tempo da grelha passar, o forno soa duas vezes, e isso é normal. Para ter um efeito melhor do alimento a grelhar, deve voltar a comida, fechar a porta e, em seguida, premir "▷+30s" para continuar a cozinhar. Se não efetuar nenhuma ação, o forno continua a funcionar.
INÍCIO RÁPIDO	1) No estado de espera, prima "▷+30s" para começar a cozinhar com 100% de potência, de cada vez que prime aumenta 30 segundos de tempo de cozedura até 95 minutos. 2) No micro-ondas, grelhador, combinado, cada vez que prime "▷+30s" pode aumentar 30 segundos de tempo de cozedura.
DESCONGELAR POR PESO	1) Prima "✳/○" uma vez e o forno irá exibir "dEF1". 2) Prima “-” ou “+” para selecionar o peso dos alimentos de 100 a 2000 g. 3) Prima "▷+30s" para iniciar a descongelação.
DESCONGELAR POR TEMPO	1) Prima "✳/○" duas vezes e o forno exibirá "dEF2". 2) Prima “-” ou “+” para selecionar o tempo de descongelação. 3) Prima "▷+30s" para iniciar a descongelação.
TEMPORIZADOR DE COZINHA	1) Prima "🕒" uma vez, o LED irá exibir “00:00”. 2) Ative “-” ou “+” para introduzir a hora certa. (O tempo máximo de cozedura é de 95 minutos) 3) Prima "▷+30s" para confirmar a configuração. 4) Quando o tempo de cozedura for alcançado, o sinal sonoro toca 5 vezes. Se o relógio estiver definido (sistema de 24 horas), o LED irá exibir a hora atual.

	Nota: O Tempo de Cozedura é diferente do sistema 24 horas. O Temporizador de Cozinha é um temporizador.
COZEDURA MULTI-SECÇÕES	No máximo 2 seções podem ser definidas para cozinhar. No caso da cozedura multi-secção, se houver descongelação, deve ser aplicado o descongelamento na primeira secção. Exemplo: Se quiser descongelar alimentos durante 5 minutos e depois cozinhar com potência de micro-ondas a 80% durante 7 minutos, operá-lo como o seguinte: 1) Prima "⅟10" duas vezes e o forno exibirá "dEF2". 2) Rode **"-"** ou **"+"** para selecionar o tempo de descongelação até aparecer "5:00". 3) Prima " ☰ " uma vez, o ecrã exibe "P100". 4) Prima " ☰ " mais uma vez ou ative **"-"** ou **"+"** para escolher 80% de potência de micro-ondas. 5) Prima "▷+30" " para confirmar e o ecrã exibe "P 80". 6) Rode **"-"** ou **"+"** para ajustar o tempo de cozedura até o forno exibir "7:00". 7) Prima "▷+30" " para começar a cozinhar, e a campainha irá soar uma vez na primeira seção, o tempo de descongelação faz contagem decrescente; o sinal sonoro irá soar mais uma vez na segunda cozedura. Quando a cozedura terminar, o sinal sonoro toca cinco vezes.
FUNÇÃO DE INQUIRIÇÃO	1) Em estados de micro-ondas, grelhador e cozedura combinada, prima " ☰ ", a potência atual será exibida durante 3 segundos. Após 3 segundos, o forno voltará ao estado anterior. 2) No estado de cozedura, prima "🕒" para perguntar o tempo e o tempo será exibido durante 3 segundos.
TRINCO PARA CRIANÇAS	Trinco: No estado de espera, prima " ▽🔒3" " durante 3 segundos, haverá um sinal sonoro que irá denotar o estado de bloqueio para crianças e o tempo atual indicará se o tempo foi definido, caso contrário, o LED irá exibir "0:00". O indicador de bloqueio acende.

	Confirmação de bloqueio: Em estado de bloqueio, prima "3" durante 3 segundos, haverá um "bip" que indica que o bloqueio é liberado. O indicador de bloqueio apaga-se.
ESPECIFICAÇÃO	1) "+30" deve ser premido para continuar a cozinhar se a porta for aberta durante a cozedura. 2) Uma vez definido o programa de cozedura, "+30" não é premido em 5 minuto. A hora atual será exibida. A configuração será cancelada. 3) O sinal sonoro soa uma vez com pressão eficiente, uma pressão ineficiente não dá resposta. 4) O sinal sonoro toca cinco vezes para o lembrar quando a cozedura estiver terminada.
ABRA A PORTA DO FORNO	Prima o botão " ", a porta do forno abre-se.
MENU AUTO	1) Prima "+" para escolher o menu e "A1" a "A8" será exibido, o que significa pizza, carne, legumes, massas, batata, peixe, bebidas e pipocas. 2) Prima "+30" para confirmar. 3) Prima "-" ou "+" para escolher o peso padrão como a tabela do menu. 4) Prima "+30" para começar a cozinhar. Exemplo: Se quiser usar o "Menu automático" para cozinhar peixe com 350 g. 1) Prima "+" até "A6" aparecer. 2) Prima "+30" para confirmar. 3) Prima "-" ou "+" para selecionar o peso do peixe até aparecer "350". 4) Prima "+30" para começar a cozinhar.

Menu	Peso	Energia
A1 Pizza	200 g	200
	400 g	400
A2 Carne	250 g	250
	350 g	350
	450 g	450
A3 Vegetal	200 g	200
	300 g	300
	400 g	400
A4 Massas	50 g (com 450 g de água fria)	50
	100 g (com 800 g de água fria)	100
A5 Batata	200 g	200
	400 g	400
	600 g	600
A6 Peixe	250 g	250
	350 g	350
	450 g	450
A7 Bebidas	1 chávena (120 ml)	1
	2 chávenas (240 ml)	2
	3 chávenas (360 ml)	3
A8 Pipocas	50 g	50
	100 g	100

LIMPEZA

Certifique-se de desligar o aparelho da fonte de alimentação.

1. Limpe a cavidade do forno depois de usar com um pano ligeiramente húmido.
2. Limpe os acessórios da maneira habitual com água e sabão.
3. A estrutura da porta, o vedante e as partes adjacentes devem ser limpos cuidadosamente com um pano húmido quando estiverem sujos.
4. Não use produtos de limpeza abrasivos ou raspadores afiados de metal para limpar o vidro da porta do forno, uma vez que podem arranhar a superfície, o que pode fazer estalar o vidro.
5. Dica de limpeza---Para uma limpeza mais fácil das paredes da cavidade nas quais os alimentos cozidos podem tocar: Coloque meio limão numa tigela, adicione 300 ml de água e aqueça com a potência do micro-ondas a 100% durante 10 minutos. Limpe o forno com um pano macio e seco.

UTENSÍLIOS

CUIDADO

Perigo de lesão

É perigoso para qualquer pessoa que não seja uma pessoa competente efetuar qualquer operação de serviço ou reparação que envolva a remoção de uma tampa que ofereça proteção contra exposição à energia de micro-ondas.

Veja as instruções sobre "Materiais que pode usar no forno micro-ondas ou a evitar no forno a micro-ondas". Alguns utensílios não metálicos podem não ser seguros para usar no micro-ondas. Em caso de dúvida, pode testar o utensílio em questão após o procedimento abaixo.

Teste do utensílio:

1. Encha um recipiente adequado para micro-ondas com 1 chávena de água fria (250 ml) juntamente com o utensílio em questão.
2. Cozinhe na potência máxima durante 1 minuto.
3. Sinta cuidadosamente o utensílio. Se o utensílio vazio estiver quente, não o utilize para cozinhar no micro-ondas.
4. Não exceda 1 minuto de tempo de cozedura.

Resolução de problemas

Se algo fizer a resolução de problemas; antes de procurar assistência realize as seguintes verificações primeiro.

Normal	
Forno micro-ondas a interferir com a receção de TV	A receção de rádio e TV pode sofrer interferência durante o funcionamento do forno micro-ondas. É semelhante à interferência de pequenos aparelhos elétricos, como misturador, aspirador de pó e ventilador elétrico. Isto é normal.
Luz do forno fraca	Quando se cozinha no micro-ondas a baixa potência, a luz do forno pode tornar-se fraca. Isto é normal.
Vapor a acumular na porta, ar quente a sair pelas aberturas	Durante a confeção, pode sair vapor dos alimentos. A maioria do vapor vai sair pelas aberturas. Embora algum se possa acumular num local fresco, como a porta do forno. Isto é normal.
O forno foi iniciado de forma acidental sem alimentos no seu interior.	É proibido colocar o aparelho em funcionamento sem quaisquer alimentos no seu interior. Isto é muito perigoso.

Problema	Causa possível	Solução
Não é possível iniciar o forno.	(1) O cabo de alimentação não está devidamente ligado.	Desligue. Em seguida, volte a ligar após 10 segundos.
	(2) Fusível fundido ou curto-circuito.	Substituir o fusível ou repor o disjuntor (reparação por pessoal profissional da nossa empresa).
	(3) Problema com a tomada.	Teste a tomada com outros aparelhos elétricos.
O forno não aquece.	(4) A porta não está bem fechada.	Feche bem a porta.

Este aparelho está marcado de acordo com a Diretiva europeia 2002/96/CE sobre resíduos de equipamentos elétricos e eletrónicos (REEE). Ao assegurar que este produto é eliminado devidamente, irá ajudar a evitar consequências potencialmente negativas para o ambiente e a saúde humana, que de outra forma poderiam ser causadas pelo manuseamento inadequado de resíduos deste produto.
O símbolo no produto indica que este produto não pode ser tratado como resíduo doméstico. Em vez disso este deve ser entregue num local de recolha aplicável para reciclagem de equipamento elétrico e eletrónico. A eliminação tem de ser realizada em conformidade com as normas ambientais locais para a eliminação de resíduos.
Para informação mais detalhada acerca do tratamento, recuperação e reciclagem deste produto contacte o gabinete público competente, o seu serviço de depósito de resíduos domésticos, ou a loja onde adquiriu o produto.

Sisukord

02 Oluline ohutusteave

09 Toote kirjeldus

10 Seadme kasutamine

16 Puhastamine ja hooldus

17 Veaotsing

Hea klient!

Täname teid ostu eest ja õnnitleme teie valiku puhul! See uus toode on hoolikalt konstrueeritud, disainitud ja valmistatud kvaliteetsetest materjalidest ning seda on põhjalikult testitud, et tagada toote vastavus kõigile teie kulinaarsetele nõuetele.

Lugege need lihtsad juhised läbi ja järgige neid, et saavutada suurepärased tulemused toote esimesest kasutuskorrast alates. Saadame selle tipptasemel seadmega teile meie parimad soovid.

OHUTUSJUHISED

Mikrolaineahi

KASUTUSJUHEND

MUDEL: H38MWID4ID27N

Enne mikrolaineahju kasutamist lugege need juhised hoolikalt läbi ja hoidke kindlas kohas alles.

Kui järgite juhiseid, teenib ahi teid hästi paljude järgnevate aastate jooksul.

HOIDKE NEED JUHISED KINDLAS KOHAS ALLES

ETTEVAATUSABINÕUD LIIGSE MIKROLAINEENERGIAGA KOKKUPUUTE VÄLTIMISEKS

(a) Ärge püüdke kasutada seda ahju avatud uksega, kuna see võib põhjustada kahjuliku kokkupuute mikrolaineenergiaga. Turvalukke ei tohi mingil juhul purustada ega rikkuda.

(b) Ärge asetage esemeid ahju esikülje ja ukse vahele ega laske mustusel või puhastusvahendi jääkidel tihendipindadele koguneda.

(c) HOIATUS! Kui uks või ukse tihendid saavad kahjustada, ei tohi ahju kasutada enne, kui pädev isik on selle parandanud.

LISA

Kui seadet ei hoita heas puhtas seisukorras, võib selle pind halveneda ning mõjutada seadme kasutusiga ja tekitada ohuolukordi.

Spetsifikatsioon

Mudel:	H38MWID4ID27N
Nimipinge:	230 V ~ 50 Hz
Nimisisendvõimsus (mikrolaineahi):	1450 W
Nimiväljundvõimsus (mikrolaineahi):	900 W
Nimisisendvõimsus (grill):	1100 W
Ahju mahutavus:	28 L
Pöördplaadi läbimõõt:	Ø 315 mm
Välismõõtmed:	595×401×388 mm
Netokaal:	umbes 19 kg

Madala energiatarbimise andmed vastavalt komisjoni määrusele (EL) 2023/826

Seisund	Energiatarbimine	Ajavahemik, mille järel seade automaatselt seisundi saavutab
Väljalülitatud režiim	0,8 W	20 min

OLULISED OHUTUSJUHISED

HOIATUS!

Seadme kasutamisel tulekahju, elektrilöögi, inimeste vigastamise või mikrolaineenergiaga liigse kokkupuute ohu vähendamiseks järgige üldisi ettevaatusabinõusid, sealhulgas järgmiseid.

1. Hoiatus! Vedelikke ja muid toiduaineid ei tohi kuumutada suletud mahutites, kuna need võivad plahvatada.
2. Hoiatus! Kõigil teistel peale pädevate isikute on ohtlik teha mis tahes hooldus- või remonditöid, mis hõlmavad mikrolaineenergiaga kokkupuute eest kaitsva katte eemaldamist.
3. Lapsed alates kaheksandast eluaastast ning piiratud füüsiliste, sensoorsete või vaimsete võimetega või väheste kogemuste ja teadmistega isikud võivad seadet kasutada üksnes järelevalvel või kui neid on juhendatud seadme ohutu kasutamise osas ning nad mõistavad seadme kasutamisega seotud ohte. Lapsed ei tohi seadmega mängida. Seadet tohivad järelevalve all puhastada ja selle hooldustoiminguid teha vähemalt kaheksa aasta vanused lapsed.
4. Hoidke seade ja selle juhe alla kaheksa aasta vanustele lastele kättesaamatus kohas.
5. Kasutage ainult mikrolaineahjus kasutamiseks sobivaid nõusid.
6. Ahju tuleb regulaarselt puhastada ja kõik toidujäägid tuleb eemaldada.
7. Lugege ja järgige konkreetseid juhiseid: „ETTEVAATUSABINÕUD LIIGSE MIKROLAINEENERGIAGA KOKKUPUUTE VÄLTIMISEKS“.
8. Plast- või pabermahutites toidu kuumutamisel tuleb süttimisohu tõttu ahju pidevalt jälgida.
9. Suitsu eraldumisel lülitage seade välja või lahutage toitejuhtme pistik vooluvõrgust ja hoidke seadme uks suletuna, et leegid lämmatada.
10. Ärge küpsetage toitu üle.
11. Ärge kasutage ahju õõnt millegi hoiustamiseks.

    Ärge hoiustage ahjus toiduaineid, nagu leib, küpsised jne.

12. Enne ahju asetamist eemaldage paberist ja plastist anumate/kottide küljest traatkinnitid ja metallkäepidemed.
13. Asetage ja paigaldage see ahi ainult vastavalt kaasasolevatele paigaldusjuhistele.
14. Koorega mune ja terveid kõvaks keedetud mune ei tohi mikrolaineahjus kuumutada, kuna need võivad plahvatada isegi pärast mikrolainekuumutuse lõppu.
15. Seade on ette nähtud kasutamiseks kodumajapidamistes ja sarnastes kasutuskeskkondades, näiteks:
    - kaupluste, kontorite ja tööruumide kööginurgad;
    - hotelli- ja motellitoad ning muud eluruumikeskkonnad;
    - talumajad;
    - kodumajutuse tüüpi keskkonnad.
16. Kui toitekaabel on kahjustunud, peab ohtude minimeerimiseks selle välja vahetama tootja, tootja volitatud hooldustehnik või sarnase kvalifikatsiooniga spetsialist.
17. Ärge hoiustage ega kasutage seadet välitingimustes.
18. Ärge kasutage seda ahju vee lähedal, niiskes keldris või basseini lähedal.
19. Seadme töötamise ajal võib ligipääsetavate pindade temperatuur tõusta kõrgeks. Pinnad võivad kasutamise ajal kuumeneda. Hoidke juhe kuumenevast pinnast eemal ja ärge katke kinni ahju õhuavasid.
20. Ärge laske juhtmel rippuda üle laua või leti serva.
21. Kui ahju ei hoita puhtas seisukorras, võib selle pind halveneda ning mõjutada seadme kasutusiga ja tekitada ohuolukordi.
22. Söötmispudelite ja imikutoidu purkide sisu tuleb enne tarbimist segada või loksutada ning selle temperatuuri kontrollida, et vältida põletusi.
23. Jookide kuumutamine mikrolaineahjus võib põhjustada viivitusega keemise koos vedeliku väljapurskumisega, seetõttu tuleb anuma käsitsemisel olla ettevaatlik.

24. Lapsed ning piiratud füüsiliste, sensoorsete või vaimsete võimetega või väheste kogemuste ja teadmistega isikud võivad seadet kasutada üksnes järelevalve all või kui nende ohutuse eest vastutaja on neid seadme ohutu kasutamise osas juhendanud.
25. Jälgige, et lapsed seadmega ei mängiks.
26. Seadmed ei ole ette nähtud kasutamiseks välise taimeri või eraldi kaugjuhtimissüsteemi abil.
27. Ligipääsetavad osad võivad kasutamise ajal kuumeneda. Väikesed lapsed tuleks seadmest eemal hoida.
28. Aurupuhastit ei tohi kasutada.
29. Kasutamise ajal seade kuumeneb. Hoiduge ahjus olevate kütteelementide puutumisest.
30. Kasutage ainult sellele ahjule soovitatud temperatuuriandurit. (Kehtib ahjudele, millel on võimalus kasutada temperatuuriandurit).
31. HOIATUS! Seade ja selle ligipääsetavad osad kuumenevad kasutamise ajal. Hoiduge kütteelementide puutumisest. Alla kaheksa aasta vanused lapsed tuleb hoida seadmest eemal, välja arvatud juhul, kui nad on pideva järelevalve all.
32. Mikrolaineahju tuleb kasutada nii, et dekoratiivuks oleks avatud. (Kehtib dekoratiivuksega ahjudele).
33. Hoiukambri pind võib kuumeneda.

LUGEGE HOOLIKALT JA HOIDKE EDASPIDISEKS KASUTAMISEKS ALLES

Inimeste vigastuste ohu vähendamine

Maanduse paigaldamine

OHT

Elektrilöögi oht Mõnede sisemiste komponentide puudutamine võib põhjustada raskeid kehavigastusi või surma. Ärge võtke seadet lahti.

HOIATUS!

Elektrilöögi oht Valesti maandamine võib põhjustada elektrilöögi.
Ärge ühendage toitejuhtme pistikut pistikupessa enne, kui seade on õigesti paigaldatud ja maandatud.

Seade peab olema maandatud. Elektrilühise korral vähendab maandus elektrilöögi ohtu, võimaldades elektrivoolul evakuatsioonitraadi kaudu ära liikuda. Seade on varustatud juhtmega, millel on maandusjuhe ja maanduspistik. Pistik tuleb ühendada pistikupessa, mis on õigesti paigaldatud ja maandatud.

Kui maandusjuhised ei ole täielikult arusaadavad või kui te kahtlete, kas seade on õigesti maandatud, siis konsulteerige kindlasti kvalifitseeritud elektriku või hooldustöötajaga.

Kui on vaja kasutada pikendusjuhet, kasutage ainult kolme traadiga pikendusjuhet.

1. Seadmel on lühike toitejuhe, et vähendada pikema juhtme taha takerdumisest või selle otsa komistamisest tulenevaid ohte.
2. Pika juhtmekomplekti või pikendusjuhtme kasutamise korral arvestage järgnevaga.
    1) Juhtmekomplekti või pikendusjuhtme märgitud elektriline nimiväärtus peaks olema vähemalt sama suur kui seadme elektriline nimiväärtus.
    2) Pikendusjuhe peab olema maandusega kolmetraadiline juhe.
    3) Pikk juhe tuleb paigutada nii, et see ei ulatuks üle leti või lauaplaadi, kus näiteks lapsed saaksid seda haarata ja tõmmata või keegi võiks selle otsa komistada.

MIKROLAINEAHJUS KASUTATAVAD MATERJALID

Nõud	Märkused
Pruunistamise nõu	Järgige tootja juhiseid. Pruunistamise nõu põhi peab olema vähemalt 5 mm (3/16 tolli) pöördplaadist kõrgemal. Valesti kasutamine võib põhjustada pöördplaadi purunemise.
Sööginõud	Ainult mikrolaineahjukindlad. Järgige tootja juhiseid. Ärge kasutage nõusid, mis on pragunenud või millest on kild väljas.
Klaaspurgid	Eemaldage alati kaas. Kasutage ainult toidu soojendamiseks, mitte kuumutamiseks. Enamik klaaspurke ei ole kuumakindlad ja võivad puruneda.
Klaasnõud	Ainult kuumakindlad ahjuklaasnõud. Veenduge, et poleks ühtegi metallist viimistlusdetaili. Ärge kasutage nõusid, mis on pragunenud või millest on kild väljas.
Ahju küpsetuskotid	Järgige tootja juhiseid. Ärge sulgege metallkinnitiga. Tehke sisse pilud, et aur välja pääseks.
Pabertaldrikud ja -topsid	Kasutage ainult lühiajaliseks toiduvalmistamiseks/soojendamiseks. Ärge jätke ahju toiduvalmistamise ajal järelevalveta.
Paberrätikud	Kasutage ülessoojendatava toidu katmiseks ja rasva imamiseks. Kasutage järelevalve all ainult lühiajaliseks toiduvalmistamiseks.
Pärgamentpaber	Kasutage kattena pritsimise vältimiseks või ümbrisena aurutamiseks.
Plast	Ainult mikrolaineahjukindlad. Järgige tootja juhiseid. Peaks kandma märgist „Mikrolaineahjus ohutu“ („Microwave Safe“). Mõned plastanumad pehmenevad seesoleva toidu kuumenemisel. Keedukotid ja tihedalt suletud kilekotid tuleb pakendil olevate juhiste kohaselt kas läbi lõigata, läbi torgata või ventileerida.
Plastmähis	Ainult mikrolaineahjukindlad. Kasutage toidu katmiseks toiduvalmistamise ajal, et niiskust säilitada. Ärge laske plastmähisel toiduga kokku puutuda.
Termomeetrid	Ainult mikrolaineahjukindlad (liha- ja magustoidutermomeetrid).
Vahapaber	Kasutage kattena pritsimise vältimiseks ja niiskuse hoidmiseks.

MATERJALID, MILLE KASUTAMIST MIKROLAINEAHJUS TULEB VÄLTIDA

Nõud	Märkused
Alumiiniumalused	Võivad põhjustada kaarlahendust. Tõstke toit ümber mikrolaineahjukindlasse nõusse.
Metallist käepidemega toidukarbid	Võivad põhjustada kaarlahendust. Tõstke toit ümber mikrolaineahjukindlasse nõusse.
Metallist või metalldetailidega nõud	Metall varjab toidu mikrolaineenergia eest. Metalldetailid võivad põhjustada kaarlahendust.
Metallist kinnitid	Võivad põhjustada kaarlahendust ja tekitada ahjus tulekahju.
Paberkotid	Võivad tekitada ahjus tulekahju.
Plastvaht	Plastvaht võib kokkupuutel kõrge temperatuuriga sulada või seesoleva vedeliku saastada.
Puit	Mikrolaineahjus kasutamisel puit kuivab ja võib lõheneda või praguneda.

Toote kirjeldus

AHJU SEADISTAMINE

Ahju osade ja tarvikute nimetused

Võtke ahi ja kõik materjalid kastist ja ahjuõõnest välja. Teie ahjuga on kaasas järgmised tarvikud.

Klaasalus	1
Pöördplaadi rõnga koost	1
Kasutusjuhend	1

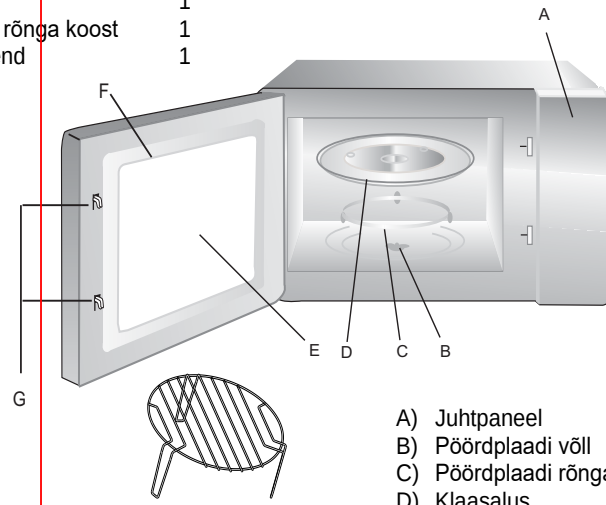

Grilliriiul (ainult grilliga mudelitel)

A) Juhtpaneel
B) Pöördplaadi võll
C) Pöördplaadi rõnga koost
D) Klaasalus
E) Vaatlusaken
F) Ukse kokkupanek
G) Turvalukustussüsteem

PÖÖRDPLAADI PAIGALDAMINE

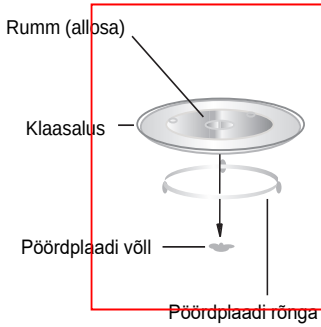

a. Ärge kunagi asetage klaasalust tagurpidi. Klaasaluse liikumine ei tohi kunagi olla takistatud.
b. Toiduvalmistamise ajal tuleb alati kasutada nii klaasalust kui ka pöördplaadi rõnga koostut.
c. Toiduvalmistamiseks asetatakse toit ja toiduanumad alati klaasalusele.
d. Kui klaasalus või pöördplaadi rõnga koost praguneb või puruneb, võtke ühendust lähima volitatud hoolduskeskusega.

Seadme kasutamine

KASUTUSJUHEND

KELLA SEADISTAMINE	Kui mikrolaineahjuga ühendatakse elektritoide, kuvatakse LED-ekraanil „00:00“ ja helisignaal kõlab üks kord. 1) Vajutage kaks korda „🕒“, kella tunninäit vilgub 2) Tunninäidu reguleerimiseks vajutage „-“ või „+“, sisestatav aeg peab jääma vahemikku 0–23. 3) Vajutage „🕒“, minutinäit vilgub. 4) Minutinäidu reguleerimiseks vajutage „-“ või „+“, sisestatav aeg peab jääma vahemikku 0–59. 5) Kella seadistamise lõpetamiseks vajutage „🕒“. „:“ vilgub ja kellaaeg süttib. Märkus. 1) Kui kell ei ole seadistatud, siis sisselülitamisel kell ei tööta. 2) Kui vajutate kella seadistamise ajal „▽🔒3“, naaseb ahi automaatselt eelmisesse olekusse.
MIKRO-LAINEAHJUS TOIDU VALMISTAMINE	Vajutage „☰“, LCD-ekraanil kuvatakse „P100“. Vajutage „☰“ kellaaegade jaoks või vajutage „-“ või „+“ sobiva võimsuse valimiseks ning iga järgmise vajutusega kuvatakse vastavalt „P100“, „P80“, „P50“, „P30“, „P10“, „PG“, „C-1“ ja „C-2“ Seejärel vajutage kinnitamiseks „▷+30“ ning siis „-“ või „+“, et määrata toiduvalmistamise aeg vahemikus 0:05 kuni 95:00. Toiduvalmistamise alustamiseks vajutage uuesti „▷+30“. Näide. Kui soovite kasutada 80% mikrolainevõimsusest ja valmistada toitu 20 minutit, kasutage ahju järgmiselt. 1) Vajutage üks kord „☰“, ekraanil kuvatakse „P100“. 2) Vajutage uuesti üks kord „☰“ või vajutage „-“ või „+“, et valida 80% mikrolainevõimsus. 3) Vajutage kinnitamiseks „▷+30“ ja ekraanil kuvatakse „P 80“. 4) Vajutage „-“ või „+“, et reguleerida toiduvalmistamise aega, kuni ahju ekraanil kuvatakse „20:00“. 5) Toiduvalmistamise alustamiseks vajutage „▷+30“.

Märkus. Kodeerimislüliti reguleerimisaja sammupikkused on järgmised.

0–1 min : 5 sekundit
1–5 min : 10 sekundit
5–10 min : 30 sekundit
10–30 min : 1 minut
30–95 min : 5 minutit

„⁝☰“ Järjekord	Paneel juhiste ekraan	Mikrolaine võimsus	
1	P100	100%	
2	P80	80%	
3	P50	50%	
4	P30	30%	
5	P10	10%	
6	G	0%	100%
7	C-1	55%	45%
8	C-2	36%	64%

GRILL VÕI KOMBIN. TOIDUVAL-MISTAMINE

Vajutage üks kord „⁝☰“. Kuvatakse „P100” ja seejärel vajutage „⁝☰” kellaaegade jaoks või vajutage „-” või „+” sobiva võimsuse valimiseks ning iga järgmise vajutusega kuvatakse „P100”, „P80”, „P50”, „P30”, „P10”, „G”, „C-1” ja „C-2”.

Seejärel vajutage kinnitamiseks „▷$_{+30}$“ ning siis „-“ või „+“, et määrata toiduvalmistamise aeg vahemikus 0:05 kuni 95:00.

Toiduvalmistamise alustamiseks vajutage uuesti „▷$_{+30}$“.

Näide. Kui soovite kasutada 55% mikrolainevõimsusest ja 45% grillivõimsusest (C-1) ning valmistada toitu 10 minutit, kasutage ahju järgmiselt.

1) Vajutage üks kord „⁝☰“, ekraanil kuvatakse „P100“.

2) Vajutage „⁝☰“ kellaaegade jaoks või „-“ või „+“ kombinatsiooni valimiseks. Režiim 1.

3) Vajutage kinnitamiseks „▷$_{+30}$“ ja ekraanil kuvatakse „C-1“.

4) Vajutage „-“ või „+“, et reguleerida toiduvalmistamise aega, kuni ahju ekraanil kuvatakse „10:00“.

	5) Toiduvalmistamise alustamiseks vajutage „▷+30“. Märkus. Kui pool grilliajast möödub, toob ahi kuuldavale kaks helisignaali, mis on normaalne. Selleks, et grillimise mõju toidule oleks tõhusam, peaksite toidu ümber pöörama, ukse sulgema ja seejärel vajutama toiduvalmistamise jätkamiseks „▷+30“. Kui seda toimingut ei tehta, jätkab ahi tavapäraselt tööd.
KIIRKÄIVITUS	1) Ooteolekus vajutage „▷+30“, et alustada toidu valmistamist 100% võimsusega, misjärel iga järgmine vajutus pikendab toiduvalmistamise aega 30 sekundit kuni 95 minutini. 2) Mikrolaineahju, grilli ja kombineeritud toiduvalmistamise režiimides pikendab iga „▷+30“ vajutus toiduvalmistamise aega 30 sekundit.
KAALUPÕHINE SULATAMINE	1) Vajutage üks kord „⚖“ ja ahju ekraanil kuvatakse „dEF1“. 2) Toidu kaalu valimiseks vahemikus 100 kuni 2000 g vajutage „-“ või „+“. 3) Sulatamise alustamiseks vajutage „▷+30“.
AJAPÕHINE SULATAMINE	1) Vajutage kaks korda „⚖“ ja ahju ekraanil kuvatakse „dEF2“. 2) Sulatamise aja valimiseks vajutage „-“ või „+“. 3) Sulatamise alustamiseks vajutage „▷+30“.
KÖÖGITAIMER	1) Vajutage üks kord „🕒“, LED-ekraanil kuvatakse „00:00“. 2) Vajaliku taimeriaja sisestamiseks keerake „-“ või „+“. (Maksimaalne toiduvalmistamise aeg on 95 minutit) 3) Seadistuse kinnitamiseks vajutage „▷+30“. 4) Kui köögiaeg on täis, kõlab helisignaal 5 korda. Kui kell on seadistatud (24-tunnine süsteem), kuvatakse LED-ekraanil praegune kellaaeg. Märkus. Köögiaeg erineb 24-tunnisest süsteemist. Köögitaimer on taimer.

TOIDU VALMISTAMINE MITMES SEKTSIOONIS	Toiduvalmistamiseks saab seadistada kuni 2 sektsiooni. Mitmes sektsioonis toidu valmistamise korral – kui ühes sektsioonis soovitakse sulatada, tuleb sulatamine paigutada esimesse sektsiooni. Näide. Kui soovite toitu sulatada 5 minutit ja seejärel valmistada 80% mikrolainevõimsusega 7 minutit, kasutage ahju järgmiselt. 1) Vajutage kaks korda „⚡“ ja ahju ekraanil kuvatakse „dEF2“. 2) Sulatamise aja valimiseks keerake „-“ või „+“, kuni kuvatakse „5:00“. 3) Vajutage üks kord „⋮☰“, ekraanil kuvatakse „P100“. 4) Vajutage uuesti üks kord „⋮☰“ või keerake „-“ või „+“, et valida 80% mikrolainevõimsus. 5) Vajutage kinnitamiseks „▷+30“ ja ekraanil kuvatakse „P 80“. 6) Keerake „-“ või „+“, et reguleerida toiduvalmistamise aega, kuni ahju ekraanil kuvatakse „7:00“. 7) Toiduvalmistamise alustamiseks vajutage „▷+30“ ja esimese sektsiooni jaoks kõlab üks kord helisignaal, sulatamisaega hakatakse nulli lugema; teise ehk toiduvalmistamise etapi sisenemisel kõlab jälle helisignaal. Kui toiduvalmistamine on lõppenud, kõlab helisignaal viis korda.
PÄRINGU-FUNKTSIOON	1) Mikrolaineahju, grilli ja kombineeritud toiduvalmistamise olekus vajutage „⋮☰“, praegune võimsus kuvatakse 3 sekundiks. 3 sekundi pärast pöördub ahi tagasi endisesse olekusse. 2) Toiduvalmistamise olekus vajutage kellaaja päringu esitamiseks „🕒“ ja kellaaeg kuvatakse 3 sekundiks.
LASTE LUKUSTUS-FUNKTSIOON	Lukustamine. Ooteolekus vajutage ja hoidke 3 sekundit „▽🔒3“, kõlab lapseluku olekusse sisenemist tähistav helisignaal ja kuvatakse praegune kellaaeg, kui kellaaeg on määratud; vastasel juhul kuvatakse LED-ekraanil „0:00“. Lukustusnäidik süttib. Lukustuse eemaldamine. Lukustatud olekus vajutage ja hoidke 3 sekundit „▽🔒3“, kõlab „piiks“, mis näitab, et lukustus on eemaldatud. Lukustusnäidik kustub.

TEHNILISED ANDMED	1) Kui uks avatakse toiduvalmistamise ajal, tuleb toiduvalmistamise jätkamiseks vajutada „ ▷+30“. 2) Kui toiduvalmistamise programm on seadistatud, ei vajutata nuppu „ ▷+30“ 5 minuti jooksul. Kuvatakse praegune kellaaeg. Seadistus tühistatakse. 3) Toimiva vajutuse korral kõlab helisignaal üks kord, mittetoimivale vajutusele reaktsiooni ei järgne. 4) Helisignaal kõlab viis korda, andes märku, et toiduvalmistamine on lõppenud.
AVAGE AHJU UKS	Vajutage nuppu „ ▯“, ahju uks avaneb.
AUTOMAATNE MENÜÜ	1) Menüü valimiseks vajutage „+“ ja kuvatakse „A1“ kuni „A8“, mis tähistavad vastavalt pitsat, liha, köögivilju, pastat, kartuleid, kala, jooki ja popkorni. 2) Kinnitamiseks vajutage „▷+30“. 3) Vajutage „-“ või „+“, et valida menüü graafikuks vaikekaal. 4) Toiduvalmistamise alustamiseks vajutage „▷+30“. Näide. Kui soovite kasutada automaatset menüüd 350 g kala valmistamiseks. 1) Vajutage „+“, kuni kuvatakse „A6“. 2) Kinnitamiseks vajutage „▷+30“. 3) Toidu kaalu valimiseks vajutage „-“ või „+“, kuni kuvatakse „350“. 4) Toiduvalmistamise alustamiseks vajutage „▷+30“.

Menüü	Kaal	Võimsus
A1 Pitsa	200 g	200
	400 g	400
A2 Liha	250 g	250
	350 g	350
	450 g	450
A3 Köögiviljad	200 g	200
	300 g	300
	400 g	400
A4 Pastatooted	50 g (450 g külma veega)	50
	100 g (800 g külma veega)	100
A5 Kartulid	200 g	200
	400 g	400
	600 g	600
A6 Kala	250 g	250
	350 g	350
	450 g	450
A7 Jook	1 tass (120 ml)	1
	2 tassi (240 ml)	2
	3 tassi (360 ml)	3
A8 Popkorn	50 g	50
	100 g	100

PUHASTAMINE
Lahutage seadme toitejuhtme pistik kindlasti toiteallikast.

1. Pärast kasutamist puhastage ahju õõs pisut niiske lapiga.
2. Tarvikud puhastage tavalisel viisil seebivees.
3. Määrdunud ukse raam, tihend ja kõrvalasuvad osad tuleb puhastada hoolikalt niiske lapiga.
4. Ärge kasutage ahjuukse klaasi puhastamiseks tugevaid abrasiivseid puhastusvahendeid ega teravaid metallkaabitsaid, kuna need võivad pinda kriimustada, mille tagajärjel võib klaas puruneda.
5. Puhastamisnõuanne. Ahju õõne toiduga kokku puutunud seinte hõlpsamaks puhastamiseks tehke järgmist. Pange kauss pool sidrunit, lisage 300 ml (1/2 pinti) vett ja kuumutage 100% mikrolainevõimsusel 10 minutit. Pühkige ahi pehme kuiva lapiga puhtaks.

NÕUD
ETTEVAATUST!

Kehavigastuse oht

Kõigil teistel peale pädevate isikute on ohtlik teha mis tahes hooldus- või remonditöid, mis hõlmavad mikrolaineenergiaga kokkupuute eest kaitsva katte eemaldamist.

Vt juhiseid jaotistes „Mikrolaineahjus kasutatavad materjalid“ ja „Materjalid, mille kasutamist mikrolaineahjus tuleb vältida“. Leidub mõningaid mittemetallist nõusid, mis ei ole mikrolaineahjus kasutamiseks ohutud. Kahtluse korral saate nõud testida, järgides alltoodud toimingut. Nõu test.

1. Täitke mikrolaineahjus kasutamiseks sobiv anum 1 tassi külma veega (250 ml) ja asetage sellesse kõnealune nõu.
2. Lülitage ahi 1 minutiks maksimaalse võimsusega toiduvalmistamise režiimi.
3. Katsuge nõud hoolikalt. Kui tühi nõu on soe, ärge kasutage seda mikrolaineahjus toidu valmistamiseks.
4. Ärge ületage 1 minuti pikkust testiaega.

Veaotsing

Vea ilmnemisel tehke enne kõrvalise abi otsimist järgmised kontrolltoimingud.

Tavapärane	
Mikrolaineahi häirib teleri tööd.	Mikrolaineahju töötamise ajal võib raadio- ja telesignaali vastuvõtt olla häiritud. See on sarnane väikeste elektriseadmete (näiteks mikser, tolmuimeja, elektriventilaator) põhjustatud häiretega. See on normaalne.
Ahju tuli põleb hämaralt.	Mikrolaineahjus toidu madalal võimsusel valmistamise ajal võib ahju tuli muutuda tuhmiks. See on normaalne.
Uksele koguneb auru, tuulutusavadest väljub kuuma õhku.	Toiduvalmistamise käigus võib toidust eralduda auru. Enamik sellest väljub tuulutusavadest. Kuid osa aurust võib koguneda jahedasse kohta, näiteks ahju uksele. See on normaalne.
Ahi käivitus kogemata ilma toiduta.	Seadet on keelatud käivitada nii, et selles pole toitu. See on väga ohtlik.

Probleem	Võimalik põhjus	Korrigeeriv meede
Ahju ei saa käivitada.	(1) Toitejuhtme pistik ei ole korralikult pistikupesasse ühendatud.	Lahutage pistik. 10 sekundi pärast ühendage pistik uuesti.
	(2) Kaitse on läbi põlenud või kaitselüliti on rakendunud.	Asendage kaitse või lähtestage kaitselüliti (parandatud meie ettevõtte professionaalse personali poolt).
	(3) Probleem pistikupesaga.	Katsetage pistikupesa teiste elektriseadmetega.
Ahi ei kuumene.	(4) Uks ei ole korralikult suletud.	Sulgege uks korralikult.

See seade on märgistatud Euroopa elektri- ja elektroonikaseadmetest tekkinud jäätmete (elektroonikaromude) direktiivi 2002/96/EL kohaselt. Seadme nõuetekohane kõrvaldamine aitab vältida potentsiaalset kahju keskkonnale ja inimeste tervisele, mis võiks kaasneda seadme nõuetele mittevastava utiliseerimisega.
Tootel olev sümbol näitab, et seda toodet ei tohi visata olmejäätmete hulka. Selle asemel tuleb see elektri- ja elektroonikaseadmete ringlussevõtuks toimetada sobivasse kogumispunkti. Jäätmete kõrvaldamine peab toimuma vastavalt kohalikele keskkonnaeeskirjadele.
Toote käitlemise, utiliseerimise ja ringlussevõtu kohta üksikasjalikuma teabe saamiseks võtke ühendust kohaliku omavalitsusega, jäätmeveoettevõttega või kauplusega, kust toote ostsite.

Santrauka

02 Svarbūs saugos nurodymai

09 Gaminio aprašymas

10 Prietaiso naudojimas

16 Valymas ir priežiūra

17 Trikčių šalinimas

Gerb. kliente!

Norime jums padėkoti ir pasveikinti įsigijus mūsų prekę. Šis naujas gaminys buvo kruopščiai suprojektuotas ir pagamintas naudojant itin kokybiškas medžiagas ir nuodugniai išbandytas, siekiant užtikrinti, kad atitiktų visus jūsų kulinarinius reikalavimus.

Perskaitykite šias paprastas instrukcijas ir jų laikykitės, kad gautumėte puikius rezultatus net ir pirmą kartą naudodami prietaisą. Šį šiuolaikišką prietaisą perduodame jums su geriausiais linkėjimais.

SAUGOS INSTRUKCIJOS

Mikrobangų krosnelė

NAUDOJIMO INSTRUKCIJA

MODELIS: H38MWID4ID27N

Prieš naudodami mikrobangų krosnelę atidžiai perskaitykite šias instrukcijas ir jas saugokite.

Jei laikysitės instrukcijų, krosnelė tinkamai veiks daug metų.

ATIDŽIAI LAIKYKITĖS ŠIŲ INSTRUKCIJŲ

ATSARGUMO PRIEMONĖS, SIEKIANT IŠVENGTI GALIMO PER DIDELIO MIKROBANGŲ ENERGIJOS POVEIKIO

(a) Nebandykite naudoti šios krosnelės, jei durelės atidarytos, nes mikrobangų energijos poveikis gali pakenkti. Svarbu nesulaužyti ir nesugadinti apsauginių blokuojamųjų įtaisų.

(b) Nedėkite jokių daiktų tarp krosnelės priekinio paviršiaus ir durelių, neleiskite ant sandarinimo paviršių kauptis nešvarumams ar valiklių likučiams.

(c) ĮSPĖJIMAS. Jei durelės arba durelių sandarikliai pažeisti, krosnelės negalima naudoti, kol ją suremontuos kompetentingas asmuo.

PRIEDAS

Jei aparatas neprižiūrimas ir nešvarus, jo paviršiaus kokybė gali suprastėti ir tai turės įtakos aparato tinkamumo naudoti trukmei, todėl gali susidaryti pavojinga situacija.

Specifikacijos

Modelis:	H38MWID4ID27N
Vardinė įtampa:	230 V~ 50 Hz
Vardinė įėjimo galia (mikrobangų):	1450 W
Vardinė išėjimo galia (mikrobangų):	900 W
Vardinė įėjimo galia (kepsninė):	1100 W
Krosnelės talpa:	28 l
Sukamosios lėkštės skersmuo:	315 mm
Išoriniai matmenys:	595 x 401 x 388 mm
Grynasis svoris:	maždaug 19 kg

Mažo energijos suvartojimo duomenys pagal Komisijos reglamentą (ES) 2023/826.

Būklė	Energijos suvartojimas	Laikotarpis, po kurio įranga automatiškai pasiekia būklę
Išjungimo režimas	0,8 W	20 min.

SVARBIOS SAUGOS INSTRUKCIJOS

ĮSPĖJIMAS

Norėdami sumažinti gaisro, elektros smūgio, žmonių sužalojimo ar per didelio mikrobangų krosnelės energijos poveikio riziką, naudodamiesi prietaisu laikykitės pagrindinių atsargumo priemonių, įskaitant toliau pateiktas.

1. Įspėjimas. Skysčių ir kitų maisto produktų negalima kaitinti sandariuose induose, nes jie gali sprogti.
2. Įspėjimas. Atlikti bet kokią techninę priežiūrą ar remontą, įskaitant dangčio, apsaugančio nuo mikrobangų energijos poveikio, nuėmimą, yra pavojinga visiems, išskyrus kompetentingus asmenis.
3. Šį prietaisą gali naudoti vaikai nuo 8 metų ir asmenys, kurių fiziniai, jutiminiai ar protiniai gebėjimai yra riboti arba kurie neturi patirties ir žinių, jei jie prižiūrimi arba jiems duoti nurodymai, kaip saugiai naudoti prietaisą, ir jie supranta su tuo susijusius pavojus. Vaikai negali žaisti su prietaisu. Vaikams draudžiama valyti ir prižiūrėti prietaisą, nebent jie vyresni nei 8 metų ir prižiūrimi.
4. Laikykite prietaisą ir jo laidą jaunesniems nei 8 metų vaikams nepasiekiamoje vietoje.
5. Naudokite tik tuos indus, kurie tinka naudoti mikrobangų krosnelėse.
6. Krosnelę reikia reguliariai valyti ir pašalinti visus maisto likučius.
7. Perskaitykite ir paisykite konkrečių instrukcijų: „ATSARGUMO PRIEMONĖS, SIEKIANT IŠVENGTI GALIMO PER DIDELIO MIKROBANGŲ ENERGIJOS POVEIKIO“.
8. Šildydami maistą plastikiniuose ar popieriniuose induose, stebėkite krosnelę, nes ji gali užsidegti.
9. Jei sklinda dūmai, išjunkite arba atjunkite prietaisą nuo tinklo ir laikykite dureles uždarytas, kad liepsna užgestų.
10. Neperkaitinkite maisto.
11. Nenaudokite krosnelės ertmės daiktams laikyti.

    Krosnelėje nelaikykite jokių daiktų, pvz., duonos, sausainių ir pan.

12. Prieš dėdami į krosnelę, nuo popierinių ar plastikinių talpyklų / maišelių nuimkite vielines susukamas juosteles ir metalines rankenėles.
13. Sumontuokite arba pastatykite šią krosnelę tik pagal pateiktas montavimo instrukcijas.
14. Mikrobangų krosnelėse negalima kaitinti kiaušinių su lukštais ir sveikų kietai virtų kiaušinių, nes jie gali sprogti net ir baigus kaitinti mikrobangų krosnelėje.
15. Šis prietaisas skirtas naudoti buityje ir panašiais tikslais, pvz.:
    - darbuotojų virtuvės zonose parduotuvėse, biuruose ir kitoje darbo aplinkoje;
    - klientams viešbučiuose, moteliuose ir kitose gyvenamojo tipo aplinkose;
    - ūkių pastatuose;
    - nakvynės su pusryčiais tipo apgyvendinimo vietose.
16. Jei maitinimo laidas pažeistas, jį turi pakeisti gamintojas, jo techninės priežiūros atstovas arba panašios kvalifikacijos asmenys, kad būtų išvengta pavojaus.
17. Nelaikykite ir nenaudokite šio prietaiso lauke.
18. Nenaudokite šios krosnelės šalia vandens, drėgname rūsyje ar šalia baseino.
19. Prietaisui veikiant, pasiekiamų paviršių temperatūra gali būti aukšta. Naudojant prietaisą paviršiai gali įkaisti. Laidą laikykite atokiau nuo įkaitusio paviršiaus ir neuždenkite jokių krosnelės ventiliacijos angų.
20. Neleiskite laidui kaboti nuo stalo ar stalviršio krašto.
21. Jei krosnelė nebus prižiūrima ir bus nešvari, gali suprastėti jos paviršius, todėl jos naudojimo trukmė gali būti trumpesnė ir atsirasti pavojinga situacija.
22. Maitinimo butelių ir kūdikių maisto indelių turinį prieš vartojimą reikia išmaišyti arba suplakti ir reikia patikrinti temperatūrą, kad būtų išvengta nudegimų.
23. Mikrobangų krosnelėje kaitinant gėrimus, gali įvykti uždelstas išsiveržimas skysčiui užvirus, todėl talpyklą reikia tvarkyti atsargiai.

24. Šis prietaisas neskirtas naudoti asmenims (įskaitant vaikus), kurių fiziniai, jutiminiai ar protiniai gebėjimai yra riboti arba kurie neturi patirties ir žinių, nebent asmuo, atsakingas už jų saugą, juos prižiūri arba jiems nurodo, kaip naudotis prietaisu.
25. Prižiūrėkite vaikus, kad nežaistų su prietaisu.
26. Prietaisai neturi būti valdomi išoriniu laikmačiu arba atskira nuotolinio valdymo sistema.
27. Naudojant pasiekiamos dalys gali įkaisti. Maži vaikai nuo prietaiso turi būti laikomi atokiu atstumu.
28. Nenaudokite garinio valytuvo.
29. Naudojamas prietaisas įkaista. Saugokitės sąlyčio su kaitinimo elementais krosnelės viduje.
30. Naudokite tik šiai krosnelei rekomenduojamą temperatūros zondą. (Krosnelėms su galimybe naudoti temperatūros jutiklį.)
31. ĮSPĖJIMAS. Naudojamas prietaisas ir jo pasiekiamos dalys įkaista. Saugokitės sąlyčio su kaitinimo elementais. Jaunesni nei 8 metų vaikai turi būti atokiau, nebent jie būtų nuolat prižiūrimi.
32. Mikrobangų krosnelė turi būti valdoma atidarius dekoratyvines dureles. (Krosnelėms su dekoratyvinėmis durelėmis.)
33. Laikymo spintelės paviršius gali įkaisti.

ATIDŽIAI PERSKAITYKITE IR PASILIKITE ATEIČIAI

Kaip sumažinti asmenų sužalojimo riziką

Įžeminimo montavimas

PAVOJUS

Elektros smūgio pavojus. Prisilietus prie kai kurių vidinių komponentų galima sunkiai arba mirtinai susižaloti. Neardykite šio prietaiso.

ĮSPĖJIMAS

Elektros smūgio pavojus. Netinkamai naudojant įžeminimą gali įvykti elektros smūgis. Nejunkite į kištukinį lizdą, kol prietaisas nėra tinkamai sumontuotas ir įžemintas.

Šis prietaisas turi būti įžemintas. Įvykus elektros trumpajam jungimui, įžeminimas sumažina elektros smūgio riziką, nes elektros srovei naudojamas avarinis laidas. Šiame prietaise yra laidas su įžeminimo laidu ir įžeminimo kištuku. Kištukas turi būti įjungtas į tinkamai sumontuotą ir įžemintą lizdą.

Pasitarkite su kvalifikuotu elektriku arba techninės priežiūros specialistu, jei įžeminimo instrukcijos nėra visiškai suprantamos arba jei abejojama, ar prietaisas tinkamai įžemintas.

Jei reikia naudoti ilgintuvą, naudokite tik ilgintuvą iš 3-jų laidų.

1. Pridėtas trumpas maitinimo laidas, kad būtų mažesnė rizika įsipainioti į ilgą laidą arba už jo užkliūti.
2. Jei naudojamas ilgų laidų rinkinys arba ilginamasis laidas:
    1) Laidų rinkinio arba ilginamojo laido elektros vardinė vertė turi būti bent tokia pati, kaip prietaiso elektros vardinė vertė.
    2) Ilgintuvo laidas turi būti įžemintas laidas iš 3-jų laidų.
    3) Ilgas laidas turi būti išdėstytas taip, kad nenukartų nuo spintelės viršaus ar stalviršio ir jo negalėtų patraukti vaikai arba nebūtų galima už jo netyčia užkliūti.

MEDŽIAGOS, KURIAS GALITE NAUDOTI MIKROBANGŲ KROSNELĖJE

Indai	Pastabos
Skrudintuvas	Laikykitės gamintojų instrukcijų. Skrudintuvo dugnas turi būti bent 3/16 col. (5 mm) virš sukamosios lėkštės. Netinkamai naudojama sukamoji lėkštė gali sulūžti.
Stalo reikmenys	Tik tinkami naudoti mikrobangų krosnelėje. Laikykitės gamintojo instrukcijų. Nenaudokite įskilusių ar suaižėjusių indų.
Stikliniai indeliai	Visada nuimkite dangtelį. Naudokite tik maistui šildyti, kol jis šiek tiek sušils. Dauguma stiklinių indelių nėra atsparūs karščiui ir gali sudužti.
Stikliniai indai	Tik karščiui atsparūs orkaitėje skirti naudoti stikliniai indai. Įsitikinkite, kad nėra metalinių apdailos detalių. Nenaudokite įskilusių ar suaižėjusių indų.
Kepimo orkaitėje maišai	Laikykitės gamintojo instrukcijų. Neuždarykite metaline juostele. Padarykite plyšius garams išeiti.
Popierinės lėkštės ir puodeliai	Naudokite tik trumpam virimui / šildymui. Gamindami maistą nepalikite krosnelės be priežiūros.
Popieriniai rankšluosčiai	Naudokite maistui uždengti, norėdami pašildyti ir sugerti riebalus. Naudokite tik trumpai maistui gaminti prižiūrėdami.
Pergamentinis popierius	Naudokite kaip dangtelį, kad apsaugotumėte nuo purslų arba pridengtumėte troškindami.
Plastikas	Tik tinkami naudoti mikrobangų krosnelėje. Laikykitės gamintojo instrukcijų. Turi būti pažymėta „Saugu naudoti mikrobangų krosnelėje“. Kai kurie plastikiniai indai suminkštėja, kai viduje esantis maistas įkaista. „Virimo maišeliai“ ir sandariai uždaryti plastikiniai maišeliai turi būti įpjauti, pradurti arba su angomis, kaip nurodyta pakuotėje.
Plastikinė plėvelė	Tik tinkami naudoti mikrobangų krosnelėje. Naudokite maistui uždengti gamindami, kad išlaikytumėte drėgmę. Neleiskite, kad plastikinė plėvelė liestųsi su maistu.
Termometrai	Saugu naudoti mikrobangų krosnelėje (mėsos ir saldainių termometrai).
Vaškinis popierius	Naudokite kaip dangtį, kad išvengtumėte purslų ir sulaikytumėte drėgmę.

MIKROBANGŲ KROSNELĖJE NENAUDOTINOS MEDŽIAGOS

Indai	Pastabos
Aliuminio padėklas	Gali sukelti kibirkščiavimą. Perkraukite maistą į tinkamą naudoti mikrobangų krosnelėje indą.
Maisto dėžutė su metaline rankena	Gali sukelti kibirkščiavimą. Perkraukite maistą į tinkamą naudoti mikrobangų krosnelėje indą.
Metaliniai indai arba indai su metalo apdaila	Metalas pridengia maistą nuo mikrobangų energijos. Metalinė apdaila gali sukelti kibirkščiavimą.
Metalinės susukamos juostelės	Gali sukelti kibirkščiavimą ir gali sukelti gaisrą krosnelėje.
Popieriniai maišeliai	Gali sukelti gaisrą krosnelėje.
Putplastis	Putplastis, veikiamas aukštos temperatūros, gali ištirpti arba užteršti viduje esantį skystį.
Mediena	Naudojama mikrobangų krosnelėje mediena išdžius ir gali suskilti arba įtrūkti.

Gaminio aprašymas

KROSNELĖS PARENGIMAS

Krosnelės dalių ir priedų pavadinimai

Išimkite krosnelę ir visas medžiagas iš dėžės ir krosnelės ertmės. Krosnelė tiekiama su šiais priedais:

Stiklinis padėklas	1
Sukamosios lėkštės žiedo rinkinys	1
Naudojimo instrukcija	1

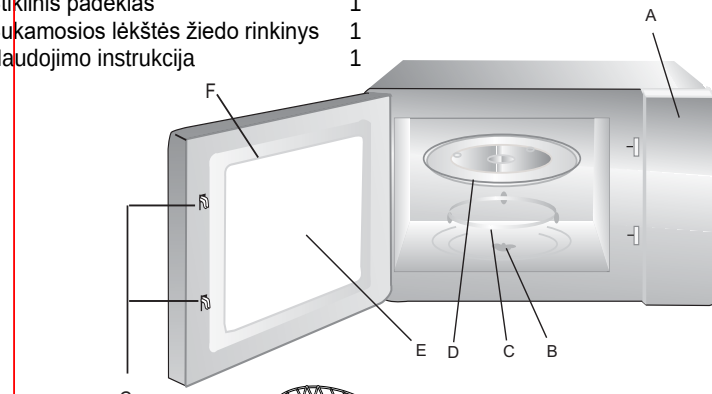

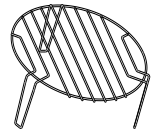

Kepsninės stovas (tik kepsninių serija)

A) Valdymo skydelis
B) Sukamosios lėkštės velenas
C) Sukamosios lėkštės žiedo rinkinys
D) Stiklinis padėklas
E) Stebėjimo langas
F) Durelių rinkinys
G) Saugos blokavimo sistema

SUKAMOSIOS LĖKŠTĖS MONTAVIMAS

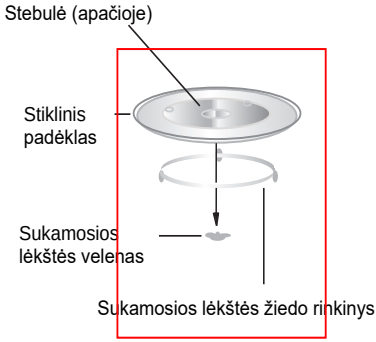

a. Niekada nedėkite stiklinio padėklo apversto. Stiklinis padėklas niekada neturėtų būti padėtas ankštai.
b. Gaminant maistą visada reikia naudoti ir stiklinį padėklą, ir sukamo žiedo rinkinį.
c. Visas maistas ir maisto indai visada dedami ant stiklinio padėklo maistui gaminti.
d. Jei stiklinis padėklas arba sukamojo žiedo rinkinys įtrūksta arba sulūžta, kreipkitės į artimiausią įgaliotąjį techninės priežiūros centrą.

NAUDOJIMO INSTRUKCIJA

LAIKRODŽIO NUSTATYMAS	Įjungus mikrobangų krosnelės maitinimą, šviesos diodas rodys „00:00“, vieną kartą suskambės garsinis signalas. 1) Du kartus paspauskite „🕒“, sumirksės valandų rodinys. 2) Paspauskite „-“arba „+“ , kad sureguliuotumėte valandų rodinį, įvestas laikas turi būti nuo 0 iki 23. 3) Paspauskite „🕒“, sumirksės minučių rodinys. 4) Paspauskite „-“arba „+“, kad sureguliuotumėte minučių rodinį, įvestas laikas turi būti nuo 0 iki 59. 5) Paspauskite „🕒“, kad užbaigtumėte laikrodžio nustatymą. Sumirksės „:“, o laiko rodinys ims šviesti. Pastaba. 1) Jei laikrodis nenustatytas, įjungus maitinimą laikrodis neveiks. 2) Laikrodžio nustatymo metu paspaudus „▽ 3“, bus automatiškai grąžinta ankstesnė krosnelės būsena.
MAISTO RUOŠA MIKROBANGŲ KROSNELĖJE	Paspauskite „☰“, skystųjų kristalų ekrane bus rodoma „P100“. Paspauskite „☰“ keturis kartus arba paspauskite „-“ arba „+“, kad pasirinktumėte norimą galią; kaskart paspaudus bus rodoma „P100“, „P80“, „P50“, „P30“, „P10“, „G“, „C-1“ arba „C-2“. Tada paspauskite „▷ +30“, kad patvirtintumėte, ir paspauskite arba „+“, kad nustatytumėte maisto ruošos laiką nuo 0:05 iki 95:00. Kad įjungtumėte maisto ruošos funkciją, dar kartą paspauskite „▷ +30“. Pavyzdys. Jei norite naudoti 80 % mikrobangų galią 20 minučių, krosnelę galite valdyti toliau nurodytais veiksmais. 1) Vieną kartą paspauskite „☰“, ekrane bus rodoma „P100“. 2) Dar kartą paspauskite „☰“ arba paspauskite „-“ arba „+“, kad pasirinktumėte 80 % mikrobangų galią. 3) Patvirtinkite paspausdami „▷ +30“, ekrane bus rodoma „P 80“. 4) Paspauskite „-“ arba „+“, kad sureguliuotumėte maisto ruošos laiką, kol krosnelėje bus rodoma „20:00“.

	5) Kad įjungtumėte maisto ruošos funkciją, paspauskite „ $\triangleright_{+30}$“.
	Pastaba. Toliau nurodytos kodavimo jungiklio reguliavimo laiko žingsnių vertės. 0–1 min. : 5 sekundės 1–5 min. : 10 sekundžių 5–10 min. : 30 sekundžių 10–30 min. : 1 minutė 30–95 min. : 5 minutės

„⁝⁝“ Užsakymas	Padėklo instrukcijos rodinys	Mikrobangų galia	
1	P100	100 %	
2	P80	80 %	
3	P50	50 %	
4	P30	30 %	
5	P10	10 %	
6	G	0 %	100 %
7	C-1	55 %	45 %
8	C-2	36 %	64 %

KEPSNINĖS FUNKCIJA ARBA KOMBINUOTA FUNKCIJA MAISTO RUOŠA	Vieną kartą paspauskite „⁝⁝“. rodoma „P100“, tada paspauskite „⁝⁝“ keturis kartus arba paspauskite „-“ arba „+“, kad pasirinktumėte norimą galią, ir kaskart paspaudus bus rodoma„P100“, „P80“, „P50“, „P30“, „P10“, „G“, „C-1“arba „C-2“. Tada paspauskite „$\triangleright_{+30}$“, kad patvirtintumėte, ir paspauskite „-“ arba „+“, kad nustatytumėte maisto ruošos laiką nuo 0:05 iki 95:00. Kad įjungtumėte maisto ruošos funkciją, dar kartą paspauskite „$\triangleright_{+30}$“. Pavyzdys. Jei norite naudoti 55 % mikrobangų galią ir 45 % kepsninės galią (C-1) 10 minučių, krosnelę galite valdyti toliau nurodytais veiksmais.
	1) Vieną kartą paspauskite „⁝⁝“, ekrane bus rodoma „P100“.
	2) Paspauskite „⁝⁝“ keturis kartus arba paspauskite „-“ arba „+“, kad pasirinktumėte kombinuotą funkciją. 1 režimas.
	3) Patvirtinkite paspausdami „$\triangleright_{+30}$“ ir ekrane bus rodoma „C-1“.

	4) Paspauskite „-“ arba „+“, kad sureguliuotumėte maisto ruošos laiką, kol krosnelėje bus rodoma „10:00“. 5) Kad įjungtumėte maisto ruošos funkciją, paspauskite „+30“. Pastaba. Praėjus pusei kepsninės veikimo laiko, krosnelė suskamba du kartus ir tai normalu. Kad kepsninėje maistas geriau iškeptų, jį reikia apversti, uždaryti dureles, o tada paspausti „+30“, kad tęstumėte kepimą. Neatliekant jokių veiksmų, krosnelė ir toliau veiks.
TRUMPA PRADŽIA	1) Esant laukimo būsenai paspauskite „+30“, kad įjungtumėte maisto ruošos funkciją 100 % galia, o dėl kiekvieno papildomo paspaudimo maisto ruošos laikas pailgės 30 sekundžių iki 95 minučių. 2) Naudojant mikrobangų krosnelės, kepsninės, kombinuotą funkciją dėl kiekvieno „+30“ paspaudimo maisto ruošos laikas pailgės 30 sekundžių.
ATITIRPINIMAS PAGAL SVORĮ	1) Vieną kartą paspauskite „“, krosnelėje bus rodoma „dEF1“. 2) Paspauskite „-“ arba „+“, kad pasirinktumėte maisto svorį nuo 100 iki 2000 g. 3) Norėdami pradėti atitirpinimą, paspauskite „+30“.
ATITIRPINIMAS PAGAL LAIKĄ	1) Du kartus paspauskite „“, krosnelėje bus rodoma „dEF2“. 2) Paspauskite „-“ arba „+“, kad pasirinktumėte atitirpinimo laiką. 3) Norėdami pradėti atitirpinimą, paspauskite „+30“.
VIRTUVĖS LAIKMATIS	1) Vieną kartą paspauskite „“, šviesos diodas rodys „00:00“. 2) Pasukite „-“ arba „+“, kad įvestumėte tinkamą laikmatį. (Maksimalus maisto ruošos laikas 95 minutės.) 3) Paspauskite „+30“, kad patvirtintumėte nustatymą. 4) Pasiekus virtuvės laiką, garsinis signalas suskambės 5 kartus. Jei laikrodis nustatytas (24 valandų sistema), šviesos diodas rodo dabartinį laiką. Pastaba. Virtuvės laikas skiriasi nuo 24 valandų sistemos. Virtuvės laikmatis yra laikmatis.

KELIŲ SKYRIŲ MAISTO RUOŠA	Galima nustatyti ne daugiau kaip 2 maisto ruošos skyrius. Jei kelių skyrių atveju viename skyriuje atitirpinama, tai turi būti atliekama pirmame skyriuje. Pavyzdys. Jei norite atitirpinti maistą 5 minutes, o paskui kepti 80 % mikrobangų krosnelėje 7 minutes, atlikite toliau nurodytus veiksmus. 1) Du kartus paspauskite „⁄10“, krosnelėje bus rodoma „dEF2“. 2) Sukite „-“ arba „+“, kad pasirinktumėte atitirpinimo laiką, kol bus rodoma „5:00“. 3) Vieną kartą paspauskite „⁄“, ekrane bus rodoma „P100“. 4) Dar kartą paspauskite „⁄“ arba pasukite „-“ arba „+“, kad pasirinktumėte 80 % mikrobangų galią. 5) Patvirtinkite paspausdami „+30“, ekrane bus rodoma „P 80“. 6) Pasukite „-“ arba „+“, kad sureguliuotumėte maisto ruošos laiką, kol orkaitėje bus rodoma „7:00“. 7) Paspauskite „+30“, kad įjungtumėte maisto ruošos funkciją, ir pirmą kartą suskambės garsinis signalas, o atitirpinimo laikas bus skaičiuojamas atgaline tvarka: garsinis signalas suskambės antrą kartą, pradėjus kitą maisto ruošos etapą. Baigus maisto ruošą, garsinis signalas skamba penkis kartus.
UŽKLAUSŲ FUNKCIJA	1) Esant mikrobangų krosnelės, kepsninės ir kombinuotos funkcijos būsenoms, paspauskite „⁄“, dabartinė galia bus rodoma 3 sekundes. Po 3 sekundžių bus grąžinta krosnelės ankstesnė būsena. 2) Esant maisto ruošos būsenai paspauskite „🕒“, kad sužinotumėte laiką, ir laikas bus rodomas 3 sekundes.
VAIKŲ APSAUGOS UŽRAKTO FUNKCIJA	Užraktas: Esant laukimo būsenai, 3 sekundes spauskite „3“, pasigirs pyptelėjimas, žymintis vaikų apsaugos užrakto būseną, ir, jei laikas buvo nustatytas, bus rodomas dabartinis laikas. Kitu atveju šviesos diodas rodys „0:00“. Ims šviesti užrakto indikatorius. Užrakto išjungimas: Kai užrakinta, 3 sekundes spauskite „3“, pasigirs „pyptelėjimas“, nurodantis, kad užraktas atjungtas. Užrakto indikatorius užges.

SPECIFIKACIJA	1) Jei maisto ruošos metu atidaromos durelės, reikia paspausti „▷+30“, kad būtų galima toliau ruošti maistą. 2) Nustačius maisto ruošos programą, „▷+30“ nepaspaudžiama per 5 minutę. Bus rodomas dabartinis laikas. Nustatymas bus atšauktas. 3) Garsinis signalas skamba vieną kartą dėl neefektyvaus paspaudimo, o dėl neefektyvaus paspaudimo funkcija nereaguoja. 4) Baigus maisto ruošą, garsinis signalas skambės penkis kartus, kad primintų.
KROSNELĖS DURELIŲ ATIDARYMAS	Paspauskite mygtuką „⧉“, krosnelės durelės atsidarys.
AUTOMATINIS MENIU	1) Paspauskite „+“, kad pasirinktumėte meniu, ir bus rodoma nuo „A1“ iki „A8“, o tai reiškia picos, mėsos, daržovių, makaronų, bulvių, žuvies, gėrimų ir kukurūzų spragėsių ruošos funkcijas. 2) Patvirtinkite paspausdami „▷+30“. 3) Paspauskite „-“ arba „+“, kad pasirinktumėte numatytąjį svorį kaip meniu diagramą. 4) Kad įjungtumėte maisto ruošos funkciją, paspauskite „▷+30“. Pavyzdys. Norite naudoti automatinį meniu, kad paruoštumėte 350 g žuvies. 1) Spauskite „+“, kol bus rodoma „A6“. 2) Patvirtinkite paspausdami „▷+30“. 3) Paspauskite „-“ arba „+“, kad pasirinktumėte žuvies svorį, kol bus rodoma „350“. 4) Paspauskite „▷+30“, kad įjungtumėte maisto ruošos funkciją.

Meniu	Svoris	Galia
A1 Pica	200 g	200
	400 g	400
A2 Mėsa	250 g	250
	350 g	350
	450 g	450
A3 Daržovės	200 g	200
	300 g	300
	400 g	400
A4 Makaronai	50 g (su 450 g šalto vandens)	50
	100 g (su 800 g šalto vandens)	100
A5 Bulvės	200 g	200
	400 g	400
	600 g	600
A6 Žuvis	250 g	250
	350 g	350
	450 g	450
A7 Gėrimas	1 puodelis (120 ml)	1
	2 puodeliai (240 ml)	2
	3 puodeliai (360 ml)	3
A8 Kukurūzų spragėsiai	50 g	50
	100 g	100

VALYMAS
Būtinai atjunkite prietaisą nuo maitinimo šaltinio.

1. Panaudoję išvalykite krosnelės ertmę šiek tiek sudrėkinta šluoste.
2. Priedus valykite įprastai, muiluotu vandeniu.
3. Nešvarų durelių rėmą, sandariklį ir gretimas dalis reikia kruopščiai nuvalyti drėgna šluoste.
4. Krosnelės durelių stiklui valyti nenaudokite stiprių abrazyvinių valiklių ar aštrių metalinių grandiklių, nes jie gali subraižyti paviršių, todėl stiklas gali sudužti.
5. Valymo patarimas. Kad būtų lengviau valyti ertmės sieneles, prie kurių gali liestis gaminamas maistas: Įdėkite pusę citrinos į dubenį, įpilkite 300 ml (1/2 pintos) vandens ir kaitinkite 10 minučių nustatę 100 % mikrobangų galios. Valykite krosnelę minkšta, sausa šluoste.

INDAI
ATSARGIAI

Pavojus susižeisti

Atlikti bet kokią techninę priežiūrą ar remontą, įskaitant dangčio, apsaugančio nuo mikrobangų energijos poveikio, nuėmimą, yra pavojinga visiems, išskyrus kompetentingus asmenis.

Žr. instrukcijas apie medžiagas, kurias galite naudoti mikrobangų krosnelėje arba kurių joje naudoti negalima. Mikrobangų krosnelėse nesaugu naudoti ir tam tikrus nemetalinius indus. Jei abejojate, galite patikrinti atitinkamą indą pagal toliau aprašytą procedūrą.
Indo bandymas.

1. Įpilkite į saugų naudoti mikrobangų krosnelėje indą 1 puodelį šalto vandens (250 ml) ir kartu įdėkite atitinkamą indą.
2. Kaitinkite didžiausia galia 1 minutę.
3. Atsargiai palieskite indą. Jei tuščias indas yra šiltas, nenaudokite jo gamindami maistą mikrobangų krosnelėje.
4. Nekaitinkite ilgiau nei 1 minutę.

Trikčių šalinimas

Jei kas nors sutriko, prieš kreipdamiesi dėl pagalbos pirmiausia atlikite toliau nurodytą patikrą.

Įprasta	
Mikrobangų krosnelė trikdo televizijos ryšį	Veikiant mikrobangų krosnelei gali trikti radijo ir televizijos ryšys. Keliami panašūs trukdžiai, kaip veikiant mažiems elektros prietaisams, pvz., maišytuvui, dulkių siurbliui ir elektriniam ventiliatoriui. Tai normalu.
Blausus krosnelės apšvietimas	Naudojant mikrobangų krosnelę mažos galios režimu, krosnelės šviesa gali pritemti. Tai normalu.
Ant durelių kaupiasi garai, iš vėdinimo angų išeina karštas oras	Gaminant maistą, iš jo gali sklisti garai. Didžioji jų dalis pasišalins per vėdinimo angas. Bet šiek tiek garų gali kauptis ant vėsios vietos, pavyzdžiui, krosnelės durelių. Tai normalu.
Krosnelė netyčia buvo įjungta ir veikia be maisto.	Draudžiama naudoti įrenginį, jei viduje nėra maisto. Tai labai pavojinga.

Problema	**Galima priežastis**	**Taisomoji priemonė**
Krosnelės neįmanoma įjungti.	(1) Maitinimo laidas netinkamai prijungtas.	Atjunkite. Tada vėl įjunkite po 10 sekundžių.
	(2) Iššoka saugiklis arba įsijungia grandinės išjungiklis.	Pakeiskite saugiklį arba iš naujo nustatykite grandinės išjungiklį (remontuoja mūsų įmonės specialistai).
	(3) Problema dėl kištukinio lizdo.	Išbandykite lizdą su kitais elektros prietaisais.
Krosnelė nekaista.	(4) Durelės netinkamai uždarytos.	Gerai uždarykite dureles.

Šis prietaisas paženklintas pagal Europos direktyvą 2002/96/EB dėl elektros ir elektroninės įrangos atliekų (EEĮA). Užtikrindami tinkamą šio gaminio utilizavimą, padėsite išvengti galimų neigiamų pasekmių aplinkai ir žmonių sveikatai, kurių galėtų sukelti netinkamas šio gaminio utilizavimas.
Šis simbolis ant gaminio rodo, kad gaminys negali būti šalinamas kartu su buitinėmis atliekomis. Jį reikia perduoti atitinkamam elektros ir elektroninės įrangos surinkimo punktą, kad būtų perdirbtas. Utilizuoti būtina pagal vietos atliekų tvarkymo ir aplinkos apsaugos taisykles.
Prireikus daugiau informacijos apie šio gaminio atliekų tvarkymą, antrinį naudojimą ir perdirbimą, kreipkitės į vietos miesto biurą, buitinių atliekų tvarkymo tarnybą arba parduotuvę, kurioje įsigijote gaminį.

Kopsavilkums

02 Svarīgi drošības norādījumi

09 Produkta apraksts

10 Ierīces lietošana

16 Tīrīšana un apkope

17 Problēmu novēršana

Cienījamais klient!

Mēs vēlamies jums pateikties un apsveikt ar jūsu izvēli. Šis jaunais produkts ir rūpīgi izstrādāts un ražots, izmantojot augstas kvalitātes materiālus, kā arī rūpīgi pārbaudīts, lai nodrošinātu, ka tas atbilst visām jūsu kulinārijas prasībām.

Lūdzu, izlasiet un ievērojiet šos vienkāršos norādījumus, kas ļaus iegūt lieliskus rezultātus jau pirmajā lietošanas reizē. Vēlam veiksmīgu šīs modernās ierīces lietošanu!

DROŠĪBAS NORĀDĪJUMI

Mikroviļņu krāsns

LIETOŠANAS PAMĀCĪBA

MODELIS: H38MWID4ID27N

Pirms mikroviļņu krāsns lietošanas uzmanīgi izlasiet šos norādījumus un rūpīgi glabājiet tos.

Ja ievērosiet norādījumus, krāsns jums lieliski kalpos daudzus gadus.

RŪPĪGI GLABĀJIET ŠOS NORĀDĪJUMUS

PIESARDZĪBAS PASĀKUMI, LAI IZVAIRĪTOS NO IESPĒJAMAS PĀRMĒRĪGAS MIKROVIĻŅU ENERĢIJAS IEDARBĪBAS

(a) Nemēģiniet darbināt šo krāsni ar atvērtām durvīm, jo tas var izraisīt kaitīgu mikroviļņu enerģijas iedarbību. Nekādā gadījumā nedrīkst salauzt drošības bloķētājus vai veikt tajos izmaiņas.

(b) Nenovietojiet nekādus priekšmetus starp krāsns priekšpusi un durvīm, kā arī neļaujiet netīrumiem vai tīrīšanas līdzekļa atliekām uzkrāties uz blīvju virsmām.

(c) BRĪDINĀJUMS. Ja durvis vai durvju blīves ir bojātas, krāsni nedrīkst darbināt, kamēr kvalificēta persona nav to saremontējusi.

PAPILDINĀJUMS

Ja aparāts netiek uzturēts pietiekami tīrs, tā virsma var tikt bojāta un ietekmēt aparāta kalpošanas laiku, kā arī radīt bīstamu situāciju.

Specifikācijas

Modelis:	H38MWID4ID27N
Nominālais spriegums:	230 V ~ 50 Hz
Nominālā ieejas jauda (mikroviļņu krāsns):	1450 W
Nominālā izejas jauda (mikroviļņu krāsns):	900 W
Nominālā ieejas jauda (grils):	1100 W
Krāsns ietilpība:	28 L
Rotējošās platformas diametrs:	Ø 315 mm
Ārējie izmēri:	595 x 401 x 388 mm
Neto svars:	Aptuveni 19 kg

Zema enerģijas patēriņa dati saskaņā ar Komisijas Regulu (ES) 2023/826.

Stāvoklis	**Enerģijas patēriņš**	**Periods, pēc kura iekārta automātiski sasniedz stāvokli**
Gaidstāves režīms ar informācijas vai statusa displeju	0,8 W	20 min

SVARĪGI DROŠĪBAS NORĀDĪJUMI

BRĪDINĀJUMS

Lai samazinātu ugunsgrēka, elektriskās strāvas trieciena, cilvēku traumēšanas vai pārmērīgas mikroviļņu krāsns enerģijas iedarbības risku, lietojot ierīci, ievērojiet pamata piesardzības pasākumus, tostarp šādus:

1. Brīdinājums. Šķidrumus un citus pārtikas produktus nedrīkst sildīt slēgtos traukos, jo tie var eksplodēt.
2. Brīdinājums. Jebkura apkopes vai remonta darbība, kas saistīta ar tāda pārsega noņemšanu, kas nodrošina aizsardzību pret mikroviļņu enerģijas iedarbību, ir bīstama jebkurai personai, kas nav atbilstoši kvalificēta.
3. Šo ierīci drīkst lietot bērni no 8 gadu vecuma un personas ar ierobežotām fiziskām, sensorām vai garīgām spējām vai bez pieredzes un zināšanām, ja vien tās tiek uzraudzītas vai tām ir sniegti norādījumi par ierīces lietošanu drošā veidā un tās saprot ar to saistītos riskus. Bērni nedrīkst rotaļāties ar ierīci. Tīrīšanu un apkopi drīkst veikt bērni, ja viņi ir vecāki par 8 gadiem un tiek uzraudzīti.
4. Glabājiet ierīci un tās vadu vietā, kas nav pieejama bērniem, kuri nav sasnieguši 8 gadu vecumu.
5. Izmantojiet tikai tādus traukus, kas ir piemēroti lietošanai mikroviļņu krāsnīs.
6. Krāsns ir regulāri jātīra, un ir jānoņem ēdiena atliekas.
7. Izlasiet un ievērojiet informāciju, kas sniegta sadaļā “PIESARDZĪBAS PASĀKUMI, LAI IZVAIRĪTOS NO IESPĒJAMAS PĀRMĒRĪGAS MIKROVIĻŅU ENERĢIJAS IEDARBĪBAS”.
8. Sildot ēdienu plastmasas vai papīra traukos, uzraugiet krāsni, jo var notikt aizdegšanās.
9. Ja parādās dūmi, izslēdziet ierīci vai atvienojiet to no elektrotīkla un turiet durvis aizvērtas, lai apslāpētu liesmas.
10. Negatavojiet ēdienu pārāk ilgi.
11. Neizmantojiet krāsni uzglabāšanai.

    Neuzglabājiet krāsnī nekādus priekšmetus, piemēram, maizi, cepumus utt.

12. Pirms papīra vai plastmasas trauku/iesaiņojumu ievietošanas krāsnī noņemiet no tiem stieples savilcējus un metāla rokturus.
13. Uzstādiet vai novietojiet šo krāsni tikai saskaņā ar sniegtajiem uzstādīšanas norādījumiem.
14. Mikroviļņu krāsnī nedrīkst sildīt olas čaumalās un veselas cieti vārītas olas, jo tās var eksplodēt pat pēc mikroviļņu sildīšanas beigām.
15. Šī ierīce ir paredzēta mājsaimniecības un līdzīgiem lietojumiem, piemēram:
    - personāla virtuves zonām veikalos, birojos un citās darba vietās;
    - klientu vajadzībām viesnīcās, moteļos un citās dzīvošanai paredzētās vietās;
    - lauku mājās;
    - lietošanai vietās, kur tiek piedāvāta naktsmītne un brokastis.
16. Ja barošanas vads ir bojāts, to drīkst nomainīt ražotājs, tā klientu apkalpošanas dienesta pārstāvis vai cita kvalificēta persona, lai izvairītos no bīstamības.
17. Neuzglabājiet un nelietojiet šo ierīci ārpus telpām.
18. Neizmantojiet šo krāsni ūdens tuvumā, mitrā pagrabā vai peldbaseina tuvumā.
19. Ierīces darbības laikā pieejamo virsmu temperatūra var būt augsta. Lietošanas laikā virsmas var sakarst. Novietojiet vadu tā, lai tas nesaskartos ar sakarsušu virsmu, un neaizsedziet krāsns ventilācijas atveres.
20. Vads nedrīkst karāties pāri galda vai letes malai.
21. Ja krāsns netiek uzturēta pietiekami tīra, virsma var tikt bojāta, un tas var saīsināt ierīces kalpošanas laiku, kā arī radīt bīstamu situāciju.
22. Barošanas pudelīšu un bērnu pārtikas trauciņu saturs ir jāsamaisa vai jāsakrata, un pirms lietošanas ir jāpārbauda ēdiena temperatūra, lai izvairītos no apdegumiem.
23. Mikroviļņu krāsnī karsējot dzērienus, var notikt aizkavēta vārīšanās ar strauju burbuļošanu, tāpēc ar trauku jārīkojas uzmanīgi.

24. Šo ierīci nedrīkst lietot personas (tostarp bērni) ar ierobežotām fiziskām, sensorām vai garīgām spējām vai bez pieredzes un zināšanām, ja vien šādas personas netiek uzraudzītas vai ja persona, kas atbild par viņu drošību, nav tām sniegusi norādījumus par ierīces lietošanu.
25. Bērni ir jāuzrauga, lai nodrošinātu, ka viņi nerotaļājas ar ierīci.
26. Ierīces nav paredzēts darbināt, izmantojot ārēju taimeri vai atsevišķu tālvadības sistēmu.
27. Lietošanas laikā pieejamās daļas var sakarst. Mazi bērni ir jātur drošā attālumā.
28. Nedrīkst izmantot tvaika tīrītāju.
29. Lietošanas laikā ierīce sakarst. Uzmanieties, lai nepieskartos sildelementiem krāsns iekšpusē.
30. Izmantojiet tikai šai krāsnij ieteikto temperatūras zondi. (Krāsnīm, kas aprīkotas ar iespēju izmantot temperatūras zondi).
31. BRĪDINĀJUMS. Lietošanas laikā ierīce un tās pieejamās daļas sakarst. Uzmanieties, lai nepieskartos sildelementiem. Bērniem, kas jaunāki par 8 gadiem, ir jāatrodas drošā attālumā, ja vien tie netiek nepārtraukti uzraudzīti.
32. Mikroviļņu krāsns ir jādarbina ar atvērtām dekoratīvajām durvīm. (Krāsnīm ar dekoratīvajām durvīm).
33. Skapīša virsma var sakarst.

RŪPĪGI IZLASIET UN SAGLABĀJIET TURPMĀKAI UZZIŅAI

Cilvēku traumēšanas riska samazināšana

Zemējuma uzstādīšana

BĪSTAMI

Elektriskās strāvas trieciena risks. Pieskaršanās dažiem iekšējiem komponentiem var izraisīt smagas traumas vai nāvi. Neizjauciet šo ierīci.

BRĪDINĀJUMS

Elektriskās strāvas trieciena risks. Nepareiza zemējuma lietošana var izraisīt elektriskās strāvas triecienu. Nepievienojiet ierīci kontaktligzdai, kamēr ierīce nav pareizi uzstādīta un iezemēta.

Šai ierīcei ir jābūt iezemētai. Elektriskās strāvas īssavienojuma gadījumā zemējums samazina elektriskās strāvas trieciena risku, nodrošinot vadu elektriskās strāvas novadīšanai. Šī ierīce ir aprīkota ar vadu, kuram ir zemēšanas vads un zemēšanas kontaktdakša. Kontaktdakša ir jāsavieno ar kontaktligzdu, kas ir pareizi uzstādīta un iezemēta.

Ja norādījumi par zemējumu nav pilnībā saprotami vai ja pastāv šaubas par to, vai ierīce ir pareizi iezemēta, konsultējieties ar kvalificētu elektriķi vai apkopes speciālistu.

Ja nepieciešams izmantot pagarinātāju, izmantojiet tikai trīsvadu pagarinātāju.

1. Komplektā ir iekļauts īss strāvas padeves vads, lai samazinātu riskus, kas rodas, aizķeroties aiz garāka vada vai paklūpot pār to.
2. Ja tiek izmantots garš vada komplekts vai pagarinātājs:
    1) Vada komplektam vai pagarinātājam marķējumā norādītajai nominālajai strāvas vērtībai jābūt vismaz tikpat lielai kā ierīces nominālajai strāvas vērtībai.
    2) Pagarinātājam jābūt trīsvadu tipa ar zemējumu.
    3) Garais vads ir jānovieto tā, lai tas nekarātos pāri letei vai galdam, kur to var vilkt bērni vai pār to var nejauši paklupt.

MATERIĀLI, KO VAR IZMANTOT MIKROVIĻŅU KRĀSNĪ

Piederumi	Piezīmes
Apbrūnināšanas trauks	Ievērojiet ražotāja norādījumus. Apbrūnināšanas trauka apakšdaļai jāatrodas vismaz 5 mm (3/16 collas) virs rotējošās platformas. Nepareiza lietošana var izraisīt rotējošās platformas saplīšanu.
Ēdamtrauki	Tikai trauki, kas paredzēti lietošanai mikroviļņu krāsnī. Ievērojiet ražotāja norādījumus. Nelietojiet ieplīsušus vai ieplaisājušus traukus.
Stikla burkas	Vienmēr noņemiet vāku. Uzsildiet ēdienu tikai tik daudz, lai tas būtu silts. Lielākā daļa stikla burku nav karstumizturīgas un var saplīst.
Stikla trauki	Tikai karstumizturīgi stikla trauki, kas paredzēti lietošanai krāsnī. Pārliecinieties, ka traukiem nav metāla rotājumu. Nelietojiet ieplīsušus vai ieplaisājušus traukus.
Maisiņi cepšanai cepeškrāsnī	Ievērojiet ražotāja norādījumus. Neaizveriet ar metāla savilcēju. Izveidojiet iegriezumus, lai ļautu izplūst tvaikam.
Papīra šķīvji un krūzes	Izmantojiet tikai īslaicīgai gatavošanai/uzsildīšanai. Gatavošanas laikā neatstājiet krāsni bez uzraudzības.
Papīra dvieļi	Izmantojiet, lai pārsegtu ēdienu uzsildīšanai un tauku uzsūkšanai. Lietojiet tikai īslaicīgai ēdiena gatavošanai, nepārtraukti uzraugot.
Cepampapīrs	Izmantojiet kā pārsegu, lai novērstu izšļakstīšanos, vai ietiniet ēdienu, lai to tvaicētu.
Plastmasa	Tikai trauki, kas paredzēti lietošanai mikroviļņu krāsnī. Ievērojiet ražotāja norādījumus. Uz trauka jābūt marķējumam "Microwave Safe" (Droši lietojams mikroviļņu krāsnī). Daži plastmasas trauki kļūst mīkstāki, kad tajos esošais ēdiens sakarst. "Vārāmajos maisiņos" un cieši noslēgtos plastmasas maisiņos ir jāizveido iegriezumi, caurumi vai gaisa atveres, kā norādīts uz iepakojuma.
Pārtikas plēve	Tikai plēve, kas paredzēta lietošanai mikroviļņu krāsnī. Izmantojiet ēdiena pārklāšanai gatavošanas laikā, lai tas saglabātu mitrumu. Pārtikas plēve nedrīkst saskarties ar ēdienu.
Termometri	Tikai termometri, kas paredzēti lietošanai mikroviļņu krāsnī (gaļas un saldumu gatavošanai paredzēti termometri).
Vaskpapīrs	Izmantojiet kā pārklāju, lai novērstu izšļakstīšanos un saglabātu mitrumu.

MATERIĀLI, KURUS NEDRĪKST LIETOT MIKROVIĻŅU KRĀSNĪ

Piederumi	Piezīmes
Alumīnija paplātes	Var izraisīt dzirksteļošanu. Ielieciet ēdienu traukā, kas ir paredzēts lietošanai mikroviļņu krāsnī.
Pārtikas kārba ar metāla rokturi	Var izraisīt dzirksteļošanu. Ielieciet ēdienu traukā, kas ir paredzēts lietošanai mikroviļņu krāsnī.
Galda piederumi, kas izgatavoti no metāla vai kam ir metāla rotājumi	Metāls aiztur mikroviļņu enerģiju no ēdiena. Metāla rotājumi var izraisīt dzirksteļošanu.
Metāla stieples savilcēji	Var izraisīt dzirksteļošanu un aizdegšanos krāsnī.
Papīra maisiņi	Var izraisīt aizdegšanos krāsnī.
Plastmasas putu materiāli	Augstas temperatūras ietekmē plastmasas putu materiāli var izkust vai piesārņot traukā esošo šķidrumu.
Koks	Koksne mikroviļņu krāsnī izžūst un var saplīst vai saplaisāt.

Produkta apraksts

KRĀSNS SAGATAVOŠANA DARBAM

Krāsns daļu un piederumu nosaukumi

Izņemiet krāsni un visus materiālus no kartona kārbas, kā arī izņemiet visus materiālus no krāsns telpas. Krāsnij ir šādi piederumi:

Stikla paplāte	1
Rotējošās platformas bloks	1
Lietošanas instrukcija	1

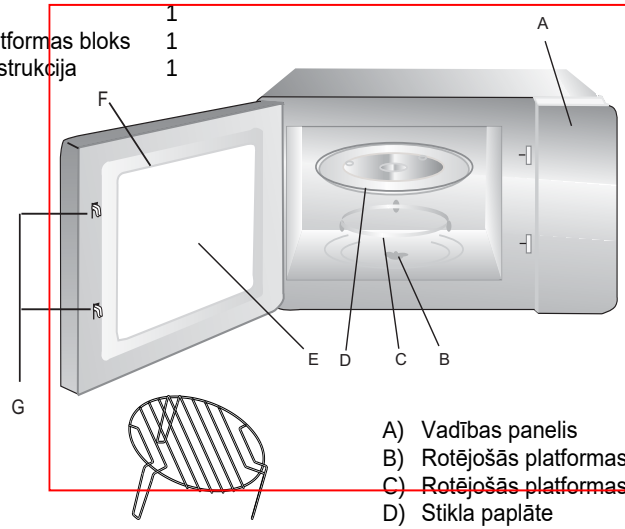

Grila statīvs (tikai grila sērijai)

A) Vadības panelis
B) Rotējošās platformas vārpsta
C) Rotējošās platformas bloks
D) Stikla paplāte
E) Lodziņš
F) Durvju bloks
G) Drošības bloķēšanas sistēma

ROTĒJOŠĀS PLATFORMAS UZSTĀDĪŠANA

Rumba (apakšā)

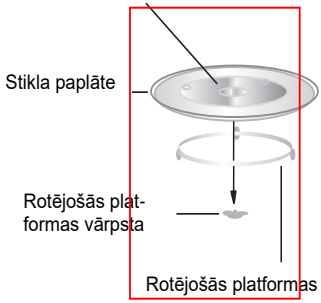

a. Stikla paplāti nedrīkst novietot ar apakšu uz augšu. Stikla paplāti nekādā gadījumā nedrīkst ierobežot.
b. Gatavošanas laikā vienmēr jāizmanto gan stikla paplāte, gan rotējošās platformas bloks.
c. Lai gatavotu, ēdiens un ēdiena trauki vienmēr jānovieto uz stikla paplātes.
d. Ja stikla paplāte vai rotējošās platformas bloks saplaisā vai saplīst, sazinieties ar tuvāko pilnvaroto servisa centru.

LIETOŠANAS INSTRUKCIJA

PULKSTEŅA IESTATĪŠANA	Kad mikroviļņu krāsns tiek pievienota elektrotīklam, displejā tiek rādīts “00:00” un vienu reizi atskan skaņas signāls. 1) Divas reizes nospiediet “🕒”, līdz sāk mirgot stundu rādītāji. 2) Nospiediet “-” vai “+”, lai regulētu stundu rādītājus, ievadītajam laikam jābūt no 0 līdz 23. 3) Nospiediet “🕒”, līdz sāk mirgot minūšu rādītāji. 4) Nospiediet “-” vai “+”, lai regulētu minūšu rādītājus, ievadītajam laikam jābūt no 0 līdz 59. 5) Nospiediet “🕒”, lai pabeigtu pulksteņa iestatīšanu. Sāk mirgot “:” un tiek parādīts laiks. Piezīme. 1) Ja pulkstenis nav iestatīts, tas nedarbojas, kad ierīce tiek ieslēgta. 2) Ja pulksteņa iestatīšanas laikā nospiežat “⏚ 3s”, krāsns automātiski atgriežas iepriekšējā stāvoklī.
GATAVOŠANA MIKROVIĻŅU KRĀSNĪ	Nospiediet “☰”; LCD displejā tiek rādīts “P100”. Nospiediet “☰”, lai skatītu laiku, vai nospiediet “-” vai “+”, lai izvēlētos vēlamo jaudu, un ekrānā attiecīgi tiek parādīts “P100”, “P80”, “P50”, “P30”, “P10”, “G”, “C-1” vai “C-2”. kad nospiežat taustiņu atkārtoti. Pēc tam nospiediet “▷ +30”, lai apstiprinātu, un nospiediet “-” vai “+”, lai iestatītu gatavošanas laiku no 0:05 līdz 95:00. Lai sāktu gatavošanu, vēlreiz nospiediet “▷ +30”. Piemērs. Ja vēlaties izmantot 80% mikroviļņu jaudas un gatavot 20 minūtes, varat darbināt krāsni, kā aprakstīts tālāk. 1) Vienu reizi nospiediet “☰”, ekrānā tiek parādīts “P100”. 2) Vēlreiz nospiediet “☰” vai arī nospiediet “-” vai “+”, lai izvēlētos 80% mikroviļņu jaudas. 3) Nospiediet “▷ +30”, lai apstiprinātu, un ekrānā tiek parādīts “P 80”. 4) Nospiediet “-” vai “+”, lai pielāgotu gatavošanas laiku, līdz krāsns ekrānā tiek rādīts “20:00”.

	5) Nospiediet “▷+30”, lai sāktu gatavošanu.
	Piezīme. Kodēšanas slēdža laika regulēšanas soļi ir šādi: 0–1 min : 5 sekundes 1–5 min : 10 sekundes 5–10 min : 30 sekundes 10–30 min : 1 minūte 30–95 min : 5 minūtes

“☰” Secība	Rādījums displejā	Mikroviļņu jauda	
1	P100	100%	
2	P80	80%	
3	P50	50%	
4	P30	30%	
5	P10	10%	
6	G	0%	100%
7	C-1	55%	45%
8	C-2	36%	64%

GRILĒŠANA VAI KOMBINĒTA GATAVOŠANA	Vienu reizi nospiediet “☰”. Tiek parādīts “P100”, un pēc tam nospiediet “☰”, lai skatītu laiku, vai arī nospiediet “-” vai “+”, lai izvēlētos vajadzīgo jaudu, un, nospiežot taustiņu atkārtoti, tiek rādīts “P100”, “P80”, “P50”, “P30”,P10”,“G”, “C-1” vai “C-2”. Pēc tam nospiediet “▷+30”, lai apstiprinātu, un nospiediet “-” vai “+”, lai iestatītu gatavošanas laiku no 0:05 līdz 95:00. Lai sāktu gatavošanu, vēlreiz nospiediet “▷+30”. Piemērs. Ja vēlaties izmantot 55% mikroviļņu jaudas un 45% grila jaudas (C-1), kā arī gatavot 10 minūtes, varat darbināt krāsni, kā aprakstīts tālāk.
	1) Vienu reizi nospiediet “☰”, ekrānā tiek parādīts “P100”.
	2) Nospiediet “☰”, lai skatītu laiku, vai arī nospiediet “-” vai “+”, lai izvēlētos 1. kombinēto režīmu.
	3) Nospiediet “▷+30”, lai apstiprinātu, un ekrānā tiek parādīts “C-1”.

	4) Nospiediet “-” vai “+”, lai pielāgotu gatavošanas laiku, līdz krāsns ekrānā tiek rādīts “10:00”. 5) Nospiediet “ ”, lai sāktu gatavošanu. Piezīme. Kad pagājusi puse grilēšanas laika, krāsns atskaņo divus signālus, un tā ir normāla darbība. Lai iegūtu labāku ēdiena grilēšanas rezultātu, ēdiens jāapgriež uz otru pusi, jāaizver durvis un pēc tam jānospiež “ ”, lai turpinātu gatavošanu. Ja nekāda darbība netiek veikta, krāsns turpina darboties.
ĀTRĀ SĀKŠANA	1) Gaidīšanas režīmā nospiediet “ ”, lai sāktu gatavošanu ar 100% jaudu; katru reizi, kad nospiežat taustiņu atkārtoti, gatavošanas laiks tiek palielināts par 30 sekundēm, un to var palielināt līdz 95 minūtēm. 2) Izmantojot mikroviļņu krāsni, grilu vai kombinēto gatavošanu, katru reizi, kad tiek nospiests taustiņš “ ”, gatavošanas laiks tiek palielināts par 30 sekundēm.
ATKAUSĒŠANA ATBILSTOŠI SVARAM	1) Vienu reizi nospiediet “ ”, krāsns displejā tiek parādīts “dEF1”. 2) Nospiediet “-” vai “+”, lai izvēlētos ēdiena svaru no 100 līdz 2000 g. 3) Nospiediet “ ”, lai sāktu atkausēšanu.
ATKAUSĒŠANA, NORĀDOT LAIKU	1) Divas reizes nospiediet “ ”, krāsns displejā tiek parādīts “dEF2”. 2) Nospiediet “-” vai “+”, lai izvēlētos atkausēšanas laiku. 3) Nospiediet “ ”, lai sāktu atkausēšanu.
VIRTUVES TAIMERIS	1) Vienu reizi nospiediet “ ”, displejā tiek parādīts “00:00”. 2) Pagrieziet “-” vai “+”, lai ievadītu taimera laiku. (Maksimālais gatavošanas laiks ir 95 minūtes.) 3) Nospiediet “ ”, lai apstiprinātu iestatījumu. 4) Kad ir sasniegts virtuves taimera laiks, 5 reizes atskan signāls. Ja ir iestatīts pulkstenis (24 stundu sistēma), displejā tiek rādīts pašreizējais laiks. Piezīme. Virtuves laiks var atšķirties no 24 stundu sistēmas. Virtuves taimeris ir taimeris.

GATAVOŠANA VAIRĀKOS POSMOS	Gatavošanai var iestatīt ne vairāk kā 2 posmus. Ja viens no vairākposmu gatavošanas posmiem ir atkausēšana, tad atkausēšana ir jāveic pirmajā posmā. Piemērs. Ja vēlaties atkausēt ēdienu 5 minūtes un pēc tam gatavot ar 80% mikroviļņu jaudu 7 minūtes, rīkojieties, kā aprakstīts tālāk. 1) Divas reizes nospiediet “⏲”, krāsns displejā tiek parādīts “dEF2”. 2) Pagrieziet “-” vai “+”, lai izvēlētos atkausēšanas laiku, līdz tiek parādīts “5:00”. 3) Vienu reizi nospiediet “⁝☰”, ekrānā tiek parādīts “P100”. 4) Vēlreiz nospiediet “⁝☰” vai arī pagrieziet “-” vai “+”, lai izvēlētos 80% mikroviļņu jaudas. 5) Nospiediet “▷+30”, lai apstiprinātu, un ekrānā tiek parādīts “P 80”. 6) Pagrieziet “-” vai “+”, lai pielāgotu gatavošanas laiku, līdz krāsns ekrānā tiek rādīts “7:00”. 7) Nospiediet “▷+30”, lai sāktu gatavošanu; vienu reizi atskan skaņas signāls, un atkausēšanas laiks sāk samazināties; skaņas signāls vēlreiz atskan, kad sākas otrais gatavošanas posms. Kad gatavošana ir pabeigta, piecas reizes atskan skaņas signāls.
INFORMĀCIJAS IEGŪŠANAS FUNKCIJA	1) Mikroviļņu krāsns, grila un kombinētās gatavošanas režīmos nospiediet “⁝☰”, lai 3 sekundes tiktu rādīta pašreizējā jauda. Pēc 3 sekundēm krāsns atgriežas iepriekšējā stāvoklī. 2) Gatavošanas režīmā nospiediet “🕒”, lai noskaidrotu laiku; laiks tiek rādīts 3 sekundes.
BLOĶĒŠANAS FUNKCIJA BĒRNU DROŠĪBAI	Bloķēšana: Gaidīšanas režīmā 3 sekundes turiet nospiestu “▽🔒3”; atskan skaņas signāls, kas informē, ka ir aktivizēta bloķēšana bērnu drošībai, un tiek rādīts pašreizējais laiks, ja tas ir iestatīts; pretējā gadījumā displejā tiek rādīts “0:00”. Iedegas bloķēšanas indikators. Atbloķēšana: Bloķētā stāvoklī 3 sekundes turiet nospiestu “▽🔒3”; atskan skaņas signāls, kas informē par atbloķēšanu. Bloķēšanas indikators nodziest.

SPECIFIKĀCIJA	1) Ja gatavošanas laikā tiek atvērtas durvis, jānospiež “+30”, lai turpinātu gatavošanu. 2) Ja ir iestatīta gatavošanas programma, bet poga “+30” netiek nospiesta 5 minūtes laikā, tiek parādīts pašreizējais laiks. Iestatījums tiek atcelts. 3) Nospiežot pogu, vienu reizi atskan signāls; ja poga netiek nospiesta, atbildes reakcijas nav. 4) Skaņas signāls atskan piecas reizes, lai atgādinātu, kad gatavošana ir pabeigta.
KRĀSNS DURVJU ATVĒRŠANA	Nospiediet pogu “”, lai atvērtu krāsns durvis.
AUTOMĀTISKĀ IZVĒLNE	1) Nospiediet “+”, lai atvērtu izvēlni, un tiek parādītas opcijas no “A1” līdz “A8”, kas apzīmē picu, gaļu, dārzeņus, makaronus, kartupeļus, zivis, dzērienus un popkornu. 2) Nospiediet “+30”, lai apstiprinātu. 3) Nospiediet “-” vai “+”, lai izvēlētos noklusējuma svaru kā izvēlnes diagrammu. 4) Nospiediet “+30”, lai sāktu gatavošanu. Piemērs. Ja vēlaties izmantot automātisko izvēlni, lai pagatavotu 350 g zivs. 1) Nospiediet “+”, līdz tiek parādīts “A6”. 2) Nospiediet “+30”, lai apstiprinātu. 3) Lai izvēlētos zivs svaru, nospiediet “-” vai “+”, līdz tiek parādīts “350”. 4) Nospiediet “+30”, lai sāktu gatavošanu.

Izvēlne	Svars	Jauda
A1 Pica	200 g	200
	400 g	400
A2 Gaļa	250 g	250
	350 g	350
	450 g	450
A3 Dārzeņi	200 g	200
	300 g	300
	400 g	400
A4 Makaroni	50 g (ar 450 g auksta ūdens)	50
	100 g (ar 800 g auksta ūdens)	100
A5 Kartupeļi	200 g	200
	400 g	400
	600 g	600
A6 Zivis	250 g	250
	350 g	350
	450 g	450
A7 Dzērieni	1 tase (120 ml)	1
	2 tases (240 ml)	2
	3 tases (360 ml)	3
A8 Popkorns	50 g	50
	100 g	100

TĪRĪŠANA
Obligāti atvienojiet ierīci no barošanas avota.

1. Pēc lietošanas iztīriet krāsns telpu ar viegli samitrinātu drānu.
2. Piederumus mazgājiet ziepjūdenī kā parasti.
3. Durvju rāmis un blīve, kā arī blakus esošās detaļas rūpīgi jānotīra ar mitru drānu, kad tās ir netīras.
4. Krāsns durvju stiklu tīrīšanai neizmantojiet abrazīvus tīrīšanas līdzekļus vai asus metāla skrāpjus, jo tie var saskrāpēt virsmu, kas var izraisīt stikla saplīšanu.
5. Tīrīšanas padoms. Lai atvieglotu krāsns iekšējo sienu tīrīšanu, kur var pieskarties ēdiens: ielieciet bļodā pusi citrona, pievienojiet 300 ml (1/2 pintes) ūdens un karsējiet ar 100% mikroviļņu jaudas 10 minūtes. Noslaukiet krāsni ar mīkstu, sausu drānu.

PIEDERUMI
UZMANĪBU

Traumu gūšanas risks

Jebkura apkopes vai remonta darbība, kas saistīta ar tāda pārsega noņemšanu, kas nodrošina aizsardzību pret mikroviļņu enerģijas iedarbību, ir bīstama jebkurai personai, kas nav atbilstoši kvalificēta.

Skatiet norādījumus sadaļās “Materiāli, ko var izmantot mikroviļņu krāsnī” un “Materiāli, kurus nedrīkst lietot mikroviļņu krāsnī”. Atsevišķi nemetāla trauki, iespējams, nav piemēroti izmantošanai mikroviļņu krāsnī. Ja rodas šaubas, attiecīgo piederumu var pārbaudīt, veicot tālāk aprakstīto procedūru. Piederumu pārbaude:

1. Traukā, kas ir piemērots lietošanai mikroviļņu krāsnī, ielejiet 1 tasi (250 ml) auksta ūdens un ielieciet pārbaudāmo piederumu.
2. Ieslēdziet gatavošanu ar maksimālo jaudu 1 minūti.
3. Uzmanīgi aptaustiet piederumu. Ja tukšais piederums ir silts, neizmantojiet to ēdiena gatavošanai mikroviļņu krāsnī.
4. Gatavošanas laiks nedrīkst pārsniegt 1 minūti.

Problēmu novēršana

Ja rodas problēmas, pirms vēršanās pēc palīdzības vispirms veiciet tālāk aprakstītās pārbaudes.

Normāla darbība	
Mikroviļņu krāsns traucē TV uztveršanu	Mikroviļņu krāsns darbības laikā var tikt traucēta radio un TV uztveršana. Līdzīgu traucējumus izraisa arī citas nelielas elektroierīces, piemēram, mikseris, putekļsūcējs un elektriskais ventilators. Tas ir normāli.
Blāvs apgaismojums krāsnī	Izmantojot mazu mikroviļņu krāsns jaudu, apgaismojums krāsnī var kļūt blāvs. Tas ir normāli.
Tvaiks uzkrājas uz durvīm, karsts gaiss no ventilācijas atverēm	Ēdiena gatavošanas laikā no ēdiena var izplūst tvaiks. Lielākā daļa tvaika izplūst pa ventilācijas atverēm. Bet daļa tvaika var uzkrāties vēsā vietā, piemēram, uz krāsns durvīm. Tas ir normāli.
Krāsns nejauši ir iedarbināta, neievietojot tajā ēdienu.	Ierīci aizliegts darbināt, ja tajā nav ēdiena. Tas ir ļoti bīstami.

Problēma	Iespējamais cēlonis	Risinājums
Krāsni nevar ieslēgt.	(1) Strāvas vads nav cieši pievienots.	Atvienojiet vadu. Pēc 10 sekundēm vēlreiz pievienojiet to elektrotīklam.
	(2) Nostrādā drošinātājs vai jaudas slēdzis.	Nomainiet drošinātāju vai atiestatiet jaudas slēdzi (remontu var veikt mūsu uzņēmuma speciālists).
	(3) Problēmas ar kontaktligzdu.	Pārbaudiet kontaktligzdu ar citām elektroierīcēm.
Krāsns nesilda.	(4) Durvis nav līdz galam aizvērtas.	Cieši aizveriet durvis.

Šī ierīce ir marķēta saskaņā ar Eiropas direktīvu 2002/96/EK par elektrisko un elektronisko iekārtu atkritumiem (EEIA). Pārliecinoties, ka šis izstrādājums tiek pareizi iznīcināts, jūs palīdzēsiet novērst iespējamās negatīvās sekas videi un cilvēku veselībai, ko citādi varētu izraisīt nepareiza rīcība ar šo izstrādājumu. Šis simbols uz izstrādājuma norāda, ka šo izstrādājumu nedrīkst izmest ar sadzīves atkritumiem. Tā vietā tas jānodod attiecīgajā savākšanas punktā elektrisko un elektronisko iekārtu pārstrādei. Likvidēšana jāveic saskaņā ar vietējiem vides aizsardzības noteikumiem par atkritumu likvidēšanu. Lai iegūtu detalizētāku informāciju par šī izstrādājuma pārstrādi, lūdzu, sazinieties ar vietējo pašvaldību, sadzīves atkritumu utilizācijas dienestu vai veikalu, kurā iegādājāties izstrādājumu.

Spis treści

02 Istotne wskazówki dotyczące bezpieczeństwa

09 Opis produktu

10 Użytkowanie urządzenia

16 Czyszczenie i konserwacja

17 Rozwiązywanie problemów

Szanowny Kliencie

Dziękujemy oraz gratulujemy dokonanego wyboru. Ten nowy produkt został starannie zaprojektowany i wykonany z materiałów najwyższej jakości oraz poddany szczegółowym testom tak, aby spełniał wszystkie wymagania kulinarne.

Proszę przeczytać niniejsze proste wskazówki oraz je przestrzegać. Pozwolą one uzyskać doskonałe efekty już za pierwszym razem. Oddajemy w Państwa ręce to nowoczesne urządzenie, życząc wszystkiego najlepszego.

INSTRUKCJE BEZPIECZEŃSTWA

Kuchenka mikrofalowa

INSTRUKCJA OBSŁUGI

MODEL: H38MWID4ID27N

Przeczytaj uważnie te instrukcje przed użyciem kuchenki mikrofalowej i zachowaj je.

Postępowanie zgodnie z tymi instrukcjami zagwarantuje wieloletnie bezawaryjne działanie kuchenki.

ZACHOWAJ TE INSTRUKCJE W BEZPIECZNYM MIEJSCU

ŚRODKI OSTROŻNOŚCI ZAPOBIEGAJĄCE NARAŻENIU NA NADMIERNE PROMIENIOWANIE ENERGII MIKROFALOWEJ

(a) Nie wolno podejmować prób uruchomienia kuchenki z otwartymi drzwiczkami, aby nie narażać się na szkodliwe napromieniowanie energią mikrofalową. Ważne jest, aby nie uszkodzić blokad bezpieczeństwa, ani nie manipulować przy nich.

(b) Nie umieszczaj żadnych przedmiotów między przednią częścią kuchenki a drzwiami ani nie dopuszczaj do gromadzenia się brudu lub resztek środka czyszczącego na powierzchniach uszczelniających.

(c) OSTRZEŻENIE: W przypadku uszkodzenia drzwiczek lub uszczelek drzwiczek kuchenki nie wolno używać do czasu naprawy przez kompetentną osobę.

DODATKOWE INFORMACJE

Jeśli urządzenie nie jest utrzymywane w czystości, jego powierzchnia może ulec zniszczeniu, co może negatywnie wpłynąć na żywotność urządzenia i doprowadzić do niebezpiecznej sytuacji.

Specyfikacje

Model:	H38MWID4ID27N
Napięcie znamionowe:	230 V ~ 50 Hz
Znamionowa moc wejściowa (kuchenka mikrofalowa):	1450 W
Znamionowa moc wyjściowa (kuchenka mikrofalowa):	900 W
Znamionowa moc wejściowa (grill):	1100 W
Pojemność piekarnika:	28 L
Średnica obrotowego talerza:	Ø 315 mm
Wymiary zewnętrzne:	595 x 401 x 388 mm
Waga netto:	ok. 19 kg

Dane dotyczące niskiego zużycia energii zgodnie z Rozporządzeniem Komisji (UE) 2023/826.

Stan	**Pobór energii**	**Okres, po którym urządzenie automatycznie osiągnie stan**
Tryb czuwania z wyświetlaniem informacji lub stanu	0,8 W	20 min

WAŻNE INSTRUKCJE BEZPIECZEŃSTWA

OSTRZEŻENIE

Aby zmniejszyć ryzyko pożaru, porażenia prądem, obrażeń osób lub narażenia na nadmierną energię kuchenki mikrofalowej podczas korzystania z urządzenia, należy przestrzegać podstawowych środków ostrożności, między innymi:

1. Ostrzeżenie: Płynów i innych produktów spożywczych nie wolno podgrzewać w zamkniętych pojemnikach, ponieważ mogą one eksplodować.
2. Ostrzeżenie: Wykonywanie jakichkolwiek czynności serwisowych lub naprawczych wymagających zdjęcia osłony chroniącej przed działaniem energii mikrofalowej przez osoby inne niż kompetentne jest niebezpieczne.
3. To urządzenie może być używane przez dzieci w wieku od 8 lat i starsze oraz osoby o ograniczonych zdolnościach fizycznych, sensorycznych lub umysłowych lub bez doświadczenia i wiedzy, jeśli znajdują się pod nadzorem lub są poinstruowane w zakresie bezpiecznego korzystania z urządzenia i rozumieją możliwe zagrożenia. Dzieci nie mogą bawić się urządzeniem. Czyszczenie i konserwacja przez użytkownika nie mogą być wykonywane przez dzieci, chyba że mają więcej niż 8 lat i są pod nadzorem.
4. Urządzenie i jego przewód należy przechowywać w miejscu niedostępnym dla dzieci w wieku poniżej 8 lat.
5. Używaj wyłącznie przyborów odpowiednich do użytku w kuchenkach mikrofalowych.
6. Kuchenkę należy regularnie czyścić i usuwać z niej resztki jedzenia.
7. Przeczytaj i postępuj zgodnie z poniższymi informacjami: „ŚRODKI OSTROŻNOŚCI ZAPOBIEGAJĄCE NARAŻENIU NA NADMIERNE PROMIENIOWANIE ENERGII MIKROFALOWEJ”.
8. Podczas podgrzewania żywności w plastikowych lub papierowych pojemnikach nie należy pozostawiać kuchenki bez nadzoru ze względu na możliwość zapłonu.
9. W przypadku wydobywania się dymu należy wyłączyć lub odłączyć od zasilania urządzenie i pozostawić zamknięte drzwiczki, aby zdławić płomienie.
10. Nie gotuj żywności zbyt długo.
11. Nie używaj komory piekarnika do przechowywania.

We wnętrzu kuchenki nie przechowywać takich artykułów spożywczych, jak chleb, ciastka itd.

12. Zdejmij druciane i metalowe elementy z papierowych lub plastikowych pojemników/woreczków przed ich włożeniem do kuchenki mikrofalowej.
13. Zainstaluj i umieść kuchenkę mikrofalową w odpowiednim miejscu zgodnie z dostarczonymi instrukcjami instalacji.
14. W kuchenkach mikrofalowych nie należy podgrzewać jajek w skorupkach ani całych jajek ugotowanych na twardo, ponieważ mogą one eksplodować nawet po zakończeniu podgrzewania.
15. To urządzenie jest przeznaczone do użytku domowego i podobnych zastosowań, takich jak:
    - powierzchnie kuchenne dla personelu w sklepach, biurach i innych miejscach pracy;
    - przez klientów w hotelach, motelach i innych miejscach zamieszkania;
    - gospodarstwa;
    - miejsca typu bed and breakfast.
16. Jeśli kabel zasilający ulegnie uszkodzeniu, dla bezpieczeństwa należy zlecić jego wymianę producentowi, autoryzowanemu serwisowi lub osobom o podobnych kwalifikacjach.
17. Urządzenia nie wolno przechowywać ani używać na zewnątrz.
18. Urządzenia nie wolno używać w pobliżu wody, basenu lub w wilgotnej piwnicy.
19. Temperatura dostępnych powierzchni może być wysoka podczas pracy urządzenia. Powierzchnie mogą się nagrzewać podczas użytkowania. Trzymaj przewód z dala od nagrzanej powierzchni i nie zakrywaj żadnych otworów w kuchence.
20. Nie pozwól, aby przewód zwisał z krawędzi stołu lub blatu.
21. Zaniedbania w utrzymaniu kuchenki w czystości mogą prowadzić do uszkodzenia jej powierzchni, co może niekorzystnie wpłynąć na okres użytkowania urządzenia, a w rezultacie prowadzić do niebezpiecznych sytuacji.

22. Zawartość butelek i słoiczków z jedzeniem dla niemowląt należy wymieszać lub wstrząsnąć i sprawdzić temperaturę przed podaniem do spożycia, aby uniknąć poparzeń.
23. Podgrzewanie mikrofalowe napojów może prowadzić do ich opóźnionego gwałtownego wrzenia, dlatego należy zachować ostrożność, korzystając z pojemnika.
24. Urządzenie nie może być użytkowane przez osoby (w tym dzieci) o ograniczonej sprawności fizycznej, czuciowej lub umysłowej ani przez osoby bez odpowiedniego doświadczenia i wiedzy, chyba że będą one nadzorowane lub zostaną odpowiednio poinstruowane.
25. Należy pilnować dzieci, aby nie bawiły się urządzeniem.
26. Urządzenia nie są przeznaczone do obsługi za pomocą zewnętrznego minutnika lub niezależnego systemu zdalnego sterowania.
27. Dostępne części mogą się nagrzewać podczas użytkowania. Małe dzieci nie powinny mieć dostępu do urządzenia.
28. Nie należy używać myjki parowej.
29. Podczas użytkowania urządzenie nagrzewa się. Nie dotykaj elementów grzejnych wewnątrz kuchenki.
30. Używać wyłącznie czujnika temperatury zalecanego dla tego piekarnika. (dla piekarników wyposażonych w funkcję czujnika temperatury).
31. OSTRZEŻENIE: Urządzenie i jego dostępne części nagrzewają się podczas użytkowania. Należy uważać, aby nie dotykać elementów grzejnych. Dzieci w wieku poniżej 8 lat nie powinny przebywać w pobliżu urządzenia, chyba że są pod stałym nadzorem.
32. Kuchenka mikrofalowa musi być obsługiwana przy otwartych dekoracyjnych drzwiczkach. (w przypadku kuchenek z dekoracyjnymi drzwiczkami).
33. Powierzchnia szafki zabudowy może się nagrzewać.

UWAŻNIE PRZECZYTAJ I ZACHOWAJ INSTRUKCJĘ OBSŁUGI

Aby zmniejszyć ryzyko obrażeń osób

Instalacja uziemiająca

ZAGROŻENIE

Zagrożenie porażeniem prądem elektrycznym. Dotknięcie niektórych wewnętrznych komponentów może spowodować poważne obrażenia ciała lub śmierć. Nie demontuj tego urządzenia.

OSTRZEŻENIE

Ryzyko porażenia prądem. Niewłaściwe użycie uziemienia może spowodować porażenie prądem. Nie podłączać do gniazdka, dopóki urządzenie nie zostanie prawidłowo zainstalowane i uziemione.

To urządzenie musi być uziemione. W przypadku zwarcia elektrycznego uziemienie zmniejsza ryzyko porażenia prądem, zapewniając przewód odprowadzający prąd elektryczny. To urządzenie jest wyposażone w przewód z przewodem uziemiającym z wtyczką uziemiającą. Wtyczkę należy podłączyć do prawidłowo zainstalowanego i uziemionego gniazdka.

Skonsultuj się z wykwalifikowanym elektrykiem lub serwisantem, jeśli instrukcje dotyczące uziemienia nie są w pełni zrozumiałe lub jeśli istnieją wątpliwości, czy urządzenie jest prawidłowo uziemione.

Jeśli konieczne jest użycie przedłużacza, używaj tylko przedłużacza 3-żyłowego.

1. Aby zmniejszyć ryzyko zaplątania się lub potknięcia o dłuższy przewód, zastosowano krótki przewód zasilający.
2. W przypadku użycia długiego zestawu przewodów lub przedłużacza:
    1) Oznaczone parametry elektryczne zestawu przewodów lub przedłużacza powinny być co najmniej tak duże, jak parametry elektryczne urządzenia.
    2) Przedłużacz musi być 3-żyłowym przewodem z uziemieniem.
    3) Długi przewód należy ułożyć tak, aby nie zwisał z blatu stołu, gdzie dzieci mogą go pociągnąć lub przypadkowo o niego zahaczyć.

MATERIAŁY, KTÓRYCH MOŻNA UŻYWAĆ W KUCHENCE MIKROFALOWEJ

Przybory	Uwagi
Naczynie do zapiekania	Postępuj zgodnie z instrukcjami producentów. Dno naczynia do przyrumieniania musi znajdować się co najmniej 5 mm (3/16 cala) nad stołem obrotowym. Nieprawidłowe użytkowanie może spowodować pęknięcie talerza obrotowego.
Zastawa stołowa	Tylko do użytku w kuchence mikrofalowej. Postępuj zgodnie z instrukcjami producenta. Nie używaj popękanych lub wyszczerbionych naczyń.
Szklane słoiki	Zawsze zdejmuj pokrywę. Używaj tylko do podgrzewania jedzenia, aż będzie ciepłe. Większość szklanych słoików nie jest odporna na ciepło i może pęknąć.
Wyroby szklane	Wyłącznie naczynia żaroodporne. Upewnij się, że nie ma metalowego wykończenia. Nie używaj popękanych lub wyszczerbionych naczyń.
Torebki do pieczenia w kuchence	Stosuj się do wskazówek producenta. Nie zamykaj za pomocą opaski metalowej. Zrób szczeliny, aby para mogła się wydostać.
Papierowe talerze i kubki	Używaj tylko do krótkotrwałego gotowania/podgrzewania. Nie pozostawiaj piekarnika bez nadzoru podczas gotowania.
Papierowe ręczniki	Używaj do przykrywania żywności do odgrzewania i wchłaniania tłuszczu. Używaj pod nadzorem tylko do krótkotrwałego gotowania.
Pergamin	Używaj jako przykrycia, aby zapobiec rozpryskiwaniu lub do zawinięcia do gotowania na parze.
Tworzywo sztuczne	Tylko do użytku w kuchence mikrofalowej. Postępuj zgodnie z instrukcjami producenta. Powinno być oznaczone jako „Przeznaczone do kuchenki mikrofalowej". Niektóre pojemniki z tworzywa sztucznego miękną, gdy żywność w środku nagrzewa się. „Torebki do gotowania" i szczelnie zamknięte torebki z tworzywa sztucznego należy rozcinać, przebijać lub wentylować zgodnie z zaleceniami na opakowaniu.
Plastikowa folia	Tylko do użytku w kuchence mikrofalowej. Stosuj do przykrycia żywności podczas gotowania w celu zachowania wilgotności. Nie dopuszczaj do kontaktu plastikowej folii z jedzeniem.
Termometry	Tylko bezpieczne do stosowania w kuchenkach mikrofalowych (termometry do mierzenia temperatury mięsa i słodkich wypieków).
Papier woskowany	Używaj do przykrycia jedzenia w celu ochrony przed rozpryskami oraz zachowania wilgoci.

MATERIAŁY, KTÓRYCH NALEŻY UNIKAĆ W KUCHENCE MIKROFALOWEJ

Przybory	Uwagi
Taca aluminiowa	Może powodować iskrzenie. Przełóż żywność do naczyń bezpiecznych do stosowania w kuchenkach mikrofalowych.
Pudełka kartonowe z metalowymi uchwytami	Może powodować iskrzenie. Przełóż żywność do naczyń bezpiecznych do stosowania w kuchenkach mikrofalowych.
Naczynia metalowe lub metalizowane	Metal nie dopuszcza energii mikrofalowej do żywności. Opaski metalowe mogą być przyczyną iskrzenia.
Metalowe druciki do wiązania	Mogą spowodować iskrzenie i pożar w kuchence.
Papierowe torby	Mogą być przyczyną pożaru wewnątrz kuchenki.
Pianka z tworzywa sztucznego	Pod wpływem wysokiej temperatury pianka może się rozpuścić lub zanieczyścić płyn znajdujący się wewnątrz.
Drewno	Drewno używane w kuchence mikrofalowej wysycha, może się rozszczepić lub popękać.

USTAWIANIE KUCHENKI

Nazwy części i akcesoriów kuchenki

Wyjmij kuchenkę oraz wszystkie materiały z pudełka i wnętrza kuchenki. Kuchenka jest dostarczana z następującymi akcesoriami:

Szklana taca	1
Montaż pierścienia talerza obrotowego	1
Instrukcja obsługi	1

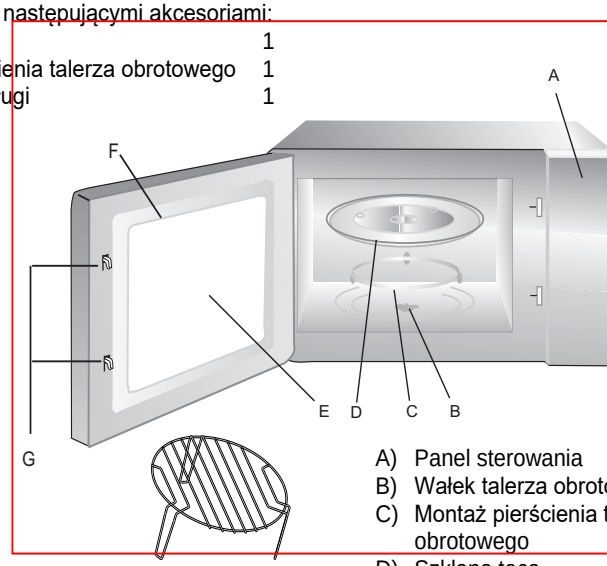

Ruszt do grillowania
(tylko w wersjach z grillem)

A) Panel sterowania
B) Wałek talerza obrotowego
C) Montaż pierścienia talerza obrotowego
D) Szklana taca
E) Okno obserwacyjne
F) Drzwiczki
G) System blokad bezpieczeństwa

INSTALOWANIE OBROTOWEGO TALERZA

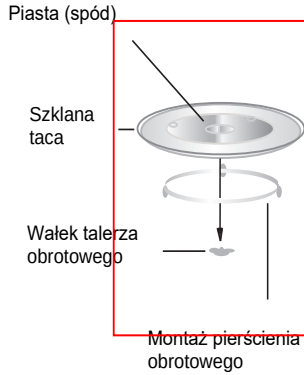

Montaż pierścienia talerza obrotowego

a. Nigdy nie stawiaj szklanej tacy do góry nogami. Szklana taca nigdy nie powinna być ograniczona.
b. Podczas gotowania w kuchence należy zawsze używać szklanego talerza z zestawem obrotowego pierścienia.
c. Podczas gotowania całą żywność oraz pojemniki z żywnością należy zawsze umieszczać na obrotowym talerzu.
d. W przypadku pęknięcia lub złamania szklanej tacy lub pierścienia talerza obrotowego należy skontaktować się z najbliższym autoryzowanym centrum serwisowym.

Użytkowanie urządzenia

INSTRUKCJA OBSŁUGI

USTAWIANIE ZEGARA	Gdy kuchenka mikrofalowa zostanie podłączona do sieci elektrycznej, na wyświetlaczu LED pojawi się wartość „00:00”, a brzęczyk zadzwoni jeden raz. 1) Naciśnij „” dwa razy, cyfry godzin zaczną migać 2) Naciśnij „-” lub „+”, aby dostosować cyfry godzin, czas wprowadzania powinien mieścić się w zakresie 0–23. 3) Naciśnij „”; zaczną migać cyfry wskazujące minuty. 4) Naciśnij „-” lub „+”, aby ustawić cyfry minut. Czas wprowadzania powinien mieścić się w zakresie 0–59. 5) Naciśnij „”, aby zakończyć ustawianie zegara. „:” będzie migać, a godzina będzie się świecić światłem stałym. Uwaga: 1) Jeżeli zegar nie jest ustawiony, nie będzie działać po podłączeniu do zasilania. 2) Jeśli podczas ustawiania zegara naciśniesz “” ustawienia kuchenki automatycznie powrócą do poprzedniego statusu.
GOTOWANIE W KUCHENCE MIKROFALOWEJ	Naciśnij „”, na wyświetlaczu LCD wyświetli się „P100”. Naciśnij „”, aby wybrać czasy lub naciśnij „-” lub „+”, aby wybrać żądaną moc, a dla każdego z nich zostaną wyświetlone „P100”, „P80”, „P50”, „P30”, „P10”, „G”, „C-1” lub „C-2” dodano prasę. Następnie naciśnij „”, aby potwierdzić i naciśnij lub „+”, aby ustawić czas gotowania od 0:05 do 95:00. Naciśnij „” ponownie, aby rozpocząć gotowanie. Przykład: Jeśli chcesz użyć 80% mocy mikrofalowej do gotowania przez 20 minut, możesz wykonać poniższe kroki. 1) Naciśnij jednokrotnie „”. Na ekranie wyświetli się „P100”. 2) Naciśnij „” jeszcze raz lub naciśnij „-” lub „+”, aby wybrać 80% mocy mikrofal. 3) Naciśnij „”, aby potwierdzić, a na ekranie pojawi się „P 80”. 4) Naciśnij „-” lub „+”, aby ustawić czas gotowania, aż piekarnik wyświetli „20:00”. 5) Naciśnij „”, aby rozpocząć gotowanie.

Uwaga: ilości kroków dla czasu regulacji przełącznika kodującego są następujące:

0—1 min : 5 sekund
1—5 min : 10 sekund
5—10 min : 30 sekund
10—30 min : 1 minuta
30—95 min : 5 minut

“☰” Kolejność	Wyświetlane wskazanie	Moc mikrofali	
1	P100	100%	
2	P80	80%	
3	P50	50%	
4	P30	30%	
5	P10	10%	
6	G	0%	100%
7	C-1	55 %	45%
8	C-2	36 %	64 %

GRILL LUB COMBI. PIECZENIE

Naciśnij „☰” raz. Wyświetli się „P100”, a następnie naciśnij „☰”, aby wybrać czasy lub naciśnij „-” lub „+”, aby wybrać żądaną moc, a po każdym dodanym naciśnięciu wyświetli się „P100”, „P80”, „P50”, „P30”, „P10”, „G”, „C 1” lub „C-2” .

Następnie naciśnij „▷+30”, aby potwierdzić i naciśnij „-” lub „+”, aby ustawić czas gotowania od 0:05 do 95:00. Naciśnij „▷+30” ponownie, aby rozpocząć gotowanie.

Przykład: Jeśli chcesz użyć 55% mocy mikrofalowej i 45% mocy grilla (C-1) do gotowania przez 10 minut, możesz wykonać następujące kroki.

1) Naciśnij jednokrotnie „☰”. Na ekranie wyświetli się „P100”.

2) Naciśnij „☰”, aby kilka razy nacisnąć „-” lub „+”, aby wybrać kombi. 1 tryb.

3) Naciśnij „▷+30”, aby potwierdzić i na ekranie wyświetli się „C -1”.

	4) Naciśnij „ - ” lub „+”, aby ustawić czas gotowania, aż piekarnik wyświetli „10:00”. 5) Naciśnij “▷+30” , aby rozpocząć gotowanie. Uwaga: Po upływie połowy czasu grillowania kuchenka przerwie działanie i wyda dwukrotny sygnał dźwiękowy. Takie działanie jest normalne. Aby uzyskać lepszy efekt grillowania potraw należy je odwrócić, zamknąć drzwiczki, a następnie nacisnąć „▷+30”, aby kontynuować gotowanie. Jeżeli żadne działanie nie zostanie podjęte, kuchenka wznowi pracę.
SZYBKI START	1) W trybie oczekiwania naciśnij „▷+30”, aby rozpocząć gotowanie z mocą 100%. Każde naciśnięcie spowoduje zwiększenie czasu gotowania o 30 sekund; maksymalne ustawienie to 95 minut. 2) W kuchence mikrofalowej w wybranym trybie Grill, Combi lub Gotowanie każde naciśnięcie „▷+30” może zwiększyć czas gotowania o 30 sekund.
ROZMRAŻANIE WG WAGI	1) Naciśnij „⚖” jeden raz, a na piekarniku wyświetli się „dEF1”. 2) Naciśnij „-” lub „+”, aby wybrać wagę potrawy od 100 do 2000 g. 3) Naciśnij „▷+30”, aby rozpocząć rozmrażanie.
ROZMRAŻANIE WG CZASU	1) Naciśnij „⚖” dwukrotnie, a na piekarniku wyświetli się „dEF2”. 2) Naciśnij „-” lub „+”, aby wybrać czas rozmrażania. 3) Naciśnij „▷+30”, aby rozpocząć rozmrażanie.
MINUTNIK KUCHENNY	1) Naciśnij jednokrotnie „🕒”. Na ekranie LED wyświetli się 00:00. 2) Przekręć „-” lub „+”, aby ustawić prawidłowy czas na minutniku. (Maksymalny czas gotowania wynosi 95 minut) 3) Naciśnij „▷+30”, aby potwierdzić ustawienie. 4) Po upływie ustawionego czasu brzęczyk zadzwoni 5 razy. Jeżeli ustawiony jest zegar (system 24-godzinowy), na wyświetlaczu LED pojawi się aktualna godzina. Uwaga: Czas minutnika różni się od systemu 24-godzinnego. Minutnik kuchenny odmierza czas gotowania.

GOTOWANIE WIELO-ETAPOWE	Gotowanie można ustawić w 2 etapach. Jeśli w przypadku gotowania wieloetapowego jednym etapem jest rozmrażanie, zostanie ono ustawione jako pierwsze. Przykład: Jeżeli chcesz ustawić rozmrażanie na 5 minut, a następnie gotowanie z mocą mikrofal 80% na 7 minut, wykonaj następujące czynności: 1) Naciśnij „” dwukrotnie, a na piekarniku wyświetli się „dEF2”. 2) Przekręcaj „-” lub „+”, aby wybrać czas rozmrażania, dopóki nie wyświetli się „5:00”. 3) Naciśnij jednokrotnie „”. Na ekranie wyświetli się „P100”. 4) Naciśnij „” ponownie lub przekręć „-” lub „+”, aby wybrać moc 80%. 5) Naciśnij „+30”", aby potwierdzić, a na ekranie pojawi się „P 80”. 6) Przekręcaj „-” lub „+”, aby nastawić czas gotowania, dopóki na piekarniku nie wyświetli się „7:00”. 7) Naciśnij „+30”, aby rozpocząć gotowanie. Po upływie pierwszego etapu brzęczyk zadzwoni raz, a czas rozmrażania zostanie wyzerowany. Po przejściu do drugiego etapu (gotowania) brzęczyk zadzwoni jeszcze raz. Po zakończeniu gotowania brzęczyk zadzwoni pięć razy.
FUNKCJA SPRAWDZANIA	1) W trybie mikrofali, grilla i gotowania łączonego naciśnij „”, aktualna moc będzie wyświetlana przez 3 sekundy. Po 3 sekundach kuchenka powróci do poprzedniego trybu. 2) W trybie Gotowanie naciśnij „”, aby sprawdzić czas - czas będzie się wyświetlał przez 3 sekundy.
FUNKCJA BLOKADY PRZED DZIEĆMI	Blokada: W trybie oczekiwania naciśnij „3”" przez 3 sekundy; usłyszysz krótki dźwięk informujący o włączeniu blokady dla dzieci. Jeśli ustawiony został czas, wyświetli się aktualny czas, w przeciwnym razie na wyświetlaczu LED wyświetli się „0:00”. Zaświeci się wskaźnik blokady. Wyjście z blokady: W stanie blokady naciskaj „3”" przez 3 sekundy. Sygnał dźwiękowy poinformuje o zwolnieniu blokady. Wskaźnik blokady zgaśnie.

SPECYFIKACJA	1) Należy nacisnąć „▷+30”, aby kontynuować gotowanie po otwarciu drzwiczek w trakcie pracy kuchenki. 2) Po ustawieniu programu gotowania przycisk „▷+30” nie jest naciskany w ciągu 5 minuty. Wyświetli się aktualna godzina. Ustawienie zostanie anulowane. 3) Po odpowiednim naciśnięciu brzęczyk wyda raz dźwięk, nieodpowiednie naciśnięcie nie spowoduje dźwięku. 4) Brzęczyk zabrzmi pięć razy, aby przypomnieć o zakończeniu gotowania.
OTWIERANIE DRZWICZEK KUCHENKI	Naciśnij przycisk „▯” - drzwiczki zostaną otwarte.
AUTOMA-TYCZNE MENU	1) Naciśnij „+”, aby wybrać menu, a wyświetli się „A1” do „A8”, co oznacza pizzę, mięso, warzywa, makaron, ziemniaki, ryby, napoje i popcorn. 2) Naciśnij „▷+30”, aby potwierdzić. 3) Naciśnij „-” lub „+”, aby wybrać domyślną wagę jako tabelę menu. 4) Naciśnij „▷+30”, aby rozpocząć gotowanie. Przykład: Jeśli chcesz użyć opcji „Auto Menu” do ugotowania 350 g ryby. 1) Naciskaj „+”, aż wyświetli się „A6”. 2) Naciśnij „▷+30”, aby potwierdzić. 3) Naciśnij „-” lub „+”, aby wybrać wagę ryby, aż wyświetli się „350”. 4) Naciśnij „▷+30”, aby rozpocząć gotowanie.

Menu	Waga	Zasilanie
A1 Pizza	200 g	200
	400 g	400
A2 Mięso	250 g	250
	350 g	350
	450 g	450
A3 Warzywa	200 g	200
	300 g	300
	400 g	400
A4 Makaron	50 g (z 450 g zimnej wody)	50
	100 g (z 800 g zimnej wody)	100
A5 Ziemniaki	200 g	200
	400 g	400
	600 g	600
A6 Ryby	250 g	250
	350 g	350
	450 g	450
A7 Napój	1 szklanka (120 ml)	1
	2 filiżanki (240 ml)	2
	3 filiżanki (360 ml)	3
A8 Popcorn	50 g	50
	100 g	100

CZYSZCZENIE
Pamiętaj, aby odłączyć urządzenie od zasilania.

1. Po użyciu wyczyść komorę kuchenki lekko wilgotną ściereczką.
2. Wyczyść akcesoria w zwykły sposób w wodzie z mydłem.
3. Ościeżnicę drzwi, uszczelkę i sąsiadujące części należy w przypadku zabrudzenia dokładnie oczyścić wilgotną szmatką.
4. Nie używaj ostrych, ściernych środków czyszczących ani ostrych metalowych skrobaków do czyszczenia szyby drzwiczek kuchenki, ponieważ mogą one porysować powierzchnię, co może spowodować pęknięcie szyby.
5. Wskazówka dotycząca czyszczenia --- Aby ułatwić czyszczenie ścian komory, których może dotykać gotowana żywność: Do miski włóż połówkę cytryny, dodaj 300 ml (1/2 litra) wody i podgrzewaj na 100% mocy kuchenki mikrofalowej przez 10 minut. Wytrzyj kuchenkę do czysta miękką, suchą ściereczką.

PRZYBORY

OSTROŻNOŚĆ

Niebezpieczeństwo obrażeń ciała

Wykonywanie jakichkolwiek czynności serwisowych lub naprawczych wymagających zdjęcia osłony chroniącej przed działaniem energii mikrofalowej przez osoby inne niż kompetentne jest niebezpieczne.

Zapoznaj się z zaleceniami w sekcji „Materiały, których wolno używać lub należy unikać w kuchence mikrofalowej.” Niektórych niemetalowych naczyń nie można bezpiecznie używać do gotowania w kuchence mikrofalowej. W razie wątpliwości możesz przetestować dane naczynie zgodnie z poniższą procedurą.
Testowanie naczynia:

1. Napełnij pojemnik przeznaczony do kuchenki mikrofalowej 1 szklanką zimnej wody (250 ml) wraz z danym naczyniem.
2. Gotuj na maksymalnej mocy przez 1 minutę.
3. Ostrożnie dotknij naczynie. Jeśli puste naczynie jest ciepłe, nie używaj go do gotowania w kuchence mikrofalowej.
4. Nie przekraczaj 1 minuty czasu gotowania.

Rozwiązywanie problemów

W przypadku problemów przed wezwaniem pomocy wykonaj najpierw następujące testy.

Sytuacja normalna	
Kuchenka zakłóca odbiór programów TV	Praca kuchenki mikrofalowej może powodować zakłócenia odbiorników radiowych i telewizyjnych. Zakłócenia te są podobne do zakłóceń wywołanych przez małe urządzenia elektryczne takie, jak mikser, odkurzacz, wentylator itp. To normalne.
Przyciemnione światło wewnątrz kuchenki	Podczas gotowania przy niskiej mocy mikrofal wewnętrzne oświetlenie kuchenki może zostać przyciemnione. To normalne.
Para gromadzi się na drzwiczkach, gorące powietrze wydobywa się przez otwory wentylacyjne	Podczas gotowania z żywności może wydobywać się para. Większość pary odprowadzana jest przez otwory wentylacyjne. Jednak część pary może osadzać się na chłodnych częściach kuchenki (np. na drzwiczkach). To normalne.
Kuchenka została przypadkowo włączona bez żywności.	Zabrania się używać kuchenki bez żywności wewnątrz. To jest bardzo niebezpieczne.

Problem	Możliwa przyczyna	Rozwiązanie
Kuchenka nie chce się włączyć.	(1) Wtyczka kabla zasilającego nie jest dokładnie włożona do gniazdka.	Wyjmij wtyczkę z gniazdka. Włóż ponownie po upływie 10 sekund.
	(2) Przepalił się bezpiecznik lub zadziałał wyłącznik awaryjny.	Wymień bezpiecznik lub zresetuj wyłącznik automatyczny (naprawiony przez profesjonalny personel naszej firmy).
	(3) Problem z gniazdkiem.	Sprawdź gniazdko przy pomocy innego urządzenia elektrycznego.
Kuchenka nie grzeje.	(4) Niedokładnie zamknięte drzwiczki.	Dokładnie zamknij drzwiczki.

Urządzenie ma oznaczenie zgodne z europejską dyrektywą 2002/96/WE dotyczącą zużytego sprzętu elektrycznego i elektronicznego (ZSEE). Zapewniając prawidłową utylizację urządzenia, pomagasz zapobiegać ewentualnym negatywnym konsekwencjom dla środowiska i zdrowia ludzkiego, które mogą wystąpić na skutek nieprawidłowego przetwarzania odpadów z niniejszego urządzenia.
Ten symbol na produkcie wskazuje, że produkt nie może być traktowany jak odpady z gospodarstwa domowego. Utylizację sprzętu elektrycznego i elektronicznego należy przeprowadzać zgodnie z lokalnymi przepisami ochrony środowiska dotyczącymi utylizacji odpadów.
W celu uzyskania bardziej szczegółowych informacji na temat przetwarzania, odzysku i recyklingu tego produktu należy skontaktować się z lokalnym urzędem miasta, służbą utylizacji odpadów domowych lub sklepem, w którym produkt został zakupiony.

PN:16170000B06088

Обобщение

02 Важни указания за безопасност

09 Описание на продукта

10 Използване на уреда

16 Почистване и поддръжка

17 Отстраняване на неизправности

Уважаеми клиенти,

Бихме искали да ви благодарим и да ви поздравим за вашия избор. Този нов продукт е внимателно проектиран, изработен от висококачествени материали и старателно тестван, за да се гарантира, че отговаря на всички ваши кулинарни изисквания.

Моля, прочетете и спазвайте тези лесни инструкции, които ще ви позволят да постигнете отлични резултати още с първата употреба. Този модерен уред идва при вас с нашите най-добри пожелания.

ИНСТРУКЦИИ ЗА БЕЗОПАСНОСТ

Микровълнова фурна

РЪКОВОДСТВО С ИНСТРУКЦИИ

МОДЕЛ: H38MWID4ID27N

Внимателно прочетете тези инструкции, преди да използвате вашата микровълнова фурна, и ги съхранете на сигурно място.

Ако следвате инструкциите, вашата фурна ще функционира добре дълги години.

СЪХРАНЕТЕ ТЕЗИ ИНСТРУКЦИИ НА СИГУРНО МЯСТО

ПРЕДПАЗНИ МЕРКИ ЗА ИЗБЯГВАНЕ НА ВЪЗМОЖНО ИЗЛАГАНЕ НА ПРЕКОМЕРНО ИЗЛЪЧВАНЕ НА МИКРОВЪЛНИ

(a) Не се опитвайте да работите с тази фурна с отворена врата, тъй като това може да доведе до вредно излагане на микровълнова енергия. Важно е да не се чупят или преправят предпазните блокировки.

(b) Не поставяйте никакви предмети между предната повърхност на фурната и вратата и не позволявайте да се натрупва замърсяване или остатъци от почистващ препарат върху уплътняващите повърхности.

(c) ПРЕДУПРЕЖДЕНИЕ: Ако вратата или уплътненията на вратата са повредени, фурната не трябва да работи, докато не бъде ремонтирана от компетентно лице.

ПРИЛОЖЕНИЕ

Ако уредът не се поддържа чист, състоянието на повърхността му може да се влоши, да повлияе на експлоатационния живот на уреда и да доведе до опасна ситуация.

Спецификации

Модел:	H38MWID4ID27N
Номинално напрежение:	230 V ~ 50 Hz
Номинална захранваща мощност (микровълнова):	1450 W
Номинална изходна мощност (микровълнова):	900 W
Номинална захранваща мощност (грил):	1100 W
Капацитет на фурната:	28 л
Диаметър на въртящата се поставка:	Ø 315 мм
Външни размери:	595x401x388 мм
Нето тегло:	Прибл. 19 кг

Данни за ниска консумация на енергия съгласно Регламент (ЕС) 2023/826 на Комисията.

Състояние	Консумация на енергия	Период, след който оборудването автоматично достига състоянието
Режим на готовност с дисплей за информация или за състояние	0,8 W	20 мин.

ВАЖНИ ИНСТРУКЦИИ ЗА БЕЗОПАСНОСТ
ПРЕДУПРЕЖДЕНИЕ

За да намалите риска от пожар, електрически удар, нараняване на хора или излагане на прекомерна микровълнова енергия от фурната, когато използвате своя уред, следвайте основните предпазни мерки, включително следното:

1. Предупреждение: Течности и други храни не трябва да се подгряват в запечатани съдове, тъй като те могат да експлодират.
2. Предупреждение: Опасно е за всеки, който не е лице, обучено да извършва сервизна или ремонтна дейност, която включва сваляне на капак, който осигурява защита срещу излагане на микровълнова енергия.
3. Този уред може да се използва от деца на възраст над 8 години и от лица с ограничени физически, сетивни или умствени способности или с недостатъчен опит и познания, ако са под надзор, или ако предварително са получили указания относно безопасната употреба на уреда и разбират какви са потенциалните опасности. Децата не бива да използват уреда за игра. Почистването и поддръжката от потребителя не трябва да се извършват от деца, освен ако не са на възраст над 8 години и са под наблюдение.
4. Дръжте уреда и кабела му далеч от деца под 8 години.
5. Използвайте само съдове, които са подходящи за използване в микровълнови фурни.
6. Фурната трябва да се почиства редовно и да се отстраняват всички остатъци от храна.
7. Прочетете и следвайте специфичните: „ПРЕДПАЗНИ МЕРКИ ЗА ИЗБЯГВАНЕ НА ВЪЗМОЖНО ИЗЛАГАНЕ НА ПРЕКОМЕРНО ИЗЛЪЧВАНЕ НА МИКРОВЪЛНИ“
8. Когато загрявате храна в пластмасови или хартиени съдове, следете фурната, тъй като има вероятност от запалване.
9. Ако започне да се отделя дим, изключете уреда от бутона или от контакта и дръжте вратата затворена, за да изгасите пламъците.
10. Не прегаряйте храната.
11. Не използвайте камерата на фурната за съхранение.

    Не съхранявайте храни, като хляб, бисквити и др. във фурната.

12. Отстранете усуканите телени връзки и металните дръжки от хартиени или пластмасови кутии/торби, преди да ги поставите във фурната.

13. Монтирайте или поставете тази фурна само в съответствие с предоставените инструкции за монтаж.

14. Яйца с черупки и цели твърдо сварени яйца не трябва да се претоплят в микровълнова фурна, тъй като могат да експлодират, дори след като затоплянето в микровълновата е приключило.

15. Този уред е предназначен да бъде използван за битови нужди и подобни приложения, като:

    - кухненски боксове за персонала в магазини, офиси и други работни среди;
    - от клиенти на хотели, мотели и други подобни обекти;
    - селскостопански къщи;
    - други заведения за настаняване и изхранване.

16. Ако захранващият кабел се повреди, той трябва да бъде заменен от производителя, негов обслужващ представител или лице с подобна квалификация, за да се избегне потенциална опасност.

17. Не съхранявайте и не използвайте този уред на открито.

18. Не използвайте тази фурна близо до вода, във влажно мазе или близо до плувен басейн.

19. Температурата на достъпните повърхности може да е висока, докато уредът работи. Повърхностите могат да се нагорещят по време на употреба. Дръжте кабела далеч от нагрята повърхност и не покривайте никой от отворите на фурната.

20. Не позволявайте кабелът да виси над ръба на масата или плота.

21. Непочистването на фурната може да доведе до влошаване на състоянието на повърхността ѝ, което може да повлияе неблагоприятно на живота на уреда и евентуално да доведе до опасна ситуация.

22. Съдържанието на биберoните и бурканите за бебешка храна трябва да се разбърква или разклаща и да се проверява температурата преди консумация, за да се избегнат изгаряния.

23. Загряването на напитките в микровълнова може да доведе до забавено кипене, поради което трябва да се внимава при боравене със съда.

24. Този уред не е предназначен за употреба от лица (включително деца) с намалени физически, сетивни или умствени способности или липса на опит и познания, освен ако не са под наблюдение или са били инструктирани относно използването на уреда от лице, отговорно за тяхната безопасност.

25. Децата трябва да бъдат под наблюдение, за да се гарантира, че не си играят с уреда.

26. Уредите не са предназначени да се управляват с външен таймер или отделна система за дистанционно управление.

27. По време на употреба достъпните части може да се нагорещят. Малки деца трябва да се държат на разстояние.

28. Не трябва да използвате уреди за почистване с пара.

29. По време на употреба уредът се нагрява. Трябва да се внимава да не се докосват нагревателни елементи вътре във фурната.

30. Използвайте само температурната сонда, която се препоръчва за тази фурна. (За фурни, снабдени с възможност за използване на сонда за измерване на температурата).

31. ПРЕДУПРЕЖДЕНИЕ: По време на работа уредът и достъпните му части се нагорещяват. Трябва да се внимава да не се докосват нагревателни елементи. Деца под 8-годишна възраст не трябва да се допускат до уреда, освен ако не са под постоянно наблюдение.

32. Микровълновата фурна трябва да работи с отворена декоративна вратичка. (За фурни с декоративна вратичка).

33. Повърхността на шкафа за съхранение може да се нагорещи.

ПРОЧЕТЕТЕ ВНИМАТЕЛНО И ЗАПАЗЕТЕ ЗА БЪДЕЩА СПРАВКА

За намаляване на риска от нараняване на хора
Инсталация за заземяване

ОПАСНОСТ
Опасност от токов удар Докосването на някои от вътрешните компоненти може да причини сериозно нараняване или смърт. Не разглобявайте този уред.

ПРЕДУПРЕЖДЕНИЕ
Опасност от токов удар Неправилното използване на заземяването може да доведе до токов удар. Не включвайте в контакт, докато уредът не е правилно инсталиран и заземен.

Този уред трябва да бъде заземен. В случай на електрическо късо съединение, заземяването намалява риска от електрически удар, като осигурява проводник, който да изведе електрическия ток. Този уред е оборудван с кабел със заземяващ проводник със заземяващ щепсел. Щепселът трябва да бъде включен в контакт, който е правилно инсталиран и заземен.

Консултирайте се с квалифициран електротехник или сервизен техник, ако инструкциите за заземяване не са напълно ясни или ако се съмнявате в правилното заземяване на уреда.

Ако е необходимо да използвате удължител, използвайте само 3-жилен удължител.

1. Осигурен е къс захранващ кабел, за да се намалят рисковете, произтичащи от заплитане или спъване в по-дълъг кабел.
2. Ако се използва дълъг кабел или удължител:
    1) Маркираната електрическа мощност на кабела или удължителя трябва да бъде поне равна по големина на електрическата мощност на уреда.
    2) Удължителят трябва да бъде заземяващ 3-жилен кабел.
    3) Дългият кабел трябва да бъде прибран така, че да не се навива върху горния панел или плота, където може да бъде дръпнат от деца или някой да се спъне неволно.

МАТЕРИАЛИ, КОИТО МОЖЕТЕ ДА ИЗПОЛЗВАТЕ В МИКРОВЪЛНОВАТА ФУРНА

Прибори	Забележки
Съдове за запържване	Следвайте инструкциите на производителя. Дъното на съда за запържване трябва да е най-малко 3/16 инча (5 мм) над въртящата се поставка. Неправилната употреба може да доведе до счупване на поставката.
Прибори за хранене	Само пригодни за ползване в микровълнова фурна. Следвайте инструкциите на производителя. Не използвайте спукани или нащърбени съдове.
Стъклени буркани	Винаги сваляйте капака. Използвайте само за подгряване на храна, докато се затопли. Повечето стъклени буркани не са термоустойчиви и може да се счупят.
Стъклени съдове	Само термоустойчиви стъклени съдове за фурна. Уверете се, че нямат метално покритие. Не използвайте спукани или нащърбени съдове.
Торби за готвене във фурна	Следвайте инструкциите на производителя. Не връзвайте с метална корда. Направете прорези, за да позволите на парата да излезе.
Хартиени чинии и чаши	Използвайте само за краткотрайно готвене/затопляне. Не оставяйте фурната без надзор по време на готвене.
Хартиени кърпи	Използвайте за покриване на храна за повторно затопляне и поемане на мазнини. Използвайте, като я наблюдавате, само за краткосрочно готвене.
Пергаментова хартия	Използвайте като капак за предотвратяване на пръски или за обвиване при задушаване.
Пластмаси	Само пригодни за ползване в микровълнова фурна. Следвайте инструкциите на производителя. Трябва да има надпис „Безопасно за микровълнова фурна“. Някои пластмасови контейнери омекват, тъй като храната вътре се нагрява. „Торбите за варене“ и плътно затворените найлонови торбички трябва да бъдат разрязани, пробити или вентилирани, както е указано на опаковката.
Пластмасови фолиа	Само пригодни за ползване в микровълнова фурна. Използвайте за покриване на храна по време на готвене, за да запазите влагата. Не позволявайте найлоновото фолио да докосва храна.
Термометри	Безопасни за ползване в микровълнова фурна (термометри за месо и за захарни изделия).
Восъчна хартия	Използвайте като покритие, за да предотвратите пръски и задържане на влага.

МАТЕРИАЛИ, КОИТО ТРЯБВА ДА СЕ ИЗБЯГВАТ В МИКРОВЪЛНОВАТА ФУРНА

Прибори	Забележки
Алуминиева тава	Може да причини електрическа дъга. Прехвърлете храната в съд, подходящ за микровълнова фурна.
Картонени опаковки за храна с метална дръжка	Може да причини електрическа дъга. Прехвърлете храната в съд, подходящ за микровълнова фурна.
Метални прибори или такива с метално покритие	Металът предпазва храната от микровълните. Металното покритие може да причини електрическа дъга.
Метални усукващи се връзки	Може да причинят електрическа дъга и да предизвикат пожар във фурната.
Хартиени торби	Може да причинят пожар във фурната.
Синтетична пяна	Синтетичната пяна може да се стопи или да замърси течността вътре, когато е изложена на висока температура.
Дърво	Дървото ще изсъхне, когато се използва в микровълновата фурна, и може да се нацепи или напука.

НАСТРОЙКА НА ВАШАТА ФУРНА

Имена на частите и аксесоарите на фурната

Извадете фурната и премахнете всички материали от кашона и вътрешността на фурната. Вашата фурна се доставя със следните аксесоари:

Стъклена поставка	1
Пръстен за въртящата се поставка	1
Ръководство с инструкции	1

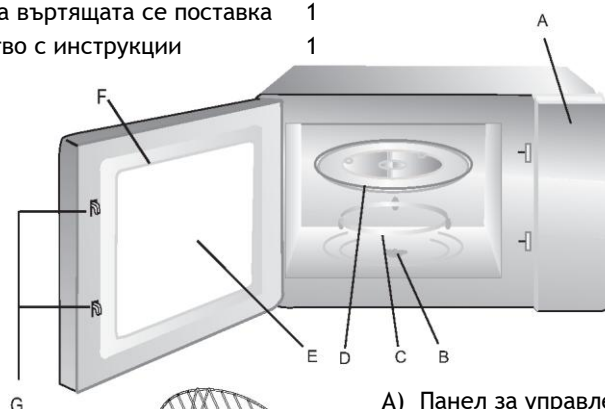

Поставка за скара
(само за серията Grill)

A) Панел за управление
B) Вал за въртящата се поставка
C) Пръстен за въртящата се поставка
D) Стъклена поставка
E) Прозорец за наблюдение
F) Принадлежности на вратата
G) Блокираща система за безопасност

МОНТАЖ НА ВЪРТЯЩАТА СЕ ПОСТАВКА

a. Никога не поставяйте стъклената поставка на обратно. Движението на стъклената поставка никога не трябва да се ограничава.
b. По време на готвене винаги трябва да се използват както стъклената поставка, така и пръстенът за въртящата се поставка.
c. Всички храни и контейнери с храна винаги се поставят върху стъклената поставка за готвене.
d. Ако стъклената поставка или пръстенът за въртящата се поставка се спука или се счупят, свържете се с най-близкия оторизиран сервизен център.

ИНСТРУКЦИЯ ЗА РАБОТА

НАСТРОЙКА НА ЧАСОВНИКА	Когато микровълновата фурна е включена към електричеството, LED екранът ще покаже „00:00“, звуковият сигнал ще звънне веднъж. 1) Натиснете „🕒“ два пъти, цифрите на часа ще започнат да мигат. 2) Натиснете „-“ или „+“, за да настроите цифрите на часа, като въведеното време трябва да е между 0 – 23. 3) Натиснете „🕒“, цифрите на минутите ще започнат да мигат. 4) Натиснете „-“ или „+“, за да коригирате цифрите на минутите, като въведеното време трябва да бъде между 0 – 59. 5) Натиснете „🕒“, за да завършите настройката на часовника. „:“ ще мига и часът ще свети. Забележка: 1) Ако часовникът не е настроен, той няма да работи при включване. 2) По време на процеса на настройване на часовника, ако натиснете „⏻“, фурната автоматично ще се върне към предишното състояние.
ГОТВЕНЕ В МИКРО-ВЪЛНОВА ФУРНА	Натиснете „☰“, LCD дисплеят ще покаже „P100“. Натиснете „☰“ за времето или натиснете „-“ или „+“, за да изберете мощността, която желаете, и „P100“, „P80“, „P50“, „P30“, „P10“, „G“, „C-1“ или „C-2“ ще се появява при всяко следващо натискане. След това натиснете „▷+30“ за потвърждение и натиснете „-“ или „+“, за да зададете време за готвене от 0:05 до 95:00. Натиснете „▷+30“ отново, за да започнете да готвите. Пример: Ако искате да използвате 80 % микровълнова мощност за готвене в продължение на 20 минути, можете да работите с фурната, като следвате стъпките по-долу. 1) Натиснете „☰“ веднъж, екранът ще покаже „P100“. 2) Натиснете „☰“ още веднъж или натиснете „-“ или „+“, за да изберете 80% микровълнова мощност.

3) Натиснете „$\triangleright_{+30"}$“ за потвърждение и екранът ще покаже „P 80“.

4) Натиснете „-“ или „+“, за да настроите времето за готвене, докато фурната покаже „20:00“.

5) Натиснете „$\triangleright_{+30"}$“, за да започнете да готвите.

Забележка: стъпките за време за настройка на кодиращия превключвател са както следва:

0 – 1 мин : 5 секунди
1 – 5 мин : 10 секунди
5 – 10 мин : 30 секунди
10 – 30 мин : 1 минута
30 – 95 мин : 5 минути

„☰“ Ред	Дисплей с инструкции	Микровълнова мощност	
1	P100	100 %	
2	P80	80 %	
3	P50	50 %	
4	P30	30 %	
5	P10	10 %	
6	G	0 %	100 %
7	C-1	55 %	45 %
8	C-2	36 %	64 %

ГРИЛ ИЛИ КОМБИНИРАНО ГОТВЕНЕ

Натиснете веднъж „☰“. Ще се покаже „P100“, след това натиснете „☰“ за времето или натиснете „-“ или „+“, за да изберете мощността, която желаете, и „P100“, „P80“, „P50“, „P30“, „P10“, „G“, „C-1“ или „C-2“ ще се появят при всяко следващо натискане.

След това натиснете „$\triangleright_{+30"}$“ за потвърждение и натиснете „-“ или „+“, за да зададете време за готвене от 0:05 до 95:00. Натиснете „$\triangleright_{+30"}$“ отново, за да започнете да готвите.

Пример: Ако искате да използвате 55 % мощност на микровълновата фурна и 45 % мощност на грила (C-1), за да готвите за 10 минути, можете да използвате фурната, като следвате стъпките по-долу.

1) Натиснете „☰“ веднъж, екранът ще покаже „P100“.

2) Натиснете „☰ ” за времето или натиснете „-” или „+”, за да изберете режим комбиниран 1.

	3) Натиснете „▷+30"“, за да потвърдите и екранът ще покаже „C-1“.
	4) Натиснете „-“ или „+“, за да настроите времето за готвене, докато фурната покаже „10:00“.
	5) Натиснете „▷+30"'“, за да започнете да готвите.
	Забележка: Ако изтече половината от времето за грил, фурната издава двукратен сигнал и това е нормално. За да има по-добър ефект от печенето на грил, трябва да обърнете храната, да затворите вратата и след това да натиснете „▷+30"“, за да продължите да готвите. Ако не се зададе някаква програма, фурната ще продължи да готви.
БЪРЗ СТАРТ	1) В състояние на изчакване натиснете „▷+30"“, за да започнете готвене със 100 % мощност, всяко следващо натискане ще увеличи времето за готвене от 30 секунди до 95 минути. 2) При готвене на микровълнова, грил, комби, всяко натискане на „▷+30"“ може да увеличи времето за готвене с 30 секунди.
РАЗМРАЗЯВАНЕ СПОРЕД ТЕГЛОТО	1) Натиснете „⁂“ веднъж и фурната ще покаже „dEF1“. 2) Натиснете „-“ или „+“ за избор на теглото на продукта от 100 до 2000 г. 3) Натиснете „▷+30"“, за да започнете размразяването.
РАЗМРАЗЯВАНЕ ЗА ВРЕМЕ	1) Натиснете „⁂“ два пъти и фурната ще покаже „dEF2“. 2) Натиснете „-“ или „+“, за да изберете времето за размразяване. 3) Натиснете „▷+30"“, за да започнете размразяването.
КУХНЕНСКИ ТАЙМЕР	1) Натиснете „🕒“ веднъж, светодиодът ще покаже „00:00“. 2) Завъртете „-“ или „+“, за да въведете правилния час. (Максималното време за готвене е 95 минути.) 3) Натиснете „▷+30"“, за да потвърдите настройката. 4) Когато кухненското време бъде достигнато достигне, зумерът ще звънне 5 пъти. Ако часовникът е настроен (24-часова система), светодиодът ще показва текущия час.

	Забележка: Кухненското време е различно от 24-часовата система. Кухненският таймер е таймер.
ГОТВЕНЕ С НЯКОЛКО СЕКЦИИ	Най-много 2 секции могат да бъдат зададени за готвене. При готвене с няколко секции, ако една от тях размразява, тогава размразяването трябва да се постави в първата секция. Пример: Ако искате да размразите храна за 5 минути и след това да готвите с 80 % микровълнова мощност за 7 минути, действайте по следния начин: 1) Натиснете „⚖“ два пъти и фурната ще покаже „dEF2“. 2) Завъртете „-“ или „+“, за да изберете времето за размразяване, докато се покаже „5:00“. 3) Натиснете „⁝☰“ веднъж, екранът ще покаже „P100“. 4) Натиснете „⁝☰“ още веднъж или завъртете „-“ или „+“, за да изберете 80 % микровълнова мощност. 5) Натиснете „▷+30“ за потвърждение и екранът ще покаже „P 80“. 6) Завъртете „-“ или „+“, за да регулирате времето за готвене, докато фурната покаже „7:00“. 7) Натиснете „▷+30“, за да започнете готвенето, и зумерът ще прозвучи веднъж за първата секция, времето за размразяване се отброява на обратно; звуковият сигнал ще звънне отново при влизане във втората секция на готвене. Когато готвенето приключи, звуковият сигнал ще звънне пет пъти.
ФУНКЦИЯ ЗА ИНФОРМАЦИЯ	1) В състояния на микровълнова фурна, грил и комбинирано готвене натиснете „⁝☰“ и ще се покаже текущата мощност за 3 секунди. След 3 секунди фурната ще се върне в предишното състояние. 2) В състояние на готвене натиснете „🕒“, за да проверите часа и часът ще се покаже за 3 секунди.
ФУНКЦИЯ ЗАКЛЮЧВАНЕ ЗА ДЕЦА	Заключване: В състояние на изчакване натиснете „⏻🔒“ за 3 секунди, ще има звуков сигнал, указващ влизане в състояние на заключване за деца и текущото време ще се покаже, ако часът е зададен. В противен случай LED дисплеят ще покаже „0:00“.

	Индикаторът за заключване ще светне. Излизане от заключване: В заключено състояние натиснете „ “ за 3 секунди, ще се чуе продължителен звуков сигнал, който означава, че уредът е отключен. Индикаторът за заключване ще изгасне.
СПЕЦИФИ-КАЦИЯ	1) Ако по време на готвене вратата бъде отворена, трябва да натиснете „ “, за да продължи готвенето. 2) След като програмата за готвене е зададена, не се натиска „ “ в рамките на 5 минута. Ще се покаже текущото време. Настройката ще бъде отменена. 3) Звуковият сигнал се чува еднократно при ефективно натискане, при неефективно натискане няма реакция. 4) Звуковият сигнал ще се чуе пет пъти, за да ви напомни, когато готвенето приключи.
ОТВОРЕТЕ ВРАТАТА НА ФУРНАТА	Натиснете „ “, вратата на фурната ще се отвори.
АВТОМАТИЧНО МЕНЮ	1) Натиснете „+“, за да изберете меню, ще се покажат от „A1“ до „A8“, което означава пица, месо, зеленчуци, паста, картофи, риба, напитки и пуканки. 2) Натиснете „ “, за да потвърдите. 3) Натиснете „-“ или „+“, за да изберете теглото по подразбиране според схемата на менюто. 4) Натиснете „ “, за да започнете да готвите. Пример: Ако искате да използвате „Автоматично меню“, за да приготвите риба за 350 г. 1) Натиснете „+“ докато се покаже „A6“. 2) Натиснете „ “, за да потвърдите. 3) Натиснете „-“ или „+“, за да изберете теглото на рибата, докато се покаже „350“. 4) Натиснете „ “, за да започнете да готвите.

Меню	Тегло	Мощност
A1 Пица	200 г	200
	400 г	400
A2 Месо	250 г	250
	350 г	350
	450 г	450
A3 Зеленчуци	200 г	200
	300 г	300
	400 г	400
A4 Паста	50 г (с 450 г студена вода)	50
	100 г (с 800 г студена вода)	100
A5 Картофи	200 г	200
	400 г	400
	600 г	600
A6 Риба	250 г	250
	350 г	350
	450 г	450
A7 Напитки	1 чаша (120 мл)	1
	2 чаши (240 мл)	2
	3 чаши (360 мл)	3
A8 Пуканки	50 г	50
	100 г	100

ПОЧИСТВАНЕ

Не забравяйте да изключите уреда от захранването.

1. Почистете пространството във фурната след употреба с леко влажна кърпа.
2. Почистете принадлежностите по обичайния начин в сапунена вода.
3. Рамката на вратата, уплътнението и прилежащите части трябва да се почистват внимателно с влажна кърпа, когато са замърсени.
4. Не използвайте груби абразивни почистващи препарати или остри метални стъргалки за почистване на стъклото на вратата на фурната, тъй като те могат да надраскат повърхността, което може да доведе до счупване на стъклото.
5. Съвет за почистване – За по-лесно почистване на стените на пространството, с които приготвяната храна може да влезе в контакт: Поставете половин лимон в купа, добавете 300 мл (1/2 пинта) вода и загрейте на 100% мощност в микровълновата за 10 минути. Избършете фурната с мека суха кърпа.

ПРИБОРИ

ВНИМАНИЕ

Опасност от нараняване

Опасно е за всеки, който не е лице, обучено да извършва сервизна или ремонтна дейност, която включва сваляне на капак, който осигурява защита срещу излагане на микровълнова енергия.

Вижте инструкциите за „Материали, които можете да използвате с микровълнова фурна или да избягвате да използвате с микровълнова фурна“. Възможно е да съществуват определени неметални прибори, които не са безопасни за използване за микровълнова фурна. Ако се съмнявате, може да тествате въпросния прибор, като следвате процедурата по-долу.
Тест за прибори:

1. Напълнете съд, подходящ за микровълнова фурна, с обема на 1 чаша студена вода (250 мл) заедно с въпросния прибор.
2. Включете на максимална мощност за 1 минута.
3. Внимателно опипайте прибора. Ако приборът е затоплен, не го използвайте за готвене в микровълнова фурна.
4. Не превишавайте времето за подгряване над 1 минута.

Отстраняване на неизправности

Ако нещо прави проблем, преди да потърсите помощ, първо извършете следните проверки.

Нормално функциониране	
Микровълновата фурна смущава телевизионните приемници	Приемането на радио и телевизионен сигнал може да бъде смущавано, когато микровълновата фурна работи. Това е подобно на смущенията от малки електрически уреди, като миксер, прахосмукачка и електрически вентилатор. Нормално е.
Приглушена светлина на фурната	При готвене в микровълнова фурна с ниска мощност светлината на фурната може да отслабва. Нормално е.
Натрупване на пара на вратата, горещ въздух, излизащ от вентилационните отвори	При готвене от храната може да се вдигне пара. По-голямата част ще излезе от вентилационните отвори. Но известно количество може да се акумулира върху по-хладно място, като вратата на фурната. Нормално е.
Фурната стартира случайно, без в нея да има храна.	Забранено е уредът да работи без храна вътре в него. Много е опасно.

Проблем	**Вероятна причина**	**Решение**
Фурната не може да се стартира.	(1) Захранващият кабел не е включен добре.	Изключете от контакта. След това включете отново след 10 секунди.
	(2) Изгаряне на предпазител или активиране на прекъсвач.	Сменете предпазителя или включете прекъсвача обратно (ремонтирано от специалисти от нашата компания).
	(3) Проблем с контакта.	Тествайте контакта с други електрически уреди.
Фурната не загрява.	(4) Вратата не е затворена добре.	Затворете добре вратата.

Този уред е маркиран съгласно европейската Директива 2002/96/ЕС относно отпадъци от електрическо и електронно оборудване (OEEO). Като гарантирате правилното изхвърляне на продукта, ще помогнете за предотвратяване на потенциални отрицателни последици за околната среда и човешкото здраве, които в противен случай биха могли да бъдат причинени от неправилното изхвърляне на продукта. Символът върху продукта показва, че той не може да се третира като битов отпадък. Затова той трябва да бъде предаден в съответния пункт за събиране на електрическо и електронно оборудване за рециклиране. Изхвърлянето трябва да се извърши в съответствие с местните екологични разпоредби за изхвърляне на отпадъци.
За по-подробна информация относно третирането, оползотворяването и рециклирането на този продукт, моля, свържете се с вашата община, с местната служба по изхвърляне на битови отпадъци или с магазина, от който сте закупили продукта.

Shrnutí

02 Důležité bezpečnostní pokyny

09 Popis výrobku

10 Používání spotřebiče

16 Čištění a údržba

17 Řešení problémů

Vážená zákaznice/vážený zákazníku,

rádi bychom vám poděkovali a poblahopřáli k vaší volbě. Tento nový výrobek byl pečlivě navržen, vyroben s využitím vysoce kvalitních materiálů a velmi přesně přezkoušen, aby bylo jisté, že splní všechny vaše kulinářské požadavky.

Přečtěte si a dodržujte tyto jednoduché pokyny, které vám umožní dosahovat vynikajících výsledků již od prvního použití. Dostáváte spotřebič na špičkové technické úrovni a my k němu přidáváme přání toho nejlepšího.

BEZPEČNOSTNÍ POKYNY

Mikrovlnná trouba

NÁVOD K OBSLUZE

MODEL: H38MWID4ID27N

Před použitím mikrovlnné trouby si pozorně přečtěte tyto pokyny a dobře je uschovejte.
Pokud se budete řídit pokyny, bude vám trouba sloužit dlouhá léta.

PEČLIVĚ SI TYTO POKYNY USCHOVEJTE

OPATŘENÍ, KTERÁ MAJÍ ZAMEZIT PŘÍPADNÉMU VYSTAVENÍ NADMĚRNÉMU MNOŽSTVÍ MIKROVLNNÉ ENERGIE

(a) Nepokoušejte se používat tuto troubu s otevřenými dvířky, protože to by mohlo vést ke škodlivému vystavení mikrovlnné energii. Je důležité zabránit rozbití nebo neodborné manipulaci s bezpečnostním blokováním.

(b) Neumisťujte žádné předměty mezi čelní stranu trouby a dvířka, ani nedovolte, aby se na povrchu těsnění hromadila špína nebo zbytky čisticích prostředků.

(c) VAROVÁNÍ: Jestliže jsou poškozená dvířka nebo jejich těsnění, trouba se nesmí používat, dokud nebude opravena kompetentní osobou.

DODATEK

Jestliže není spotřebič udržován v čistém stavu, jeho povrch by se mohl narušit, což by ovlivnilo životnost spotřebiče a vedlo ke vzniku nebezpečné situace.

Technické údaje

Model:	H38MWID4ID27N
Jmenovité napětí:	230 V ~ 50 Hz
Jmenovitý příkon (mikrovlnná energie):	1450 W
Jmenovitý výkon (mikrovlnná energie):	900 W
Jmenovitý příkon (gril):	1100 W
Objem trouby:	28 l
Průměr otočného talíře:	315 mm
Vnější rozměry:	595x401x388 mm
Čistá hmotnost:	Přibl. 19 kg

Údaje o nízké spotřebě energie podle nařízení Komise (EU) 2023/826.

Stav	Příkon	Doba, po které zařízení automaticky dosáhne daného stavu
Pohotovostní režim s informacemi nebo zobrazením stavu	0,8 W	20 min

DŮLEŽITÉ BEZPEČNOSTNÍ POKYNY

VAROVÁNÍ

Dodržujte základní bezpečnostní opatření včetně následujících, aby se snížilo nebezpečí požáru, úrazu elektrickým proudem, zranění osob nebo vystavení nadměrnému množství mikrovlnné energie při používání spotřebiče:

1. Varování: Tekutiny a jiné potraviny se nesmí ohřívat v uzavřených nádobách, protože by mohly vybouchnout.
2. Varování: Provádění jakékoli údržby nebo opravy zahrnující sejmutí krytu, který chrání před vystavením mikrovlnné energii, je nebezpečné pro kohokoli kromě kompetentní osoby.
3. Tento spotřebič mohou používat děti starší osmi let a osoby s omezenými fyzickými, smyslovými nebo duševními schopnostmi nebo osoby nezkušené a neznalé za předpokladu, že mají zajištěný dohled nebo byly poučeny o bezpečném používání spotřebiče a chápou související rizika. Děti si se spotřebičem nesmějí hrát. Děti nesmějí provádět čištění a uživatelskou údržbu bez dozoru, nebo pokud nejsou starší osmi let.
4. Uchovávejte spotřebič a jeho kabel mimo dosah dětí mladších osmi let.
5. Používejte pouze náčiní vhodné pro mikrovlnné trouby.
6. Trouba by se měla pravidelně čistit včetně odstraňování veškerých usazenin pokrmů.
7. Zejména si přečtěte a dodržujte: „OPATŘENÍ, KTERÁ MAJÍ ZAMEZIT PŘÍPADNÉMU VYSTAVENÍ NADMĚRNÉMU MNOŽSTVÍ MIKROVLNNÉ ENERGIE“.
8. Při ohřívání potravin v plastových nebo papírových nádobách sledujte troubu, protože existuje možnost vznícení.
9. Jestliže se objeví kouř, vypněte spotřebič nebo ho odpojte od napájení a nechte dvířka zavřená, aby se plameny udusili.
10. Pokrmy nepřevařujte.
11. Vnitřek trouby nepoužívejte ke skladování věcí.

    Nic v troubě nenechávejte, např. chléb, sušenky apod.

12. Před vložením do trouby odstraňte z papírových nebo plastových nádob/sáčků drátěné kroužky a kovové úchyty.
13. Tuto troubu instalujte a umístěte pouze v souladu s dodanými pokyny pro instalaci.
14. V mikrovlnné troubě by se neměla ohřívat vejce ve skořápkách a celá vejce na tvrdo, protože by mohla vybouchnout, a to i po skončení mikrovlnného ohřevu.
15. Spotřebič je určen k použití v domácnosti a podobných místech, jako jsou:
    - kuchyňky pro personál v obchodech, kancelářích a na dalších pracovištích;
    - hotely, motely a dalších obytné objekty, v nichž je používán zákazníky;
    - na chalupách;
    - v ubytovacích zařízeních typu penzionu se snídaní.
16. Pokud se poškodí napájecí kabel, výměnu musí provést výrobce, jeho servisní zástupce nebo osoba s podobnou kvalifikací, aby se vyloučilo riziko.
17. Nepoužívejte ani neskladujte spotřebič venku.
18. Nepoužívejte troubu v blízkosti vody, ve vlhkém sklepě nebo v blízkosti bazénu.
19. Teplota přístupných povrchů může být při provozu spotřebiče vysoká. Povrchy mohou být při používání horké. Šňůru uchovávejte mimo ohřívaný povrch a nezakrývejte žádné větrací otvory trouby.
20. Nenechávejte kabel viset přes okraj stolu nebo pultu.
21. Když se trouba nebude udržovat v čistém stavu, mohlo by to vést k narušení povrchu, což by mohlo nepříznivě ovlivnit životnost spotřebiče a případně způsobit nebezpečnou situaci.
22. Obsah kojeneckých láhví a dětské výživy ve sklenicích se musí zamíchat nebo protřepat a před krmením je nutné zkontrolovat jeho teplotu, aby se zamezilo popálení.

23. Mikrovlnný ohřev nápojů může vést ke zpožděnému prudkému varu, proto je nutné dávat pozor při manipulaci s nádobou.
24. Tento spotřebič není určen k používání osobami (včetně dětí) s omezenými fyzickými, smyslovými nebo duševními schopnostmi nebo osobami nezkušenými a neznalými, pokud nejsou pod dohledem nebo nebyly poučeny o používání spotřebiče osobou odpovědnou za jejich bezpečnost.
25. Děti by měly být pod dohledem, aby si se spotřebičem nehrály.
26. Tyto spotřebiče nejsou určeny k tomu, aby byly řízeny externím časovým spínačem nebo samostatným systémem dálkového ovládání.
27. Přístupné součásti mohou být během používání horké. Zabraňte přístupu malých dětí ke spotřebiči.
28. Nesmí se používat parní čistič.
29. Během používání je spotřebič horký. Je třeba dávat pozor, abyste se nedotkli topných těles uvnitř trouby.
30. Používejte pouze takovou teplotní sondu, která je doporučena pro tuto troubu. (Platí pro trouby vybavené funkcí umožňující používat sondu snímající teplotu).
31. VAROVÁNÍ: Spotřebič a jeho přístupné součásti jsou během používání horké. Buďte opatrní a nedotýkejte se topných těles varné desky. Děti mladší osmi let se nesmí přibližovat ke spotřebiči, pokud nejsou pod nepřetržitým dohledem.
32. Mikrovlnná trouba se musí používat s otevřenými dekoračními dvířky. (Platí pro trouby s dekoračními dvířky).
33. Povrch úložné skříně se může zahřát.

POZORNĚ SI PŘEČTĚTE A USCHOVEJTE PRO BUDOUCÍ POUŽITÍ

Ke snížení rizika zranění osob
Instalace uzemnění

NEBEZPEČÍ

Nebezpečí úrazu elektrickým proudem. Kontakt s některými vnitřními součástmi může způsobit vážné zranění nebo usmrcení. Nerozebírejte tento spotřebič.

VAROVÁNÍ

Nebezpečí úrazu elektrickým proudem. Nesprávné uzemnění může vést k úrazu elektrickým proudem. Nezapojujte spotřebič do zásuvky, dokud nebude správně nainstalovaný a uzemněný.

Tento spotřebič musí být uzemněný. Uzemnění snižuje riziko úrazu elektrickým proudem v případě elektrického zkratu tím, že poskytuje vodič pro odvod elektrického proudu. Tento spotřebič je vybaven kabelem s uzemňovacím vodičem a uzemňovací zástrčkou. Zástrčku je nutné zasunout do náležitě nainstalované a uzemněné zásuvky.

Pokud plně nechápete pokyny pro uzemnění nebo máte pochybnosti, zda je spotřebič správně uzemněný, poraďte se s kvalifikovaným elektrikářem nebo servisním technikem.

Jestliže je zapotřebí použít prodlužovací kabel, použijte pouze trojžilový prodlužovací kabel.

1. Dodaný napájecí kabel je krátký, aby se snížilo riziko zamotání nebo zakopnutí o delší kabel.
2. Pokud se používá dlouhý připojený nebo prodlužovací kabel:
    1) Jmenovité hodnoty elektrického napájení vyznačené na připojeném nebo prodlužovacím kabelu musí být alespoň stejně velké jako hodnoty spotřebiče.
    2) Prodlužovací kabel musí být trojžilový kabel s uzemněním.
    3) Dlouhý kabel by měl být veden tak, aby nevisel přes pracovní desku nebo desku stolu na místě, kde by za něj mohly tahat děti nebo kde by o něj mohl někdo neúmyslně zakopnout.

MATERIÁLY, KTERÉ LZE POUŽÍVAT V MIKROVLNNÉ TROUBĚ

Kuchyňské náčiní	Poznámky
Gratinovací mísa	Řiďte se pokyny výrobce. Dno gratinovací mísy musí být alespoň 5 mm nad otočným talířem. Nesprávné použití může způsobit rozbití otočného talíře.
Stolní nádobí	Pouze výrobky určené pro mikrovlnnou troubu. Řiďte se pokyny výrobce. Nepoužívejte prasklé nebo otlučené nádobí.
Zavařovací sklenice	Vždy sejměte víčko. Používejte pouze k ohřevu pokrmu, dokud nebude teplý. Většina zavařovacích sklenic není žáruvzdorná a mohla by prasknout.
Skleněné nádobí	Pouze žáruvzdorné skleněné nádobí pro troubu. Ujistěte se, že nemá metalické lemování. Nepoužívejte prasklé nebo otlučené nádobí.
Sáčky na pečení v troubě	Řiďte se pokyny výrobce. Nezapínejte kovovou sponu. Nařízněte je, aby mohla unikat pára.
Papírové talíře a kelímky	Používejte pouze ke krátkodobému vaření/ohřevu. Během ohřevu nenechávejte troubu bez dozoru.
Papírové utěrky	Používejte k zakrývání pokrmů za účelem přihřívání a absorbování tuku. Používejte pouze pod dozorem ke krátkodobé přípravě pokrmů.
Pergamenový papír	Používejte k zakrývání, aby se předešlo rozstřiku, nebo k obalování při pečení v páře.
Plasty	Pouze výrobky určené pro mikrovlnnou troubu. Řiďte se pokyny výrobce. Měly by být označeny jako „určené pro mikrovlnnou troubu“. Některé plastové nádoby během ohřívání pokrmu uvnitř měknou. „Varné sáčky“ a těsně uzavřené plastové sáčky by se měly nařídnout, propíchnout nebo odvětrat podle pokynů na obalu.
Plastové fólie	Pouze výrobky určené pro mikrovlnnou troubu. Používejte k zakrývání potravin během přípravy, aby si udržely vlhkost. Zabraňte tomu, aby se plastové fólie dotýkaly potravin.
Teploměry	Pouze výrobky určené pro mikrovlnnou troubu (teploměry na maso a cukroví).
Voskový papír	Používejte k zakrývání, aby se předešlo rozstřiku a ztrátě vlhkosti.

MATERIÁLY, KTERÝM SE V MIKROVLNNÉ TROUBĚ VYHÝBAT

Kuchyňské náčiní	Poznámky
Hliníkový plech	Mohl by způsobit vznik elektrického oblouku. Přemístěte pokrm do mísy určené pro mikrovlnnou troubu.
Kartónový obal na potraviny s kovovým držadlem	Mohl by způsobit vznik elektrického oblouku. Přemístěte pokrm do mísy určené pro mikrovlnnou troubu.
Kovové náčiní nebo náčiní s kovovým lemováním	Kov stíní potraviny před mikrovlnnou energií. Kovové lemování by mohlo způsobit vznik elektrického oblouku.
Kovové stahovací pásky	Mohly by způsobit vznik elektrického oblouku a oheň v troubě.
Papírové sáčky	Mohly by způsobit oheň v troubě.
Pěnové plasty	Pěnové plasty by se mohly působením vysoké teploty roztavit nebo kontaminovat tekutinu uvnitř.
Dřevo	Dřevo při používání v mikrovlnné troubě vyschne a mohlo by se rozštěpit nebo prasknout.

SESTAVENÍ TROUBY

Názvy součástí trouby a příslušenství

Vyjměte troubu a všechny materiály z kartónového obalu a vnitřního prostoru trouby. Trouba se dodává s následujícím příslušenstvím:

Skleněný talíř	1
Sestava otočného prstence	1
Návod k obsluze	1

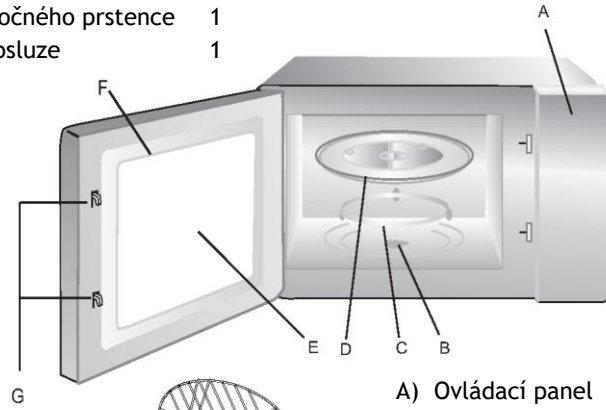

Grilovací rošt
(pouze u sérií Grill)

A) Ovládací panel
B) Osa otočného talíře
C) Sestava otočného prstence
D) Skleněný talíř
E) Pozorovací okénko
F) Sestava dvířek
G) Systém bezpečnostního blokování

INSTALACE OTOČNÉHO TALÍŘE

a. Nikdy nepokládejte skleněný talíř spodní stranou vzhůru. Nic nesmí omezovat skleněný talíř v pohybu.
b. Během přípravy pokrmů se musí vždy používat skleněný talíř i sestava otočného prstence.
c. Všechny potraviny a pokrmy v nádobách se musí vždy pokládat na skleněný talíř.
d. Dojde-li k prasknutí nebo rozbití skleněného talíře nebo sestavy otočného prstence, obraťte se na nejbližší autorizované servisní středisko.

POKYNY PRO OVLÁDÁNÍ

NASTAVENÍ HODIN	Po zapnutí napájení mikrovlnné trouby se na displeji LED zobrazí „00:00“ a jednou se ozve zvukový signál. 1) Dvakrát stiskněte tlačítko „🕒“, číslice hodin začnou blikat. 2) Stiskněte „-“ nebo „+“ pro nastavení čísel hodin, zadávaný čas by měl být v rozmezí 0–23. 3) Stiskněte tlačítko „🕒“, číslice minut začnou blikat. 4) Stisknutím tlačítka „-“ nebo „+“ nastavte číslice minut, zadávaný čas by měl být v rozmezí 0–59. 5) Stisknutím tlačítka „🕒“ dokončete nastavení hodin. Znak „:“ bude blikat a čas bude svítit. Poznámka: 1) Pokud nejsou nastavené hodiny, po zapnutí napájení nebudou fungovat. 2) Jestliže během nastavování hodin stisknete tlačítko „ ▽ “, trouba se automaticky vrátí k předchozímu stavu.
PŘÍPRAVA POKRMŮ S MIKRO-VLNNÝM OHŘEVEM	Stiskněte tlačítko „☰“, na displeji LCD se zobrazí „P100“. Opakovaným stisknutím tlačítka „☰“, „-“ nebo „+“ zvolte požadovaný výkon; po každém stisknutí se zobrazí „P100“, „P80“, „P50“, „P30“, „P10“, „G“, „C-1„ nebo „C-2“. Potom stisknutím tlačítka „▷+30“ potvrďte volbu a tlačítkem „-“ nebo „+“ nastavte dobu přípravy pokrmu od 0:05 do 95:00. Opětovným stisknutím tlačítka „▷+30“ zahájíte ohřev. Příklad: Chcete-li použít 80% mikrovlnný výkon po dobu 20 minut, můžete nastavit troubu podle následujících kroků. 1) Jednou stiskněte tlačítko „☰“, na displeji se zobrazí „P100“. 2) Opětovným stisknutím tlačítka „☰“ nebo stisknutím tlačítka „-“ nebo „+“ zvolte 80% mikrovlnný výkon. 3) Stisknutím tlačítka „▷+30“ potvrďte volbu a na displeji se zobrazí „P80“. 4) Stisknutím tlačítka „-“ nebo „+“ nastavujte dobu ohřevu, dokud displej trouby nebude ukazovat „20:00“.

5) Stisknutím tlačítka „▷+30“ zahajte přípravu pokrmu.

Poznámka: Časové posuny při nastavování doby kódovacího spínače jsou následující:

0–1 min : 5 sekund
1—5 min : 10 sekund
5–10 min : 10 sekund
10–30 min : 1 minuta
30–95 min : 5 minut

Pořadí „☰“	Zobrazená informace	Mikrovlnný výkon	
1	P100	100 %	
2	P80	80 %	
3	P50	50 %	
4	P30	30 %	
5	P10	10 %	
6	G	0 %	100 %
7	C-1	55 %	45 %
8	C-2	36 %	64 %

GRIL NEBO KOMBI-NOVANÉ VAŘENÍ

Jednou stiskněte tlačítko „☰“. Zobrazí se „P100“, potom opakovaným stisknutím tlačítka „☰“, „-“ nebo „+“ zvolte požadovaný výkon; po každém stisknutí se zobrazí „P100“, „P80“, „P50“, „P30“, „P10“, „G“, „C-1„ nebo „C-2“.

Potom stisknutím tlačítka „▷+30“ potvrďte volbu a tlačítkem „-“ nebo „+“ nastavte dobu přípravy pokrmu od 0:05 do 95:00.

Opětovným stisknutím tlačítka „▷+30“ zahájíte ohřev.

Příklad: Pokud chcete použít 55 % mikrovlnného výkonu a 45 % výkonu grilu (C-1) pro přípravu pokrmů po dobu 10 minut, můžete troubu ovládat podle následujících kroků.

1) Jednou stiskněte tlačítko „☰“, na displeji se zobrazí „P100“.

2) Opakovaným stisknutím tlačítka „☰“, „-“ nebo „+“ zvolte kombinovaný režim 1.

	3) Stisknutím tlačítka „▷+30"“ potvrďte volbu a na displeji se zobrazí „C-1“. 4) Stisknutím tlačítka „-“ nebo „+“ nastavujte dobu ohřevu, dokud displej trouby nebude ukazovat „10:00“. 5) Stisknutím tlačítka „▷+30"'“ zahajte přípravu pokrmu. Poznámka: Pokud uplyne polovina doby grilování, zvukový signál trouby dvakrát zazní, což je normální. Abyste dosáhli lepšího výsledku grilování, měli byste pokrm otočit, zavřít dvířka a poté stisknout tlačítko „▷+30"“ pro pokračování v grilování. Pokud nedojde k žádné manipulaci, trouba bude pokračovat v činnosti.
RYCHLÉ SPUŠTĚNÍ	1) Ve stavu čekání stiskněte „▷+30"“ pro zahájení ohřevu se 100% výkonem, každé další stisknutí prodlouží dobu ohřevu o 30 sekund až na 95 minut. 2) Ve stavu mikrovlnného ohřevu, grilování nebo kombinované přípravy pokrmu lze každým stisknutím tlačítka „▷+30"“ prodloužit dobu přípravy o 30 sekund.
ROZMRA-ZOVÁNÍ PODLE HMOTNOSTI	1) Jednou stiskněte tlačítko „⅟10“ a na displeji trouby se zobrazí „dEF1“. 2) Stisknutím tlačítka „-“ nebo „+“ vyberte hmotnost potravin od 100 do 2000 g. 3) Stisknutím tlačítka „▷+30"“ zahajte rozmrazování.
ROZMRA-ZOVÁNÍ PODLE ČASU	1) Dvakrát stiskněte tlačítko „⅟10“ a na displeji trouby se zobrazí „dEF2“. 2) Stisknutím tlačítka „-“ nebo „+“ délku rozmrazování. 3) Stisknutím tlačítka „▷+30"“ zahajte rozmrazování.
KUCHYŇSKÝ ČASOVAČ	1) Jednou stiskněte tlačítko „🕒“, na displeji LED se zobrazí „00:00“. 2) Pomocí tlačítka „-“ nebo „+“ nastavte správný čas. (Maximální doba ohřevu je 95 minut.) 3) Nastavení potvrďte stisknutím tlačítka „▷+30"“.

	4) Po dosažení nastaveného času se pětkrát ozve zvukový signál. Pokud byl nastaven čas (24hodinový systém), displej LED bude ukazovat aktuální čas. Poznámka: Časovač je odlišný od 24hodinového systému. Kuchyňský časovač počítá čas.
VÍCEFÁZOVÁ PŘÍPRAVA POKRMŮ	Pro přípravu pokrmů lze nastavit nejvýše dvě fáze. Pokud je při vícefázové přípravě pokrmů jednou z fází rozmrazování, bude nastaveno jako první fáze. Příklad: Chcete-li 5 minut rozmrazovat pokrm a potom ho péct 7 minut s 80% mikrovlnným výkonem, nastavte troubu následujícím způsobem: 1) Dvakrát stiskněte tlačítko „⁄10“ a na displeji trouby se zobrazí „dEF2“. 2) Pomocí tlačítka „-“ nebo „+“ vyberte zobrazení délky rozmrazování „5:00“. 3) Jednou stiskněte tlačítko „:=“, na displeji se zobrazí „P100“. 4) Opětovným stisknutím tlačítka „:=“ nebo pomocí tlačítka „-“ nebo „+“ zvolte 80% mikrovlnný výkon. 5) Stisknutím tlačítka „▷+30“ potvrďte volbu a na displeji se zobrazí „P80“. 6) Pomocí tlačítka „-“ nebo „+“ nastavte dobu přípravy pokrmu na hodnotu „7:00“ zobrazenou na troubě. 7) Stisknutím tlačítka „▷+30“ spusťte přípravu pokrmu, ozve se jeden zvukový signál pro první fázi, spustí se odpočet rozmrazování a při vstupu do druhé fáze přípravy se znovu ozve jeden zvukový signál. Po skončení přípravy pokrmu se pětkrát ozve zvukový signál.
DOTAZOVACÍ FUNKCE	1) Ve stavech mikrovlnného ohřevu, grilování a kombinované přípravy pokrmu stiskněte tlačítko „:=“ a na 3 sekundy se zobrazí aktuální výkon. Po 3 sekundách se trouba vrátí k předchozímu stavu. 2) Chcete-li zjistit čas, ve stavu přípravy pokrmu stiskněte tlačítko „🕒“ a na 3 sekundy se zobrazí čas.

FUNKCE DĚTSKÉHO ZÁMKU	Zamčení: Ve stavu čekání stiskněte na 3 sekundy tlačítko „ 🔒3“, ozve se pípnutí signalizující aktivaci dětského zámku a pokud byl nastaven čas, zobrazí se aktuální čas, jinak se na displeji LED zobrazí „0:00“. Rozsvítí se indikátor zámku. Odemčení: V zamčeném stavu stiskněte na 3 sekundy tlačítko „ 🔒3“ a ozve se pípnutí oznamující uvolnění zámku. Indikátor zámku zhasne.
TECHNICKÉ ÚDAJE	1) Pokud se během přípravy pokrmu otevřou dvířka, je nutné stisknout tlačítko „ ▷+30“, aby mohla příprava pokračovat. 2) Jakmile je nastaven program přípravy pokrmu a během pěti minut není stisknuto tlačítko „ ▷+30“: Zobrazí se aktuální čas. Nastavení se zruší. 3) Při účinném stisknutí se zvukový signál ozve jednou, při neúčinném stisknutí nebude reagovat. 4) Po dokončení ohřevu se zvukový signál ozve pětkrát.
OTEVŘENÍ DVÍŘEK TROUBY	Stiskněte tlačítko „ ▯“, dvířka trouby se otevřou.
AUTO MENU	1) Stisknutím tlačítka „+“ zvolte nabídku, zobrazí se „A1“ až „A8“, což znamená pizza, maso, zelenina, těstoviny, brambory, ryby, nápoje a popkorn. 2) Potvrďte volbu stisknutím tlačítka „ ▷+30“. 3) Stisknutím tlačítka „-“ nebo „+“ zvolte výchozí hmotnost podle struktury nabídek. 4) Stisknutím tlačítka „ ▷+30“ zahajte přípravu pokrmu. Příklad: Chcete-li použít „Auto Menu“ k pečení ryby o hmotnosti 350 g: 1) Opakovaně stiskněte tlačítko „+“, dokud se nezobrazí „A6“. 2) Potvrďte volbu stisknutím tlačítka „ ▷+30“. 3) Stisknutím tlačítka „-“ nebo „+“ vyberte zobrazení hmotnosti ryby „350“. 4) Stisknutím tlačítka „ ▷+30“ zahajte přípravu pokrmu.

Nabídka	Hmotnost	Výkon
A1 Pizza	200 g	200
	400 g	400
A2 Maso	250 g	250
	350 g	350
	450 g	450
A3 Zelenina	200 g	200
	300 g	300
	400 g	400
A4 Těstoviny	50 g (s 450 g studené vody)	50
	100 g (s 800 g studené vody)	100
A5 Brambory	200 g	200
	400 g	400
	600 g	600
A6 Ryby	250 g	250
	350 g	350
	450 g	450
A7 Nápoje	1 šálek (120 ml)	1
	2 šálky (240 ml)	2
	3 šálky (360 ml)	3
A8 Popkorn	50 g	50
	100 g	100

ČIŠTĚNÍ

Je nutné odpojit spotřebič od napájení.

1. Po použití otřete vnitřní prostor trouby navlhčeným hadrem.
2. Umyjte příslušenství běžným způsobem v mýdlové vodě.
3. Když jsou rám dvířek, těsnění a okolní součásti znečištěné, musíte je pečlivě očistit vlhkým hadrem.
4. K čištění skla ve dvířkách trouby nepoužívejte drsné čisticí prostředky s brusným účinkem ani ostré kovové škrabky, protože by mohly poškrábat povrch, což by mohlo vést k roztříštění skla.
5. Tip pro čištění – pro snazší čištění stěn vnitřního prostoru, které se mohou dotýkat připravovaných pokrmů: Vložte do mísy polovinu citrónu, přidejte 300 ml vody a na 10 minut zapněte mikrovlnnou troubu nastavenou na 100% výkon. Otřete troubu měkkou, suchou látkou.

KUCHYŇSKÉ NÁČINÍ

POZOR

Nebezpečí zranění

Provádění jakékoli údržby nebo opravy zahrnující sejmutí krytu, který chrání před vystavením mikrovlnné energii, je nebezpečné pro kohokoli kromě kompetentní osoby.

Viz pokyny „Materiály, které lze používat v mikrovlnné troubě nebo kterým se v mikrovlnné troubě vyhýbat“. Může existovat určité nekovové kuchyňské náčiní, jehož používání pro mikrovlnný ohřev není bezpečné. Máte-li pochybnosti, můžete dotčené náčiní vyzkoušet podle níže popsaného postupu.

Zkouška kuchyňského náčiní:

1. Naplňte nádobu určenou pro mikrovlnnou troubu jedním šálkem (250 ml) studené vody a vložte do ní dotčené náčiní.
2. Ohřívejte jednu minutu na maximální výkon.
3. Opatrně se dotkněte náčiní. Jestliže je prázdné náčiní teplé, nepoužívejte ho k přípravě pokrmů s mikrovlnným ohřevem.
4. Délka ohřevu nesmí překročit jednu minutu.

Řešení problémů

Pokud vznikne nějaký problém; před vyhledáním pomoci proveďte nejprve následující kontroly.

Normální	
Mikrovlnná trouba ruší televizní příjem	Za provozu mikrovlnné trouby může docházet k rušení přijmu rozhlasového a televizního signálu. Rušení je podobné jako u malých elektrických spotřebičů, například mixéru, vysavače a elektrického ventilátoru. Jedná se o normální jev.
Ztlumení osvětlení trouby	Při přípravě pokrmů s mikrovlnným ohřevem na malý výkon se může ztlumit osvětlení. Jedná se o normální jev.
Usazování páry na dvířkách, horký vzduch vycházející z větracích štěrbin	Při ohřevu může z pokrmu vycházet pára. Většina se dostane ven skrz větrací štěrbiny. Ale trochu páry se může usadit na nějakém chladném místě, jako jsou dvířka trouby. Jedná se o normální jev.
Neúmyslné spuštění trouby bez pokrmu uvnitř.	Je zakázáno spouštět spotřebič, když uvnitř není žádný pokrm. Je to velmi nebezpečné.

Problém	**Možná příčina**	**Náprava**
Troubu nelze spustit.	(1) Napájecí kabel není správně zapojený v zásuvce.	Vytáhněte zástrčku ze zásuvky. Potom ji po 10 sekundách opět zasuňte.
	(2) Spálená pojistka nebo vypnutý jistič.	Vyměňte pojistku nebo znovu zapněte jistič (opravu musí provést odborný personál naší společnosti).
	(3) Problém se zásuvkou.	Vyzkoušejte zásuvku pomocí jiných elektrických spotřebičů.
Trouba nehřeje.	(4) Nejsou správně zavřená dvířka.	Důkladně zavřete dvířka.

Tento spotřebič je označen podle evropské směrnice 2002/96/ES o odpadních elektrických a elektronických zařízeních (OEEZ). Zajištěním správné likvidace tohoto výrobku pomůžete předcházet případným negativním důsledkům pro životní prostředí a lidské zdraví, k nimž by jinak mohlo docházet při nesprávné manipulaci s tímto výrobkem.
Symbol na výrobku označuje, že tento výrobek nesmí být likvidován jako domovní odpad. Musí se odevzdat do příslušného sběrného místa pro recyklaci elektrických a elektronických zařízení. Likvidace musí být provedena v souladu s místními předpisy o ochraně životního prostředí, které se týkají likvidace odpadu.
Další informace o manipulaci, novém využití a recyklaci tohoto výrobku získáte na místním obecním úřadě, u služby pro sběr domovního odpadu nebo v prodejně, kde jste výrobek zakoupili.

Obsah

02 Dôležité bezpečnostné pokyny

09 Opis výrobku

10 Použitie spotrebiča

16 Čistenie a údržba

17 Riešenie problémov

Vážený zákazník,

Chceli by sme vám poďakovať a zablahoželať vám k vášmu výberu. Tento nový produkt bol starostlivo navrhnutý a vyrobený z vysokokvalitných materiálov a dôsledne testovaný, aby sa zabezpečilo, že spĺňa všetky vaše kulinárske požiadavky.

Prečítajte si a dodržiavajte tieto jednoduché pokyny, ktoré vám umožnia dosiahnuť vynikajúce výsledky už od prvého použitia. Tento najmodernejší spotrebič k vám prichádza s našimi najlepšími želaniami.

BEZPEČNOSTNÉ POKYNY

Mikrovlnná rúra

NÁVOD NA POUŽITIE

MODEL: H38MWID4ID27N

Pred použitím mikrovlnnej rúry si pozorne prečítajte tento návod a starostlivo ho uschovajte.

Ak budete postupovať podľa pokynov, vaša rúra vám bude slúžiť dobre a dlho.

TIETO POKYNY SI STAROSTLIVO USCHOVAJTE

BEZPEČNOSTNÉ OPATRENIA NA PREDCHÁDZANIE MOŽNÉHO VYSTAVENIA NADMERNEJ MIKROVLNNEJ ENERGII

(a) Nepokúšajte sa používať túto rúru s otvorenými dvierkami, pretože to môže mať za následok škodlivé vystavenie mikrovlnnej energii. Je dôležité, aby ste nepoškodili bezpečnostné zámky ani s nimi nemanipulovali.

(b) Neumiestňujte žiadne predmety medzi prednú stranu rúry a dvierka, ani nedovoľte, aby sa na tesniacich plochách nahromadili nečistoty alebo zvyšky čistiaceho prostriedku.

(c) VAROVANIE: Ak sú dvierka alebo tesnenia poškodené, rúra sa nesmie používať, kým ju neopraví kompetentná osoba.

DODATOK

Ak sa spotrebič neudržiava v dobrom stave, čo sa týka čistoty, jeho povrch by sa mohol znehodnotiť, mohlo by to ovplyvniť životnosť zariadenia a viesť k nebezpečnej situácii.

Špecifikácie

Model:	H38MWID4ID27N
Menovité napätie:	230 V~ 50 Hz
Menovitý príkon (mikrovlnná rúra):	1450 W
Menovitý výstupný výkon (mikrovlnná rúra):	900 W
Menovitý príkon (gril):	1100 W
Objem mikrovlnnej rúry:	28 l
Priemer otočného taniera:	Ø 315 mm
Vonkajšie rozmery:	595x401x388 mm
Čistá hmotnosť:	Približne 19 kg

Údaje o nízkej spotrebe energie podľa nariadenia Komisie (EÚ) 2023/826.

Stav	Spotreba energie	Obdobie, po ktorom zariadenie automaticky dosiahne daný stav
Pohotovostný režim s informáciami alebo stavovým displejom	0,8 W	20 min

DÔLEŽITÉ BEZPEČNOSTNÉ POKYNY

VAROVANIE

Aby ste znížili riziko požiaru, úrazu elektrickým prúdom, poranenia osôb alebo vystavenia nadmernej energii mikrovlnnej rúry pri používaní svojho spotrebiča, dodržujte základné opatrenia vrátane nasledujúcich:

1. Varovanie: Kvapaliny a iné potraviny sa nesmú ohrievať v uzavretých nádobách, pretože by mohli vybuchnúť.
2. Varovanie: Pre kohokoľvek iného ako kompetentnú osobu je nebezpečné vykonávať akýkoľvek servis alebo opravu, ktorá zahŕňa odstránenie krytu, ktorý poskytuje ochranu pred vystavením mikrovlnnej energii.
3. Deti staršie ako 8 rokov a osoby s obmedzenými fyzickými, zmyslovými alebo duševnými schopnosťami alebo nedostatkom skúseností či vedomostí môžu tento spotrebič používať pod dohľadom, resp. po poučení a oboznámení sa s bezpečným spôsobom používania a porozumení možným nebezpečenstvám. Deti sa so spotrebičom nesmú hrať. Čistenie a bežnú údržba by nemali vykonávať deti bez dozoru, pokiaľ nie sú staršie ako 8 rokov.
4. Spotrebič a jeho kábel uchovávajte mimo dosahu detí mladších ako 8 rokov.
5. Používajte len pomôcky vhodné na použitie v mikrovlnných rúrach.
6. Rúra by sa mala pravidelne čistiť a mali by sa odstrániť všetky usadené zvyšky potravín.
7. Prečítajte si a dodržujte konkrétne pravidlá: „BEZPEČNOSTNÉ OPATRENIA NA PREDCHÁDZANIE MOŽNÉHO VYSTAVENIA NADMERNEJ MIKROVLNNEJ ENERGII“.
8. Pri zohrievaní potravín v plastových alebo papierových nádobách sledujte rúru z dôvodu možnosti zapálenia.
9. Ak z rúry uniká dym, vypnite alebo odpojte spotrebič a nechajte dvierka zatvorené, aby ste utlmili všetky plamene.
10. Jedlo nevarte príliš dlho.
11. Rúru nepoužívajte na skladovanie.

    Neuchovávajte predmety, ako je chlieb, sušienky atď. vo vnútri rúry.

12. Pred vložením do rúry odstráňte drôtené svorky a kovové držadlá z papierových alebo plastových nádob/vreciek.
13. Túto rúru nainštalujte alebo umiestnite len v súlade s poskytnutými pokynmi na inštaláciu.
14. Vajcia v škrupine a celé vajcia uvarené natvrdo sa nesmú zohrievať v mikrovlnných rúrach, pretože by mohli explodovať, a to aj po skončení zahrievania v mikrovlnnej rúre.
15. Tento spotrebič je určený na používanie v domácnostiach a podobných priestoroch, ako napr.:
    - kuchynské priestory pre personál v obchodoch, úradoch a iných pracovných prostrediach;
    - použitie pre zákazníkov v hoteloch, moteloch a ďalších prostrediach rezidenčného typu;
    - farmy;
    - prostredie typu prenocovania s raňajkami.
16. Ak je poškodený vonkajší napájací kábel, v záujme eliminácie akéhokoľvek rizika ho musí vymeniť výrobca, jeho servisný zástupca alebo rovnako kvalifikovaná osoba.
17. Tento spotrebič neskladujte ani nepoužívajte vonku.
18. Nepoužívajte túto rúru v blízkosti vody, v mokrom suteréne ani v blízkosti bazéna.
19. Teplota prístupných povrchov môže byť počas prevádzky spotrebiča vysoká. Povrchy môžu byť počas používania horúce. Uchovávajte kábel mimo ohrevného povrchu a nezakrývajte žiadne vetracie otvory na rúre.
20. Nenechajte kábel visieť cez okraj stola alebo pultu.
21. Ak by sa rúra neudržiavala v čistote, mohlo by to viesť k poškodeniu povrchu, čo by zase mohlo nepriaznivo ovplyvniť životnosť spotrebiča a ohroziť bezpečnosť.
22. Obsah dojčenských fliaš a detskej výživy v pohároch sa musí premiešať alebo pretrepať a pred kŕmením dieťaťa je potrebné skontrolovať ich teplotu, aby sa zabránilo obareniu alebo popáleniu.

23. Pri mikrovlnnom ohreve nápojov môže dôjsť k oneskorenému veľmi prudkému varu, preto je potrebné s nádobou zaobchádzať veľmi opatrne.
24. Spotrebič nesmú používať osoby (vrátane detí) s obmedzenými fyzickými, zmyslovými alebo mentálnymi schopnosťami, prípadne s nedostatkom skúseností alebo znalostí, pokiaľ nie je zabezpečený dohľad alebo pokiaľ neboli poučené osobou zodpovednou za ich bezpečnosť.
25. Deti by mali byť pod dozorom, aby ste sa ubezpečili, že sa nehrajú so spotrebičom.
26. Spotrebič nie je určený na ovládanie externým časovačom ani samostatným diaľkovým ovládaním.
27. Dostupné diely sa môžu počas používania zohriať. Malé deti by ste mali udržiavať ďalej od spotrebiča.
28. Nepoužívajte parný čistič.
29. Počas používania je spotrebič horúci. Musíte byť opatrný a nesmiete sa dotýkať ohrievacích článkov vo vnútri rúry.
30. Používajte iba teplotnú sondu odporúčanú pre túto rúru. (Pre rúry vybavené zariadením na použitie teplotnej sondy.)
31. VAROVANIE: Počas používania sú spotrebič a jeho dostupné diely horúce. Pri používaní je potrebné konať opatrne, aby sa predišlo dotyku ohrievacích prvkov. Deti do 8 rokov udržujte mimo dosahu alebo ich majte pod neustálym dohľadom.
32. Mikrovlnná rúra sa musí používať s otvorenými dekoratívnymi dvierkami. (Pre rúry s dekoratívnymi dvierkami.)
33. Povrch úložnej skrinky môže byť horúci.

POZORNE SI HO PREČÍTAJTE A ODLOŽTE NA POUŽITIE AJ V BUDÚCNOSTI

Zníženie rizika zranenia osôb
Inštalácia uzemnenia

NEBEZPEČENSTVO

Nebezpečenstvo úrazu elektrickým prúdom. Dotyk s niektorými vnútornými komponentmi môže spôsobiť vážne zranenie alebo smrť. Tento spotrebič nerozoberajte.

VAROVANIE

Nebezpečenstvo úrazu elektrickým prúdom. Nesprávne použitie uzemnenia môže spôsobiť zásah elektrickým prúdom. Nezapájajte spotrebič do zásuvky, pokiaľ nie je správne nainštalovaný a uzemnený.

Spotrebič musí byť uzemnený. V prípade elektrického skratu uzemnenie znižuje riziko úrazu elektrickým prúdom tým, že poskytuje únikový vodič pre elektrický prúd. Tento spotrebič je vybavený káblom s uzemňovacím vodičom a uzemňovacou zástrčkou. Zástrčka musí byť zapojená do správne nainštalovanej a uzemnenej zásuvky elektrickej siete.

Ak ste pokyny na uzemnenie nepochopili úplne alebo ak máte pochybnosti o správnom uzemnení spotrebiča, požiadajte o pomoc kvalifikovaného elektrikára alebo servisného technika.

Ak je potrebné použiť predlžovací elektrický kábel, používajte iba 3-vodičový predlžovací kábel.

1. Krátky elektrický napájací kábel sa dodáva s cieľom znížiť riziká súvisiace so zamotaním sa do kábla alebo zakopnutím o dlhší kábel.
2. Ak sa používa dlhý kábel alebo predlžovací kábel:
    1) Označená hodnota elektrického napätia napájacieho kábla alebo predlžovacieho kábla musí byť minimálne taká veľká ako elektrické napätie spotrebiča.
    2) Predlžovací kábel musí byť uzemňovací 3-vodičový kábel.
    3) Dlhý napájací kábel je potrebné viesť tak, aby neprechádzal cez pracovnú dosku alebo cez linku, kde by ho mohli stiahnuť deti alebo by ste ho mohli nechtiac zachytiť.

MATERIÁLY, KTORÉ MÔŽETE POUŽIŤ V MIKROVLNNEJ RÚRE

Kuchynské pomôcky	Poznámky
Zapekacia misa	Postupujte podľa pokynov výrobcu. Spodná časť zapekacej misy musí byť aspoň 5 mm (3/16 palca) nad otočným tanierom. Nesprávne používanie môže spôsobiť prasknutie otočného taniera.
Jedálenský riad	Iba riad vhodný do mikrovlnnej rúry. Dodržiavajte pokyny výrobcu. Nepoužívajte prasknutý ani vyštrbený riad.
Sklenené poháre	Vždy odstráňte viečko. Používajte len na ohrievanie jedla na teplotu podávania. Väčšina sklenených pohárov nie je tepelne odolná a môže sa rozbiť.
Sklenený riad	Iba tepelne odolný sklenený riad vhodný do rúry. Uistite sa, že neobsahuje žiadne ozdobné kovové prvky. Nepoužívajte prasknutý ani vyštrbený riad.
Vrecká na varenie do rúry	Dodržiavajte pokyny výrobcu. Nezatvárajte kovovou svorkou. Prepichnite, aby mohla unikať para.
Papierové taniere a poháre	Používajte len na krátkodobé varenie/ohrievanie. Počas prípravy jedla nenechávajte rúru bez dozoru.
Papierové utierky	Používajte na zakrytie jedla pri ohreve a na zachytávanie tuku. Používajte pod dohľadom a len na krátkodobé varenie.
Pergamenový papier	Použite ako kryt, aby sa zabránilo rozstrekovaniu alebo ako obal pri naparovaní.
Plasty	Iba riad vhodný do mikrovlnnej rúry. Dodržiavajte pokyny výrobcu. Mali by byť označené ako „Vhodné do mikrovlnnej rúry“. Niektoré plastové nádoby pri zohriatí jedla vo vnútri zmäknú. „Vrecká na varenie“ a tesne uzavreté plastové vrecká je potrebné upraviť tak, aby ostala voľná štrbina, je potrebné ich prepichnúť alebo nechať pootvorené, podľa pokynov na obale.
Plastový obal	Iba riad vhodný do mikrovlnnej rúry. Používajte na zakrytie jedla počas varenia, aby si jedlo zachovalo vlhkosť. Nedovoľte, aby sa plastový obal dotýkal potravín.
Teplomery	Iba vhodné do mikrovlnnej rúry (teplomery na mäso a cukrovinky).
Voskový papier	Použite ako kryt, aby ste zabránili rozstrekovaniu a udržali vlhkosť.

MATERIÁLY, KTORÝM SA PRI POUŽÍVANÍ MIKROVLNNEJ RÚRY TREBA VYHNÚŤ

Kuchynské pomôcky	Poznámky
Alobalová tácka	Môže spôsobiť iskrenie. Jedlo preložte do nádoby vhodnej do mikrovlnnej rúry.
Obal na potraviny s kovovou rukoväťou	Môže spôsobiť iskrenie. Jedlo preložte do nádoby vhodnej do mikrovlnnej rúry.
Kovové alebo kovom zdobené pomôcky	Kov chráni jedlo pred mikrovlnnou energiou. Kovový okraj môže spôsobiť iskrenie.
Kovové svorky	Môžu spôsobiť iskrenie a mohli by spôsobiť požiar v rúre.
Papierové vrecká	Môžu spôsobiť požiar v rúre.
Plastová pena	Plastová pena sa môže roztaviť alebo kontaminovať tekutinu vo vnútri, keď je vystavená vysokej teplote.
Drevo	Pri použití v mikrovlnnej rúre drevo vyschne a môže sa rozštiepiť alebo popraskať.

NASTAVENIE RÚRY

Názvy dielov a príslušenstva rúry

Vyberte rúru a všetok materiál zo škatule a z vnútra rúry. Rúra sa dodáva s nasledujúcim príslušenstvom:

Sklenený tanier	1
Zostava prstenca otočného taniera	1
Návod na použitie	1

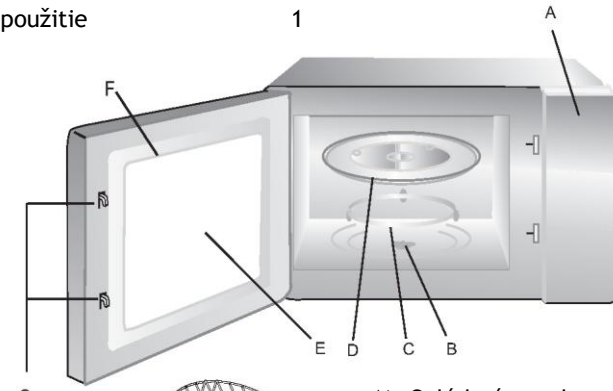

Grilovací rošt (len pre série s grilom)

A) Ovládací panel
B) Hriadeľ otočného taniera
C) Zostava prstenca otočného taniera
D) Sklenený tanier
E) Pozorovacie okienko
F) Zostava dvierok
G) Bezpečnostný blokovací systém

INŠTALÁCIA OTOČNÉHO TANIERA

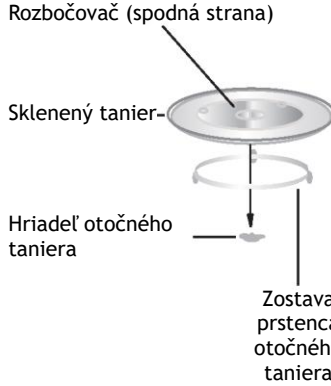

a. Sklenený tanier nikdy neklaďte hore dnom. Pohyb skleneného taniera sa nikdy nesmie obmedzovať.
b. Počas prípravy jedla sa musí vždy používať sklenený tanier aj zostava prstenca otočného taniera.
c. Všetky potraviny a nádoby s jedlom sú vždy umiestnené na sklenenom tanieri na varenie.
d. V prípade prasknutia alebo rozbitia skleneného taniera alebo zostavy prstenca otočného taniera požiadajte o pomoc najbližšie autorizované servisné stredisko.

POKYNY NA OBSLUHU

NASTAVENIE HODÍN	Po zapojení rúry do elektrickej siete LED zobrazia „00:00“ a raz zaznie bzučiak. 1) Dvakrát stlačte tlačidlo „🕒“, číslice hodín budú blikať. 2) Stláčaním tlačidla „-“ alebo „+“ upravte číslice hodín, zadaná hodnota hodín by mala byť v intervale 0 – 23. 3) Stlačte „🕒“, začnú blikať číslice minút. 4) Stláčaním „-“ alebo „+“ upravte číslice minút, zadanie má byť z intervalu 0--59. 5) Ak chcete dokončiť nastavenie hodín, stlačte tlačidlo „🕒“. „:“ začne blikať a rozsvietia sa číslice pre presný čas. Poznámka: 1) Ak by hodiny neboli nastavené, po zapojení elektrického napájania by nefungovali. 2) Ak počas nastavovania hodín stlačíte tlačidlo „⏻“, rúra sa automaticky vráti do predchádzajúceho stavu.
PRÍPRAVA JEDLA V MIKROVLNNEJ RÚRE	Stlačením tlačidla „☰“ sa na displeji LCD zobrazí „P100“. Stlačením tlačidla „☰" pre časy alebo stláčaním tlačidla „-" alebo „+" vyberte požadovaný výkon. Pri každom pridanom stlačení sa zobrazí „P100", „P80", „P50", „P30“, „P10", „G“, „C-1“ alebo „C-2“. Potom stlačte „▷+30“ na potvrdenie a stlačte „-“ alebo „+“ na nastavenie doby prípravy jedla od 0:05 do 95:00. Opätovným stlačením tlačidla „▷+30“ spustíte varenie. Príklad: Ak chcete na 20 minútovú prípravu jedla použiť 80 % mikrovlnný výkon, môžete rúru ovládať podľa nasledujúcich krokov. 1) Jedným stlačením tlačidla „☰" sa na obrazovke zobrazí „P100". 2) Opätovným stlačením tlačidla „☰“ alebo stlačením tlačidla „-“ alebo „+“ vyberte 80 % mikrovlnný výkon. 3) Potvrďte stlačením „▷+30", na obrazovke sa zobrazí „P 80“.

4) Stlačením tlačidla „-" alebo „+" upravujte dobu prípravy jedla tak, aby sa na displeji zobrazila hodnota „20:00".

5) Stlačením tlačidla „ " sa príprava jedla zapne.

Poznámka: prírastky pre úpravu doby kódovacieho spínača sú nasledovné:

0 – 1 min	:	5 sekúnd
1 – 5 min	:	10 sekúnd
5 – 10 min	:	30 sekúnd
10 – 30 min	:	1 minúta
30 – 95 min	:	5 minút

Príkaz „"	Pokyny pre položku Displej	Mikrovlnný výkon	
1	P100	100 %	
2	P80	80 %	
3	P50	50 %	
4	P30	30 %	
5	P10	10 %	
6	G	0 %	100 %
7	C-1	55 %	45 %
8	C-2	36 %	64 %

VARENIE V REŽIME GRIL ALEBO V KOMBI-NOVANOM REŽIME

Stlačte raz „". Zobrazí sa „P100" a potom niekoľkokrát stlačte „" alebo stlačte „-" alebo „+", aby ste vybrali požadovaný výkon. Každým stlačením sa zobrazí „P100", „P80", „P50", „P30", „P10", „G", „C-1" alebo „C-2".

Potom stlačte „ " na potvrdenie a stlačte „-" alebo „+" na nastavenie doby prípravy jedla od 0:05 do 95:00.

Opätovným stlačením tlačidla „ " spustíte prípravu jedla.

Príklad: Ak chcete na 10 minútovú prípravu jedla použiť 55 % mikrovlnný výkon a 45 % výkon grilu (C-1), môžete rúru ovládať podľa nasledujúcich krokov.

1) Jedným stlačením tlačidla „" sa na obrazovke zobrazí „P100".

2) Stlačte niekoľkokrát „". Stlačte „-" alebo „+", aby ste vybrali kombináciu. 1 režim.

	3) Potvrďte stlačením tlačidla „▷+30s“, na obrazovke sa zobrazí „C-1“. 4) Stlačením tlačidla „-” alebo „+“ upravujte dobu prípravy jedla tak, aby sa na displeji zobrazila hodnota „10:00“. 5) Stlačením tlačidla „▷+30s'“ sa spustí príprava jedla. Poznámka: Po uplynutí polovice doby grilovania zaznie dvakrát bzučiak, je to normálne. Aby ste dosiahli lepší účinok grilovania jedla, mali by ste jedlo otočiť, zavrieť dvierka a potom stlačiť tlačidlo „▷+30s“, aby ste pokračovali v príprave jedla. Ak neurobíte žiadny úkon, rúra bude pokračovať v príprave jedla.
RÝCHLY ŠTART	1) V stave čakania stlačte „▷+30s", aby ste zapli varenie so 100 % výkonom, každé ďalšie stlačenie predĺži dobu varenia o 30 sekúnd až na 95 minút. 2) Pri mikrovlnnom varení, grilovaní, kombinovanom varení môže každé stlačenie tlačidla „▷+30s" predĺžiť dobu varenia o 30 sekúnd.
ROZMRA-ZOVANIE PODĽA HMOTNOSTI	1) Raz stlačte tlačidlo „⅟10", rúra zobrazí „dEF1“. 2) Stláčaním „-“ alebo „+“ vyberte hmotnosť potravín od 100 do 2000 g. 3) Stlačením tlačidla „▷+30s“ spustíte rozmrazovanie.
ROZMRA-ZOVANIE PODĽA ČASU	1) Dvakrát stlačte tlačidlo „⅟10“, rúra zobrazí „dEF2“. 2) Stlačením „-“ alebo „+" vyberte dobu rozmrazovania. 3) Stlačením tlačidla „▷+30s“ spustíte rozmrazovanie.
KUCHYNSKÝ ČASOVAČ	1) Raz stlačte tlačidlo „🕒“, LED sa zobrazí „00:00“. 2) Otáčaním „-“ alebo „+“ zadajte správnu dobu časovača. (Maximálna doba prípravy jedla je 95 minút) 3) Stlačením tlačidla „▷+30s“ potvrďte nastavenie. 4) Po dosiahnutí nastaveného času bzučiak zazvoní 5-krát. Ak bol nastavený presný čas (24-hodinový systém), LED zobrazí presný čas.

	Poznámka: Kuchynský časovač sa líši od 24-hodinového systému. Kuchynský časovač je časovač.
VIACFÁZOVÁ PRÍPRAVA JEDLA	Pri príprave jedla možno nastaviť maximálne 2 fázy. V prípade viacfázovej prípravy jedla, ak je jednou fázou rozmrazovanie, musí rozmrazovanie predstavovať prvú fázu. Príklad: Ak chcete jedlo 5 minút rozmrazovať a potom 7 minút variť s 80 % mikrovlnným výkonom, postupujte nasledovne: 1) Dvakrát stlačte tlačidlo „⁄10“, rúra zobrazí „dEF2“. 2) Otočením „-“ alebo „+“ vyberte dobu rozmrazovania, aby sa zobrazilo „5:00“. 3) Jedným stlačením tlačidla „⁝☰" sa na obrazovke zobrazí „P100". 4) Opätovným stlačením tlačidla „⁝☰“ alebo otočením „-“ alebo „+“ vyberte 80 % mikrovlnný výkon. 5) Potvrďte stlačením „▷+30s", na obrazovke sa zobrazí „P 80“. 6) Otáčaním „-“ alebo „+“ upravte dobu prípravy jedla, aby sa na rúre zobrazilo „7:00“. 7) Stlačením „▷+30s" spusťte varenie. Raz zaznie bzučiak pre prvú fázu, začne sa odpočítavanie doby rozmrazovania, potom zaznie znova bzučiak a začne sa druhá fáza varenia. Po ukončení varenia bzučiak zaznie päťkrát.
FUNKCIA OVERENIA	1) Pri mikrovlnnom varení, grile a pri kombinovanom varení stlačte „⁝☰", zobrazí sa aktuálny výkon na 3 sekundy. Po 3 sekundách sa rúra vráti do pôvodného stavu; 2) V stave prípravy jedla stlačte „🕒“, aby ste zistili čas, čas sa zobrazí na 3 sekundy.
FUNKCIA UZAMKNUTIA PRE DETI	Zámok: V stave čakania stlačte „⊘🔒“ na 3 sekundy, ozve sa pípnutie označujúce aktiváciu detskej poistky, zobrazí sa presný čas, ak bol nastavený presný čas, inak LED zobrazí „0:00“. Rozsvieti sa kontrolka uzamknutia.

	Odblokovanie: V uzamknutom stave podržte „ “ stlačené 3 sekundy, zaznie „pípnutie“, ktoré znamená, že zámka sa odblokovala. Indikátor zámky zhasne.
ŠPECIFIKÁCIA	1) Ak počas prípravy jedla otvoríte dvierka, musíte stlačiť „ “, aby rúra pokračovala v príprave jedla. 2) Po nastavení programu prípravy jedla sa „ “ počas 5 minúty nedá stlačiť. Zobrazí sa presný čas. Nastavenie sa zruší. 3) Bzučiak zaznie raz pri stlačení, na neúčinné stlačenie nebude reagovať. 4) Po skončení prípravy jedla zaznie bzučiak päťkrát.
OTVORTE DVIERKA RÚRY	Po stlačení tlačidla „ “ sa otvoria dvierka rúry.
AUTOMATICKÁ PONUKA	1) Stlačením tlačidla „+" vyberte ponuku, zobrazí sa „A1" až „A8", čo znamená pizzu, mäso, zeleninu, cestoviny, zemiaky, ryby, nápoje a popcorn. 2) Potvrďte stlačením tlačidla „ “. 3) Ak chcete vybrať predvolenú hmotnosť z tabuľky ponuky, stlačte „-“ alebo „+“. 4) Stlačením tlačidla „ “ sa príprava jedla zapne. Príklad: Ak chcete použiť „automatickú ponuku“ na prípravu 350 g rýb. 1) Stláčajte „+“, kým sa nezobrazí „A6“. 2) Potvrďte stlačením tlačidla „ “. 3) Stláčaním „-“ alebo „+“ vyberte hmotnosť rýb, kým sa nezobrazí „350“. 4) Stlačením „ “ sa spustí príprava jedla.

Ponuka	Hmotnosť	Výkon
A1 Pizza	200 g	200
	400 g	400
A2 Mäso	250 g	250
	350 g	350
	450 g	450
A3 Zelenina	200 g	200
	300 g	300
	400 g	400
A4 Cestoviny	50g (so 450 g studenej vody)	50
	100 g (s 800 g studenej vody)	100
A5 Zemiaky	200 g	200
	400 g	400
	600 g	600
A6 Ryby	250 g	250
	350 g	350
	450 g	450
A7 Nápoj	1 šálka (120 ml)	1
	2 šálky (240 ml)	2
	3 šálky (360 ml)	3
A8 Popcorn	50 g	50
	100 g	100

Čistenie a údržba

ČISTENIE

Uistite sa, že ste spotrebič odpojili od zdroja napájania.

1. Po použití vyčistite vnútro rúry mierne navlhčenou handričkou.
2. Príslušenstvo čistite obvyklým spôsobom vo vode so saponátom.
3. Rám dvierok, tesnenie a susediace časti je potrebné pri znečistení dôkladne očistiť vlhkou handričkou.
4. Na čistenie skla dvierok rúry nepoužívajte abrazívne čistiace prostriedky ani ostré kovové škrabky, pretože by mohli poškriabať alebo rozbiť sklo.
5. Tip na čistenie --- Jednoduchšie čistenie vnútorných stien, ktorých sa môže dotýkať pripravované jedlo: Do misky vložte polovicu citrónu, prilejte 300 ml vody a zohrievajte na 100 % mikrovlnného výkonu po dobu 10 minút. Rúru očistite mäkkou, suchou handričkou.

KUCHYNSKÉ POMÔCKY

UPOZORNENIE

Nebezpečenstvo úrazu

Pre kohokoľvek iného ako kompetentnú osobu je nebezpečné vykonávať akýkoľvek servis alebo opravu, ktorá zahŕňa odstránenie krytu, ktorý poskytuje ochranu pred vystavením mikrovlnnej energii.

Pozrite si pokyny na „Materiály, ktoré môžete alebo nesmiete použiť v mikrovlnnej rúre“. Môžu existovať určité nekovové pomôcky, ktoré nie sú bezpečné na použitie pri mikrovlnnej rúre. V prípade pochybností môžete príslušný riad otestovať podľa nižšie uvedeného postupu.
Test pomôcok:

1. Do nádoby vhodnej na použitie v mikrovlnnej rúre vlejte 1 šálku studenej vody (250 ml) a vložte ju spolu s príslušnou pomôckou do mikrovlnnej rúry.
2. Zohrievajte pri maximálnom výkone 1 minútu.
3. Pomôcky sa opatrne dotknite. Ak je pomôcka teplá, nepoužívajte ju na prípravu jedla v mikrovlnnej rúre.
4. Neprekračujte dobu prípravy jedla 1 minútu.

Riešenie problémov

Pred volaním servisu sa pokúste chybu vyriešiť pomocou zoznamu riešenia problémov.

Normálne	
Mikrovlnná rúra ruší TV príjem	Pri prevádzke mikrovlnnej rúry môže byť rušený príjem rádia a televízora. Je to podobné ako rušenie malých elektrických spotrebičov, ako je mixér, vysávač a elektrický ventilátor. Je to normálne.
Stlmené svetlo rúry	Pri varení v mikrovlnnej rúre s nízkym výkonom sa svetlo rúry môže stlmiť. Je to normálne.
Para nahromadená na dvierkach, horúci vzduch z prieduchov	Pri varení môže z jedla unikať para. Väčšina sa dostane von z prieduchov. Ale určitý podiel sa môže hromadiť na chladnom mieste, ako sú dvierka rúry. Je to normálne.
Rúra sa spustila náhodne bez jedla vo vnútri.	Je zakázané zapínať jednotku bez akéhokoľvek jedla vo vnútri. Je to veľmi nebezpečné.

Problém	**Možná príčina**	**Náprava**
Rúra sa nedá aktivovať.	(1) Elektrický napájací kábel nie je zapojený správne.	Odpojte ho. Po 10 sekundách ho znova zapojte.
	(2) Vypálená poistka alebo vypnutý istič.	Vymeňte poistku alebo zresetujte istič (opravený odborným personálom našej spoločnosti).
	(3) Problémy so zásuvkou.	Zásuvku preskúšajte zapojením iného elektrického spotrebiča.
Rúra nezohrieva.	(4) Dvierka nie sú dobre zatvorené.	Zatvorte dvierka správne.

Tento spotrebič je označený podľa európskej smernice 2002/96/ES o odpade z elektrických a elektronických zariadení (OEEZ). Zabezpečením správnej likvidácie tohto výrobku pomôžete zabrániť možným negatívnym vplyvom na životné prostredie a ľudské zdravie, ktoré by inak mohli byť spôsobené nevhodným nakladaním s týmto výrobkom pri likvidácii. Tento symbol na výrobku označuje, že sa s ním nesmie zaobchádzať ako s komunálnym odpadom. Namiesto toho je potrebné systém odovzdať na príslušnom zbernom mieste na recykláciu elektrických a elektronických zariadení. Pri likvidácii musia byť dodržané platné environmentálne predpisy upravujúce nakladanie s odpadom.
Podrobnejšie informácie o spracovaní, regenerácii a recyklácii tohto výrobku získate na príslušnom miestnom úrade, v zberných surovinách alebo v predajni, kde ste si výrobok zakúpili.

Haier